HAAS+SOHN

Hűtőkör összeszerelési útmutató

VESUVIO II

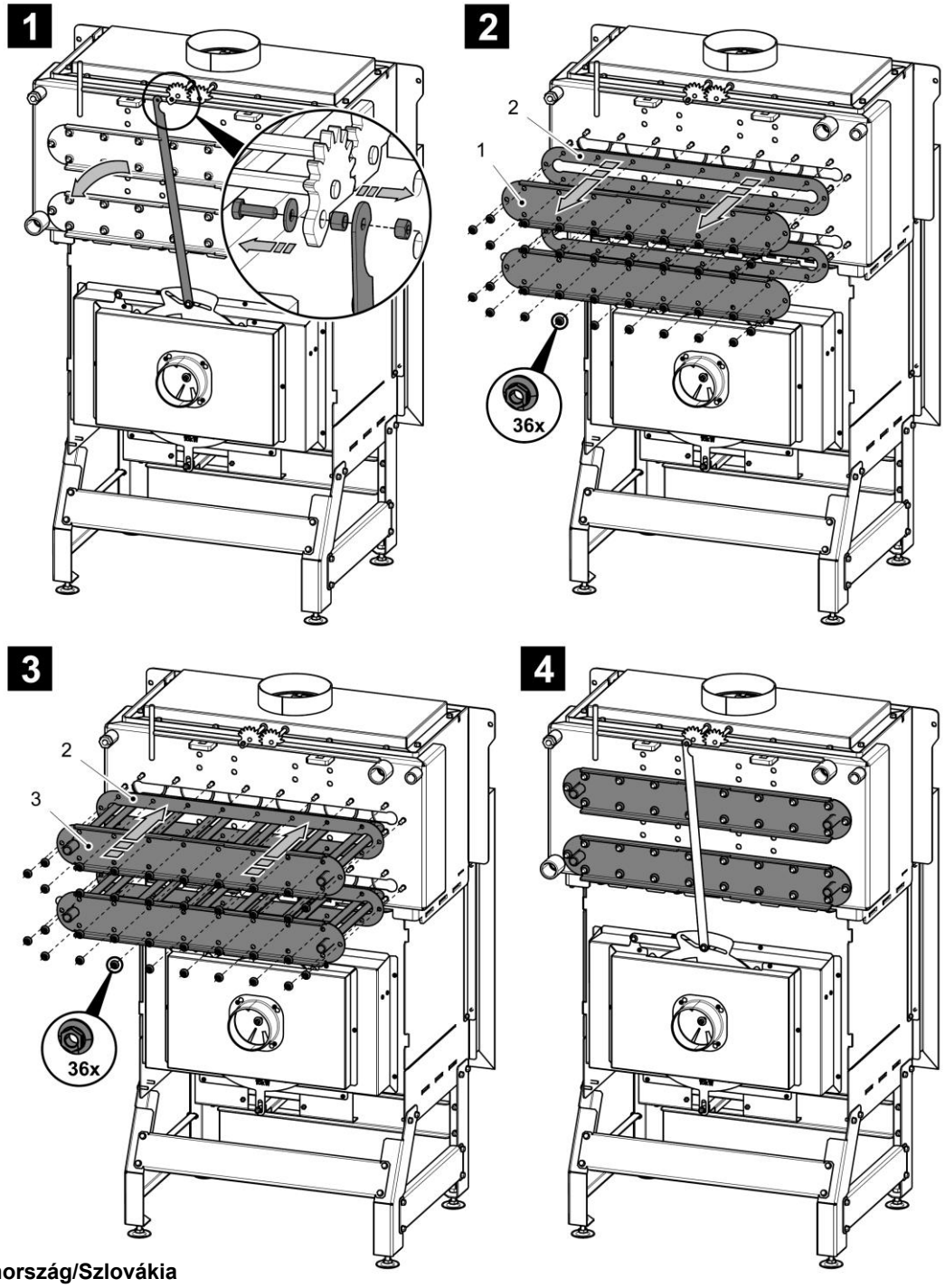

Csehország/Szlovákia

Pozíció/Pozíció	Név/Titulus	Cikkszám/Cikkszám
1	Hurokvédő-fekete/Hurokvédő-fekete	0619018305021
2	Tömítés/tömítés	0619018305013
3	Hűtőhurok/ Hűtőhurok	0619018156017

PL/GB

Tétel	Név	Numer zamówieniowy/Number of Goods
1	Wieko spirali-czarne/Loop cover-black	0619018305021
2	Tömítés/hurok tömítés	0619018305013
3	Wymiennik schładzający/Hűtőfolyadék hurok	0619018156017

Gépi fordítás - nincs ellenőrizve.
A változatlan eredeti a dokumentum végén.

HAAS+SOHN

Montážní návod vychlazovací smyčky - Montážný návod vychladzovacej slučky - Instrukcja montażu wymiennika schładzającego - Assembly Instructions of the coolant loop

VESUVIO II

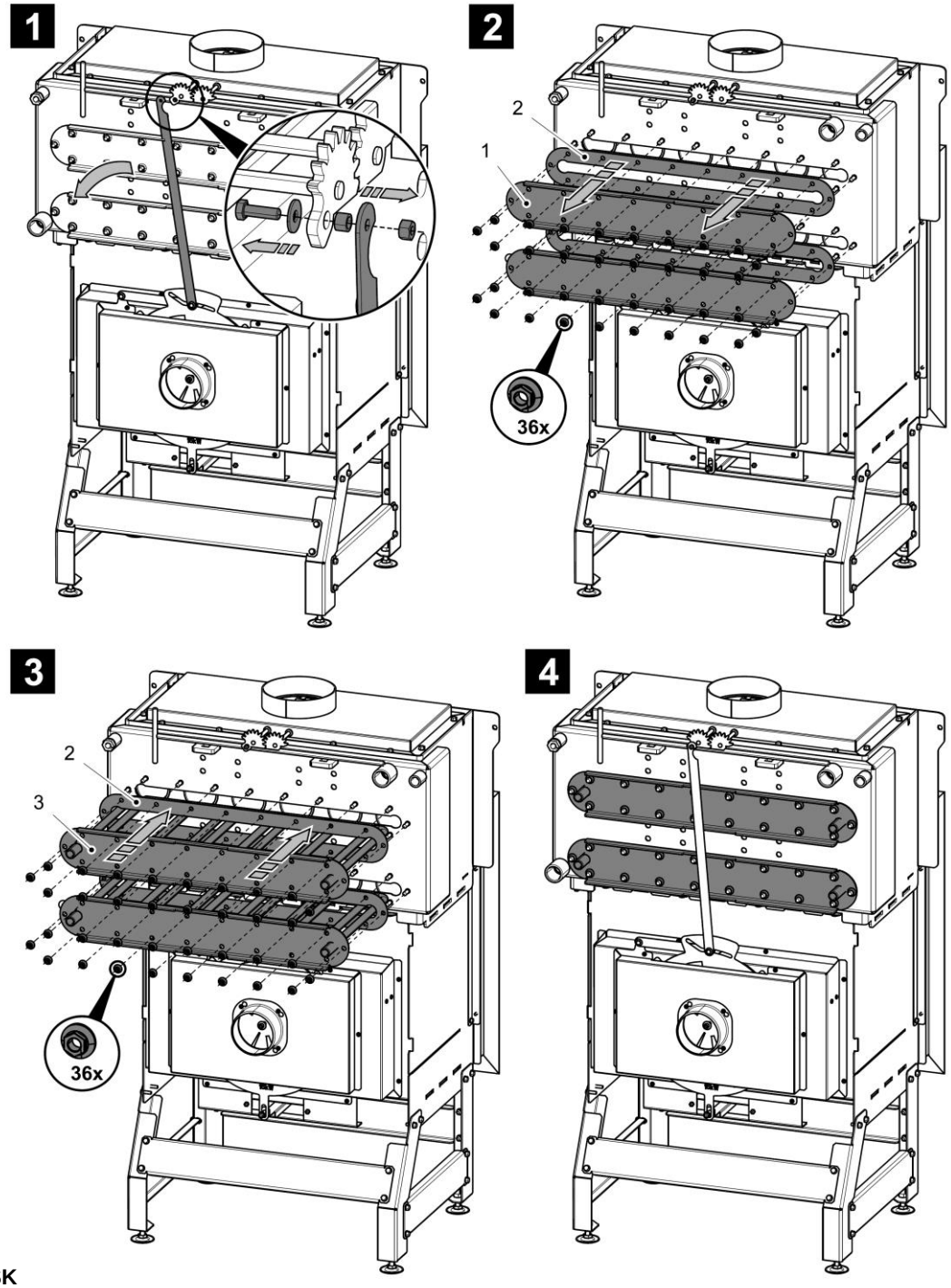

CZ/SK

Pozice/Pozícia	Název/Názov	Číslo zboží/Číslo tovaru
1	Víko smyčky-černá/Veko slučky-čierna	0619018305021
2	Těsnění/Tesnenie	0619018305013
3	Vychlazovací smyčka/ Vychladzovacia slučka	0619018156017

PL/GB

Pozycja/Item	Nazwa/Name	Numer zamówieniowy/Number of goods
1	Wieko spirali-czarne/Loop cover-black	0619018305021
2	Uszczelka/Loop sealing	0619018305013
3	Wymiennik schładzający/Coolant loop	0619018156017