Figyelmeztetés!
A betét és alkatrészeinek kezelése több ember együttműködését igényli!

Figyelmeztetés!
A betét és alkatrészeinek kezelése több ember együttműködését igényli!

Figyelem!
Manipulowanie za kłobki i jej części wymaga załobrześć dojący liczby osób!

Értesítés!
A betéttel történő manipulációhoz több emberre van szükség!

3

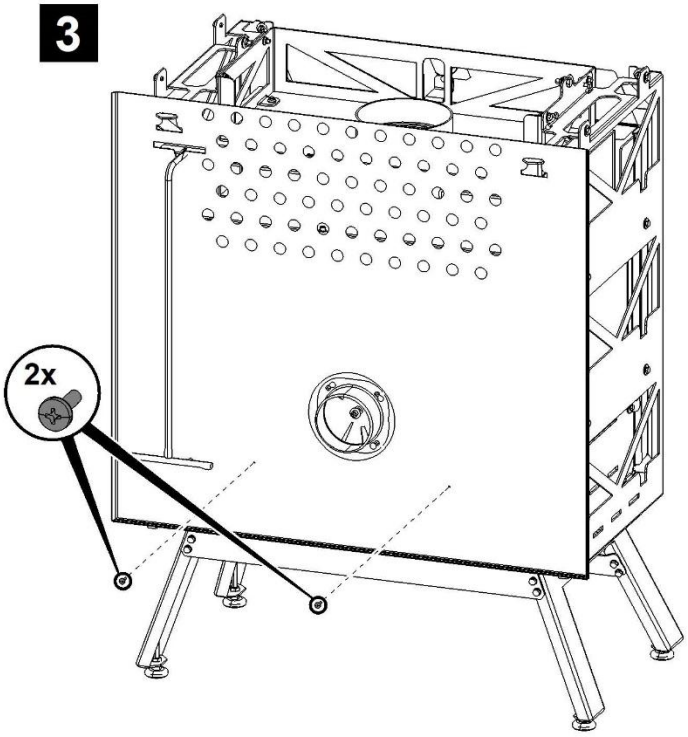

A csempeoldalak összeszerelésekor használjon műanyag rögzítő alátéteket az illesztések kijelöléséhez, lásd az alábbi ábrát.

Csempézett oldalak felszerelésekor műanyag rögzítő alátéteket használjon az illesztések kijelöléséhez, lásd az alábbi ábrákat.

Podczas montaż boków kaflowych, podłaży włość montażowych podkładek z twowyrawa do wyznaczenia szczelin, zob. ábra lentebb.

Szereléskor használjon műanyag alátétet a réshatárok beállításához. Lásd az alábbi képet.

4

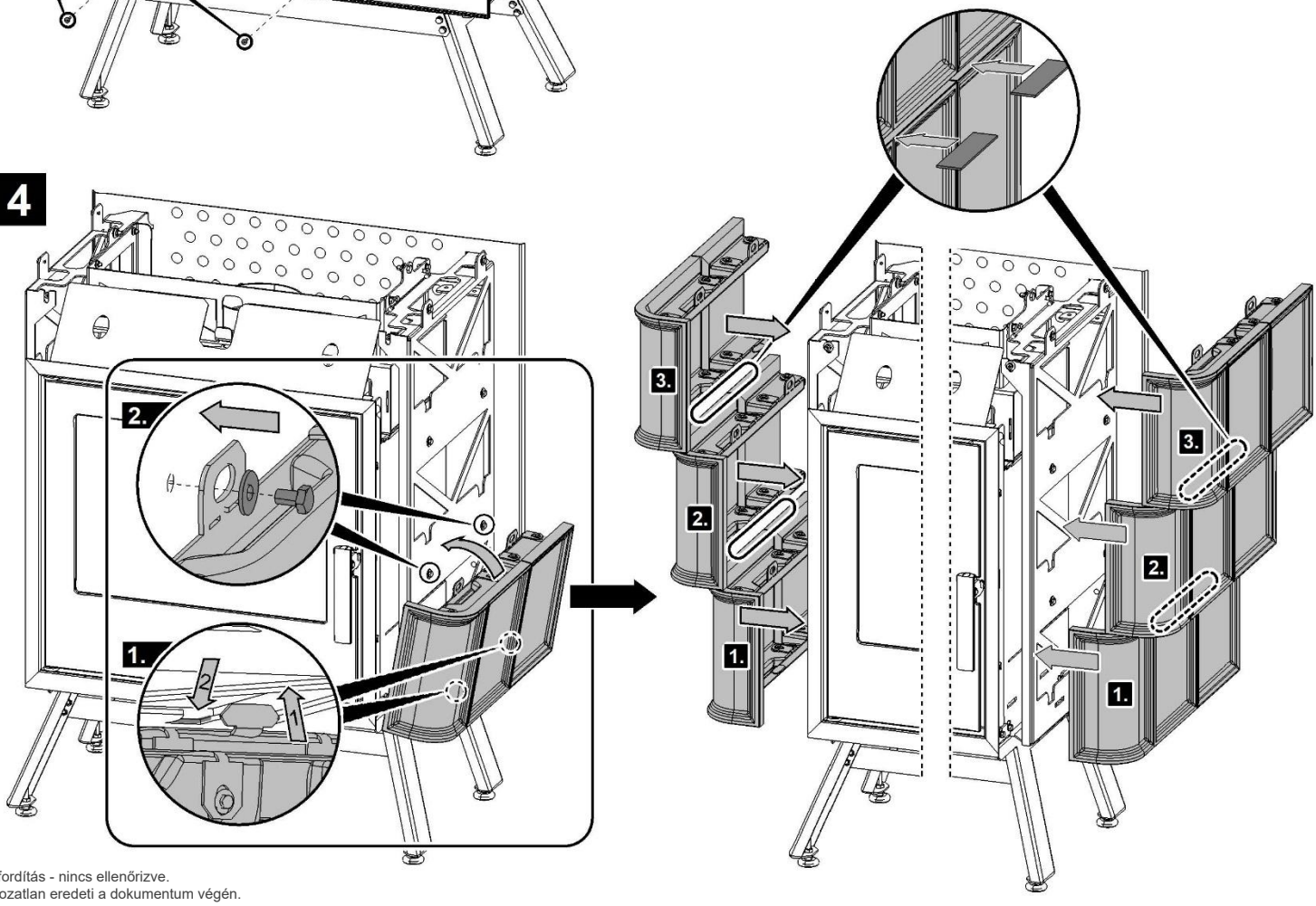

Gépi fordítás - nincs ellenőrizve.
A változatlan eredeti a dokumentum végén.

6

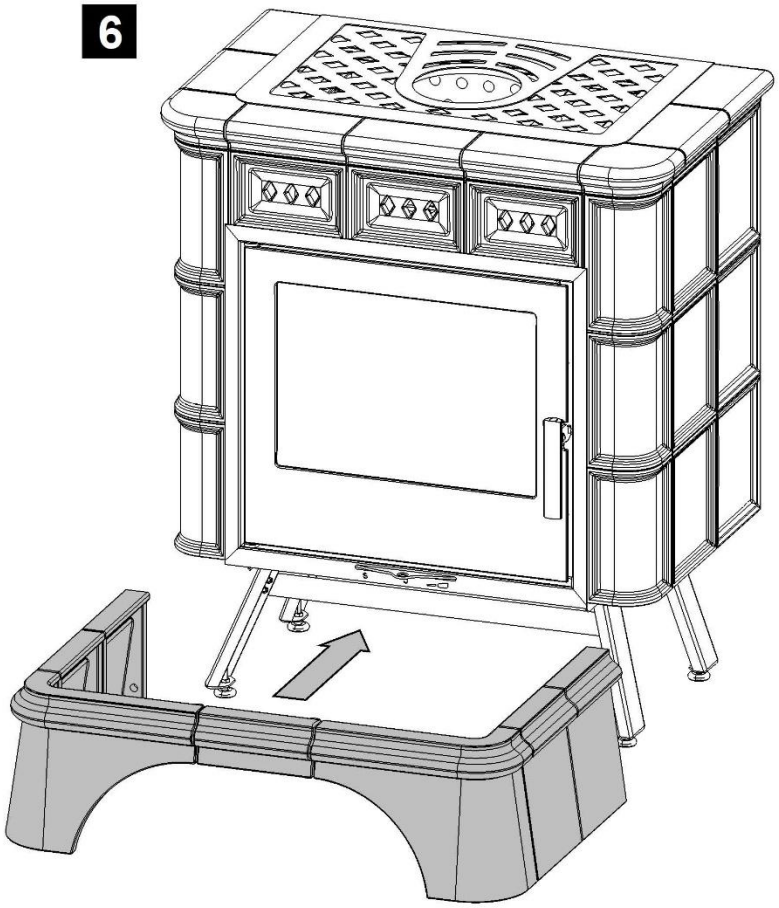

7

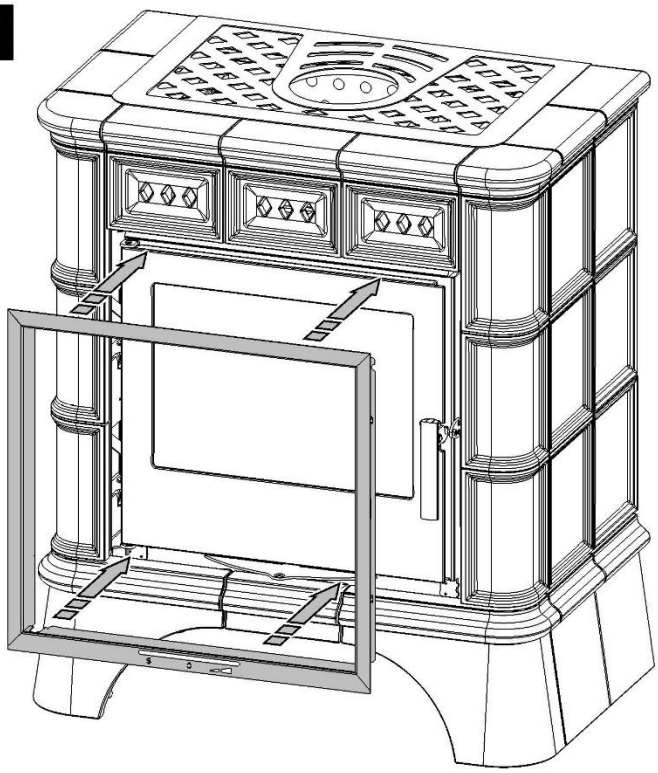

Jegyzet

Az összeszerelés befejezése után szilikonozza be a kerámia oldalak, a karnis, az előlap és a lábazat illesztéseit (a szállítmány tartalmaz egy fehér semleges szilikon patront). Alternatív megoldásként használjon hasonló típusú szilikont saját belátása szerint.

Jegyzet

Az összeszerelés befejezése után szilikonozza be a kerámia oldalak, a karnis, az előlap és a lábazat illesztéseit (a szállítmány tartalmaz egy fehér semleges szilikon patront). Alternatív megoldásként használjon hasonló típusú szilikont saját belátása szerint.

Figyelem

Az összeszerelés befejezése után a kerámia oldalak, a gzymsie, az előlap és a lábazat közötti réseket szilikonnal kell lefedni (a fehér, semleges szilikonnal teli kazetta a szállítmány része). Vagy használhat hasonló típusú szilikont is, saját belátása szerint.

Jegyzet

A beépítés után töltse ki a kerámia oldalak, a karnis, az előlap és a lábazat illesztéseit szilikonnal (a fehér, semleges szilikon patron mellékelve). Alternatív megoldásként használjon hasonló típusú szilikont, saját belátása szerint.

Montážní návod - Montážný návod - Instrukcja montażu - Assembly Instructions
MATERA

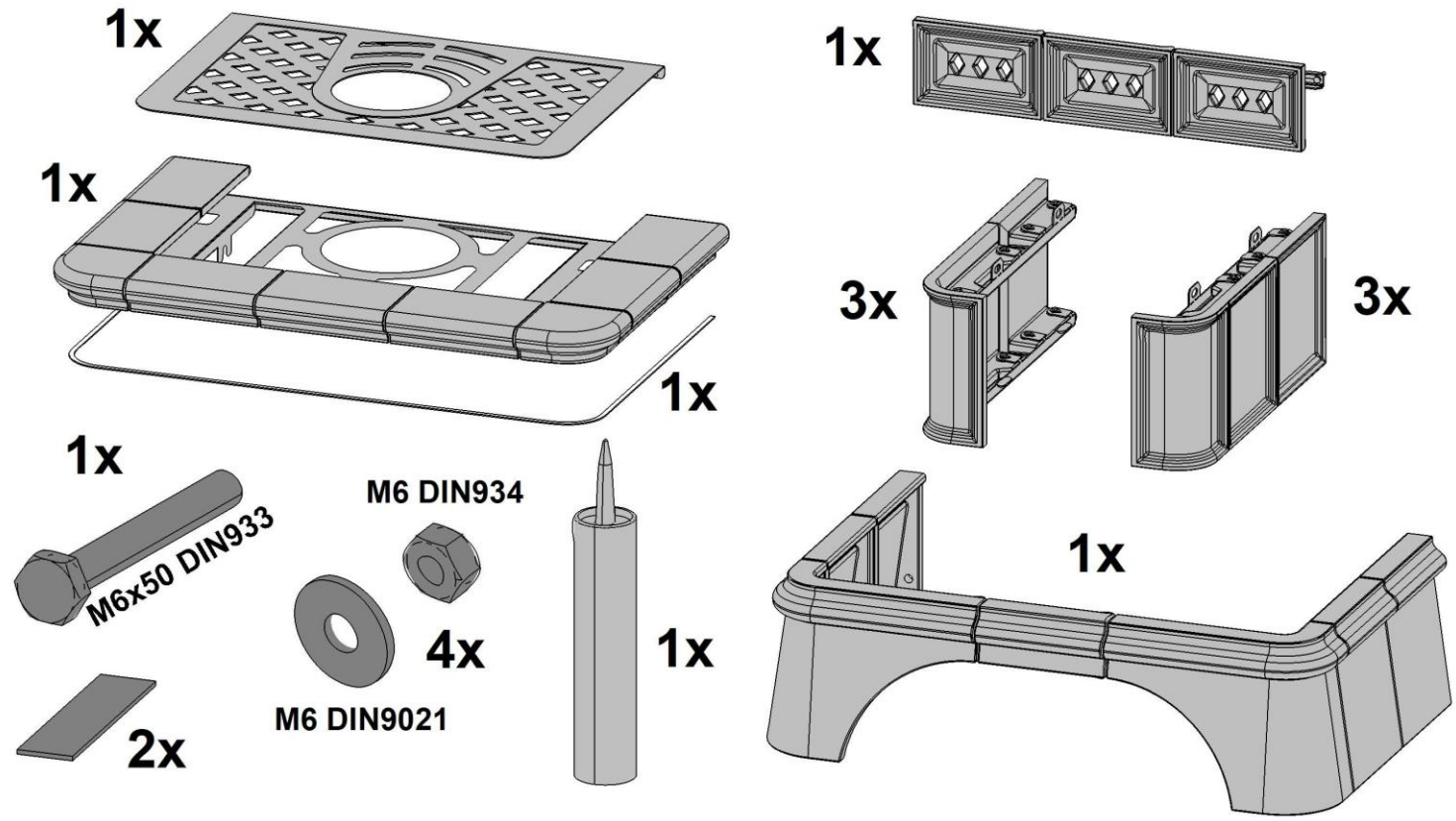

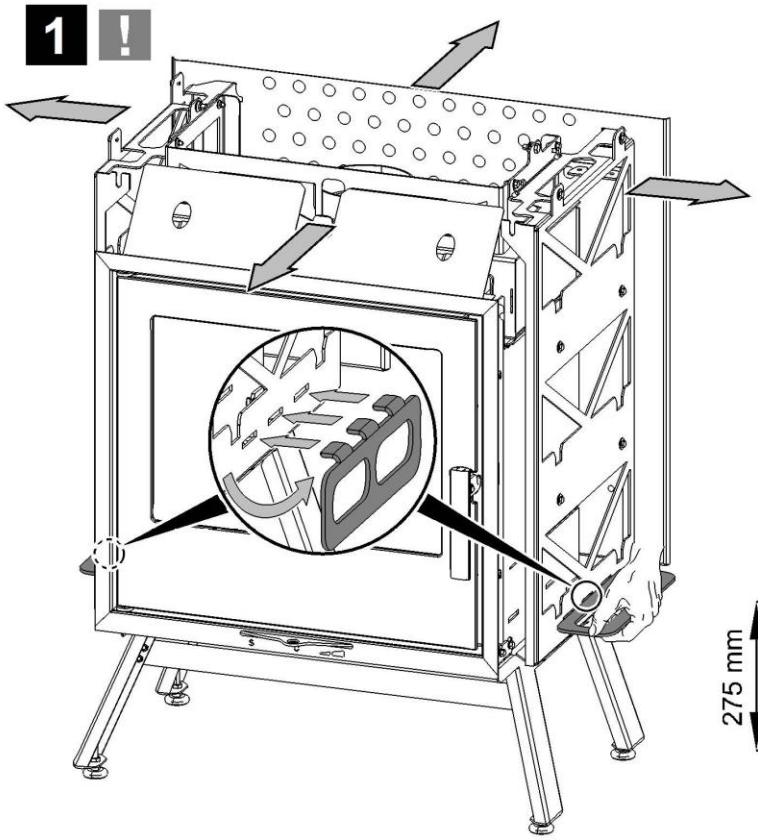

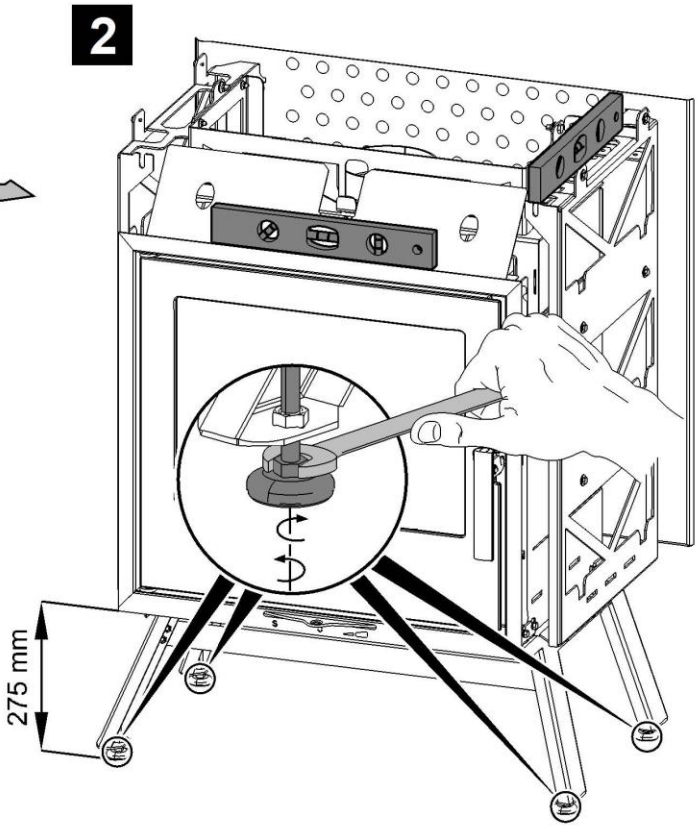

Upozornění!
Manipulaci s vložkou a jejími částmi vyžaduje spolupráci více osob!

Upozornenie!
Manipuláciu s vložkou a jej časťami vyžaduje spoluprácu viacerých osôb!

Uwaga!
Manipulowanie za wkładki i jej części wymaga współpracy większej liczby osób!

Notice!
For manipulation with insert need more people!

3

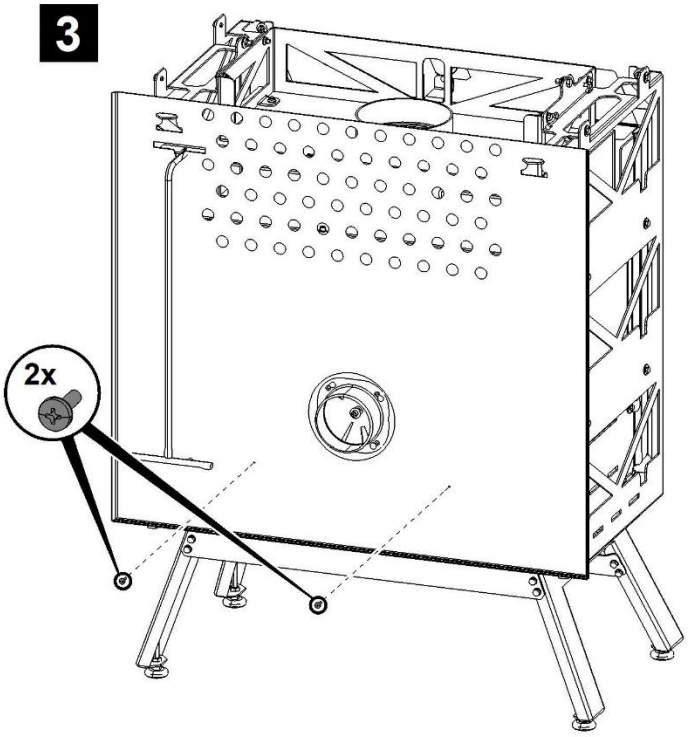

Při montáži kachlových boků použijte montážní plastové podložky pro vymezení spár, viz ilustrace níže.

Pri montáži kachľových bokov použite montážne plastovej podložky pre vymedzenie škár, viď ilustrácie nižšie.

Podczas montażu boków kaflowych, należy użyć montażowych podkładek z tworzywa do wyznaczenia szczelin, zob. ilustrację poniżej.

At construction use plastic washer for definition gap. See picture below.

4

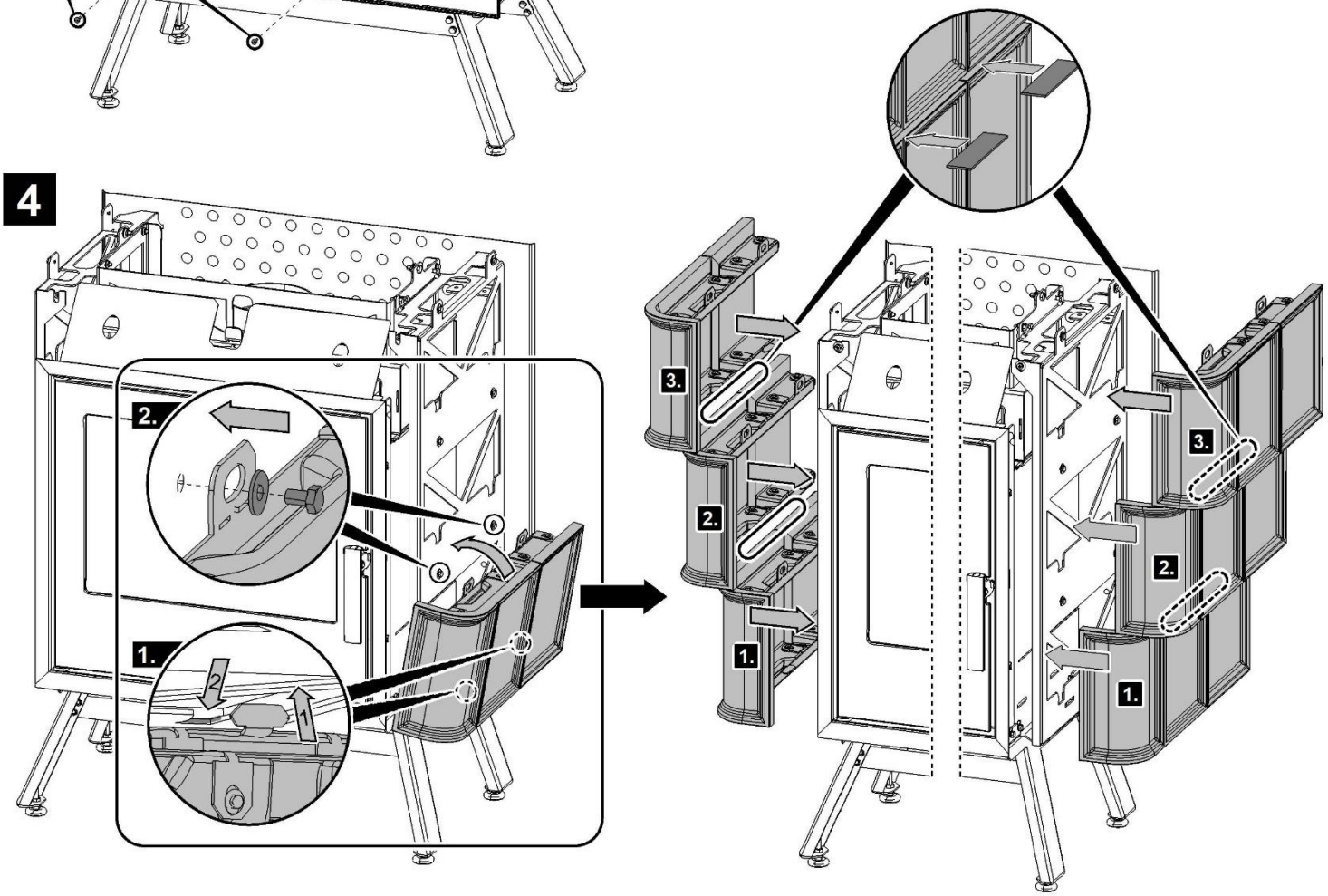

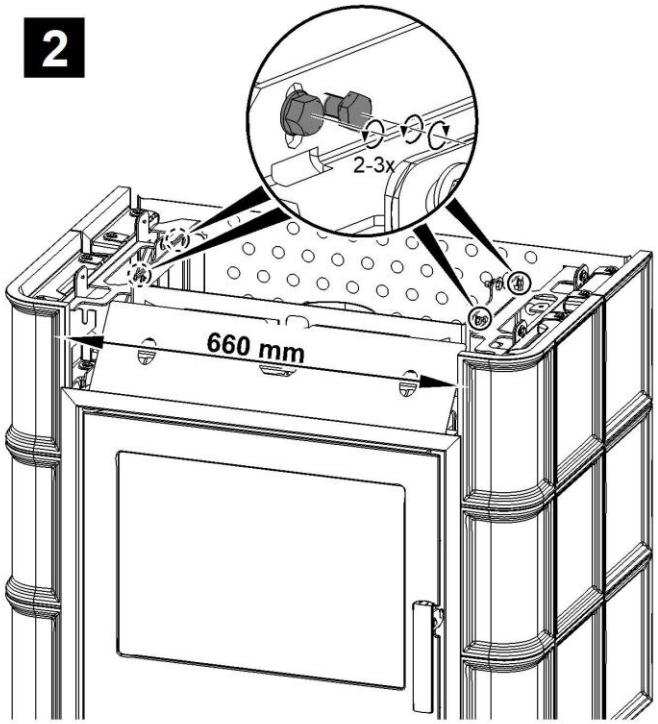
2
2-3x
660 mm

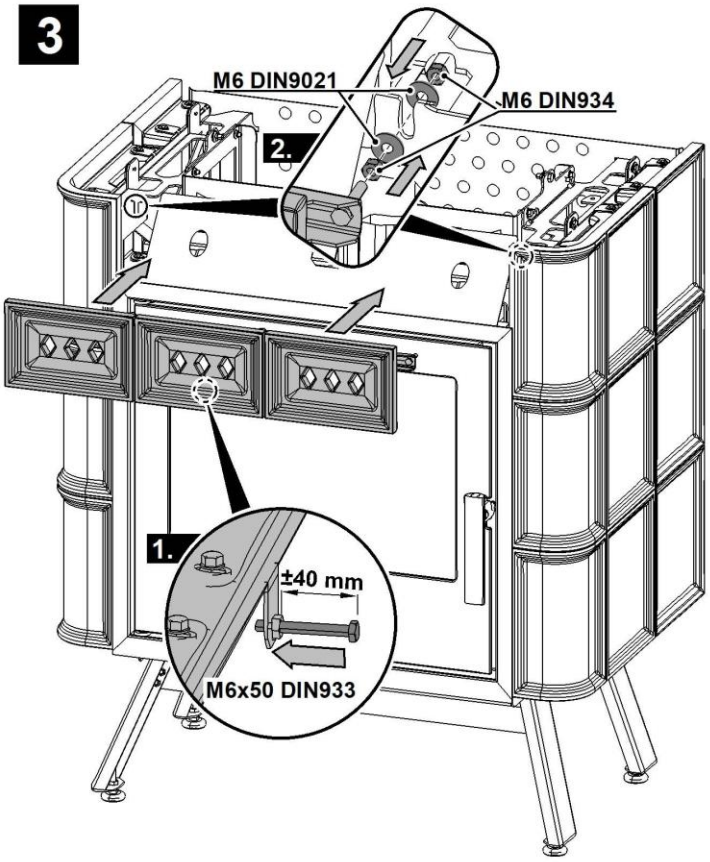
3
M6 DIN9021
M6 DIN934
2.
1.
±40 mm
M6x50 DIN933

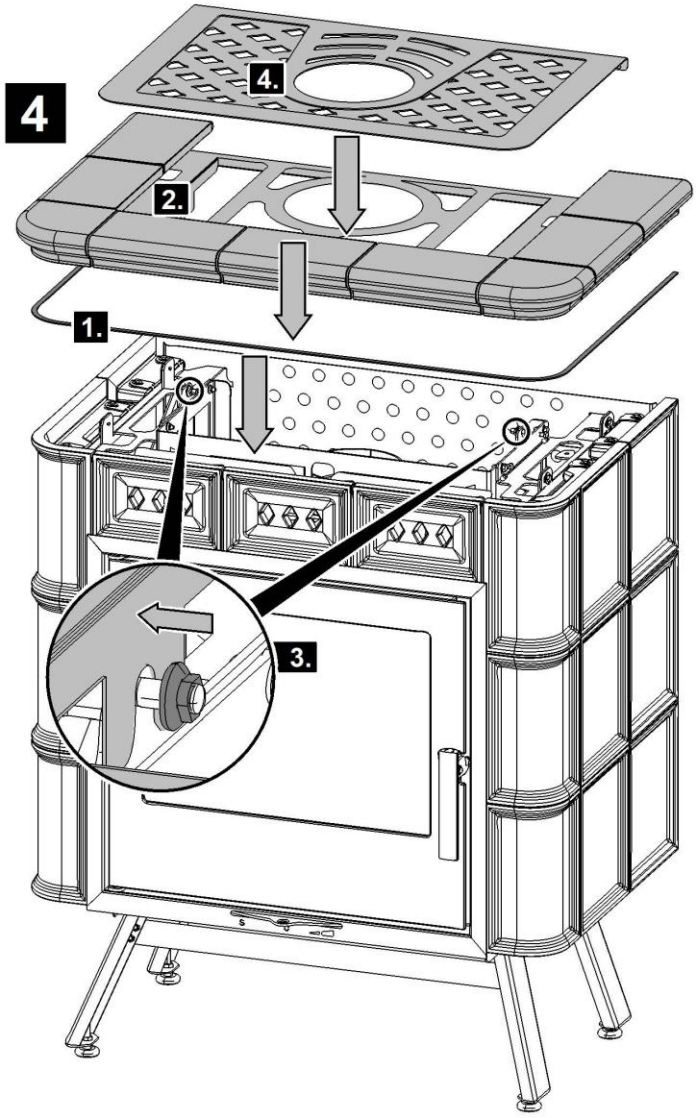
4
4.
2.
1.
3.

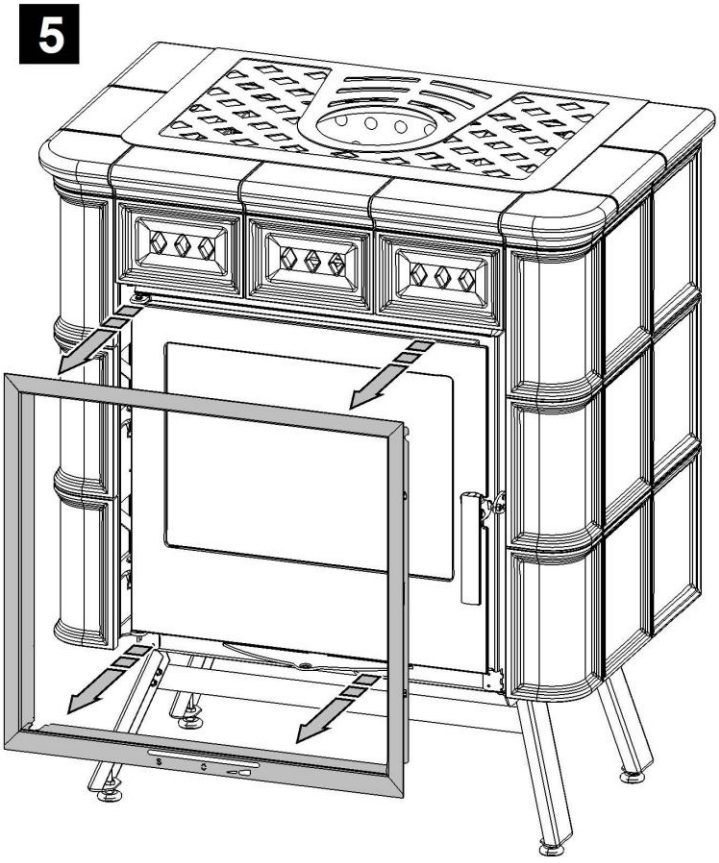
5

6

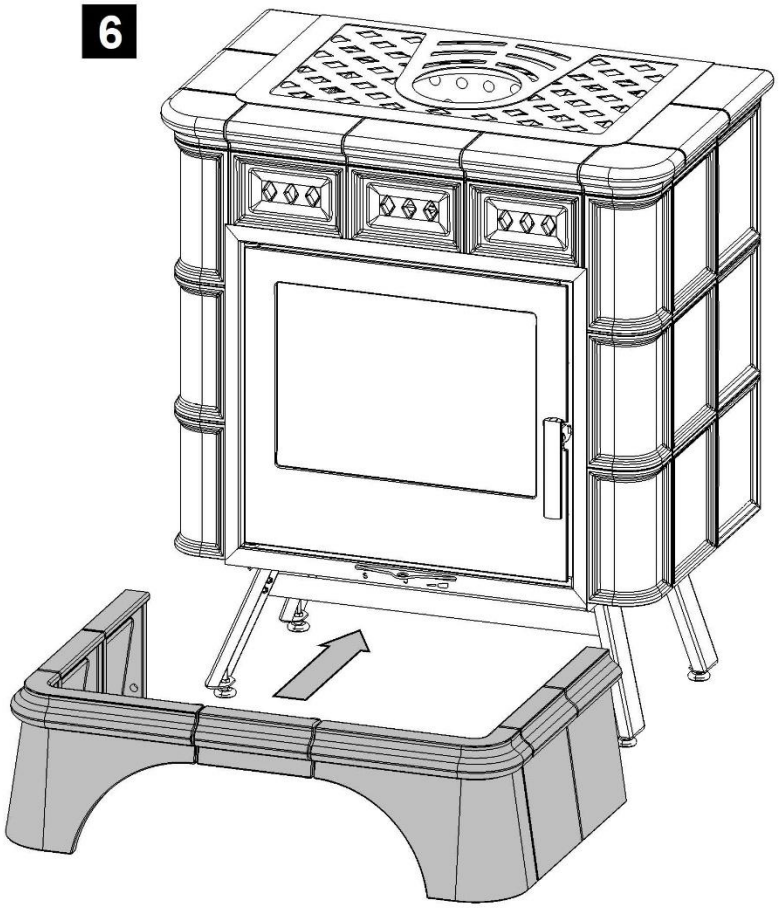

7

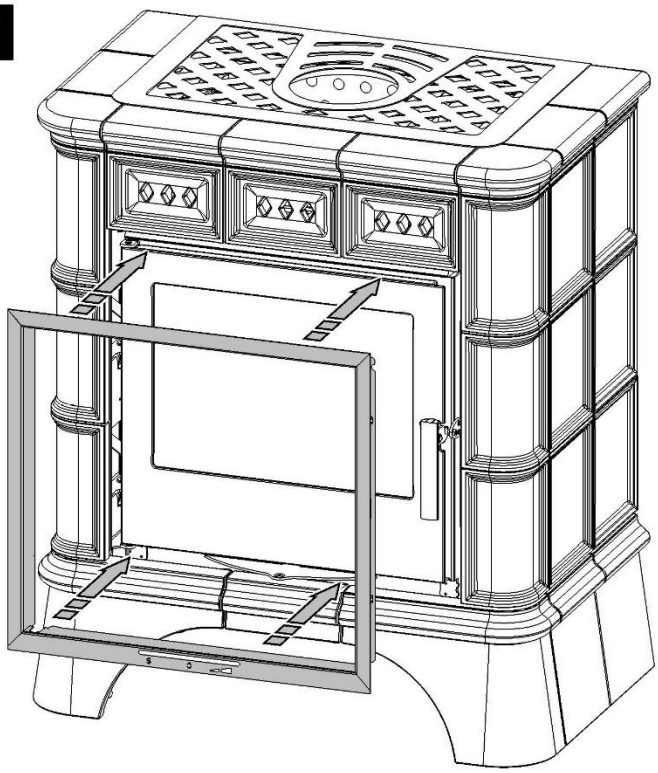

Poznámka

Po dokončení montáže zasilikonujte spáry keramických boků, římsy, čela a soklu (kartuše bílého neutrálního silikonu je součástí dodávky). Případně využijte silikon podobného typu dle Vašeho uvážení.

Poznámka

Po dokončení montáže zasilikónujte škáry keramických bokov, rímsy, čela a sokla (kartuša bieleho neutrálneho silikónu je súčasťou dodávky). Prípadne využite silikón podobného typu podľa vlastného uváženia.

Uwaga

Po zakończeniu montażu należy zakryć silikonem szczeliny w ceramicznych bokach, gzymsie, froncie i cokole (kaseta z białym, neutralnym silikonem wchodzi w skład dostawy). Ewentualnie można użyć silikonu podobnego typu, wg Państwa uznania.

Note

After the installation, fill the joints of the ceramic sides, cornice, front and plinth with silicone (white neutral silicone cartridge included). Alternatively, use silicone of a similar type at your discretion.