Összeszerelési utasítások
Levi

1

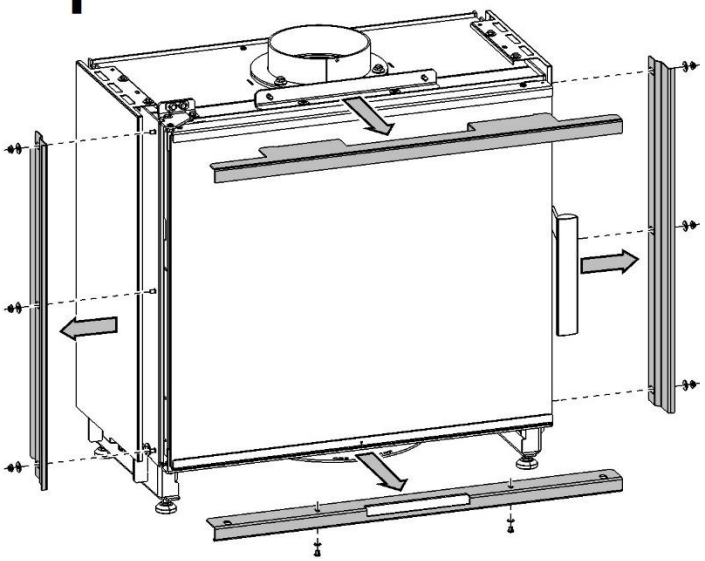

2

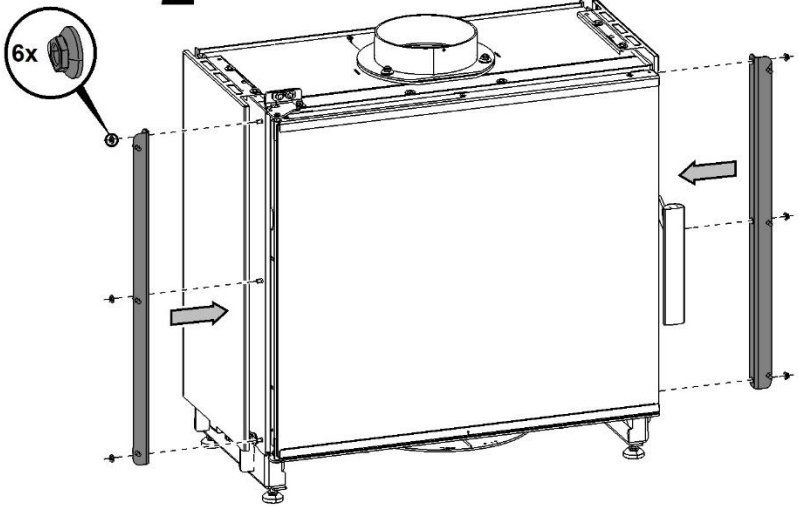

3

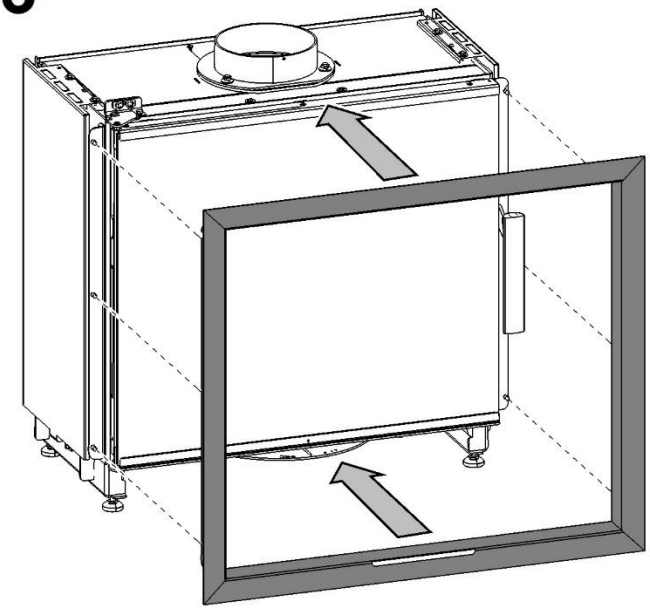

0434715201415-

Gépi fordítás - nincs ellenőrizve.
A változatlan eredeti a dokumentum végén.

HAAS+SOHN

Notice de montage
Levi

1

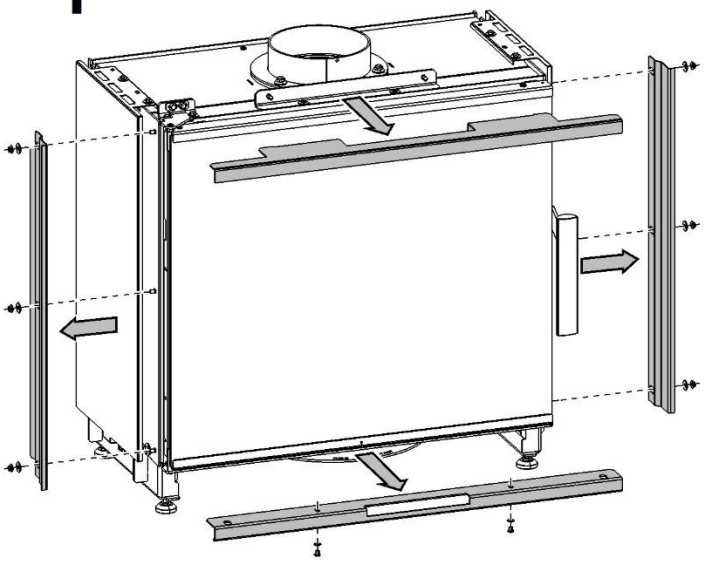

2

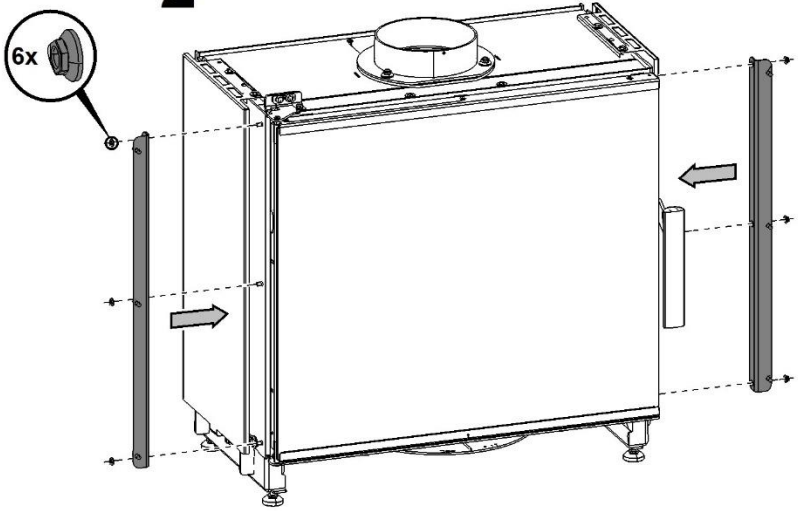

3

