Összeszerelési utasítások

Alope ceramic blue L

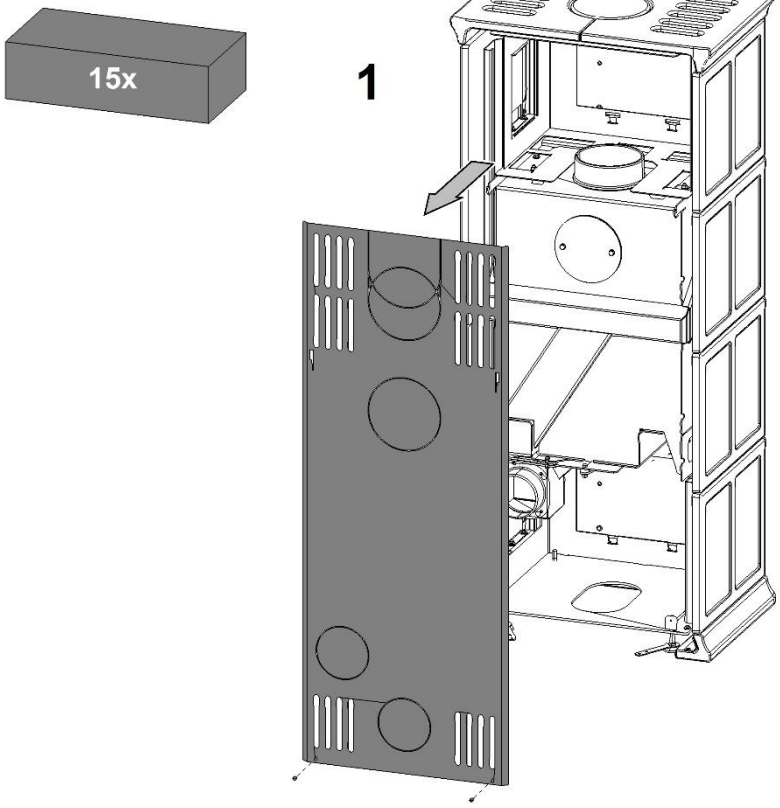

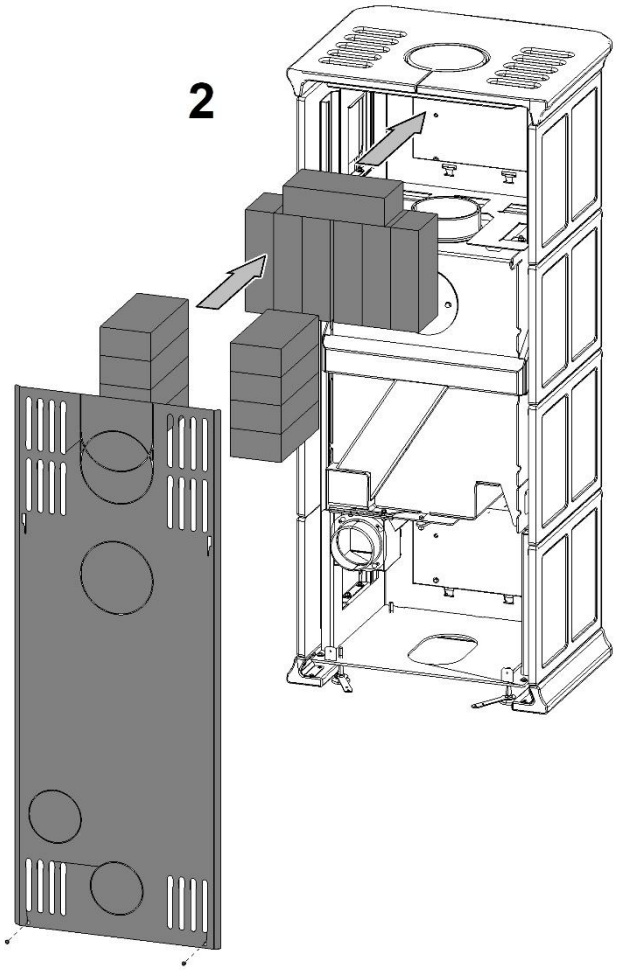

Montážní návod - Montážný návod - Instrukcja montażu - Assembly Instructions
Alope ceramic blue L

