HAAS+SOHN

Összeszerelési útmutató - Összeszerelési útmutató
HSP 6 hőcserélővel/hőcserélővel

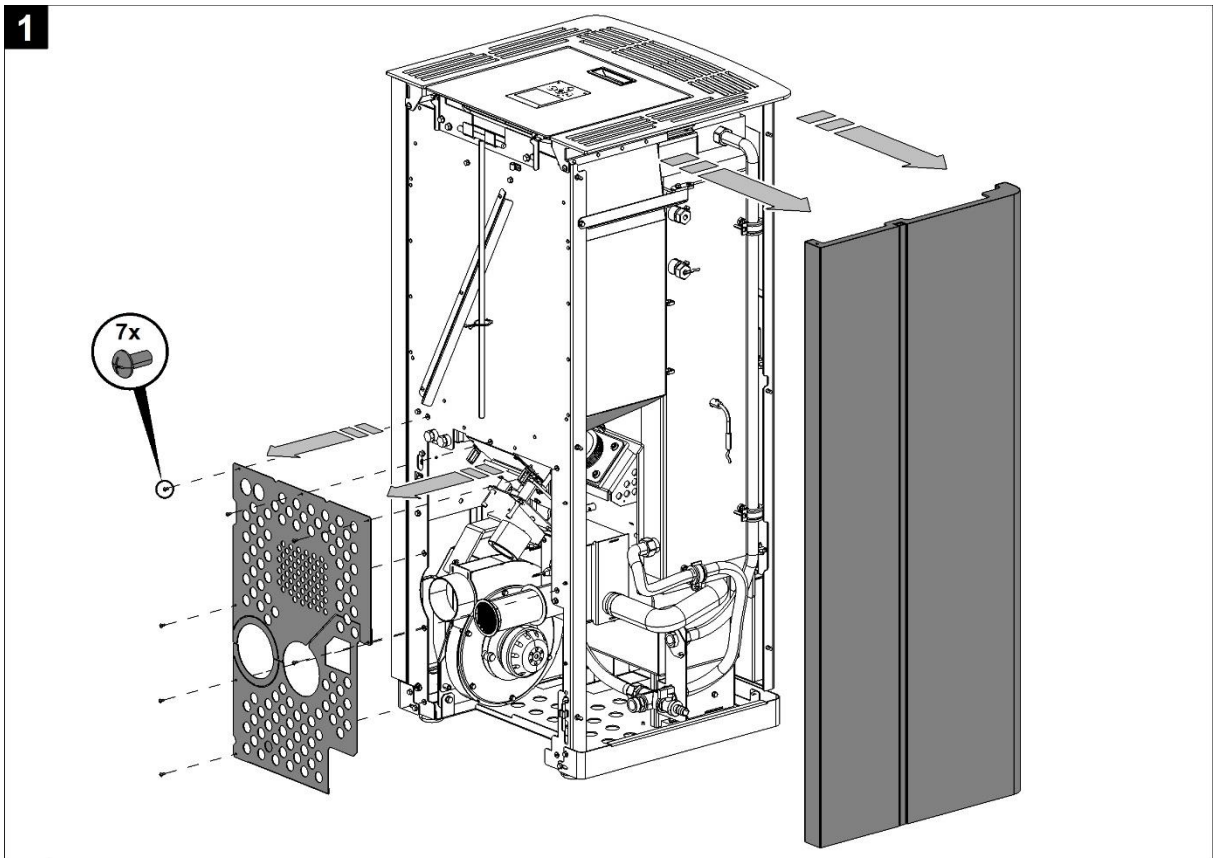

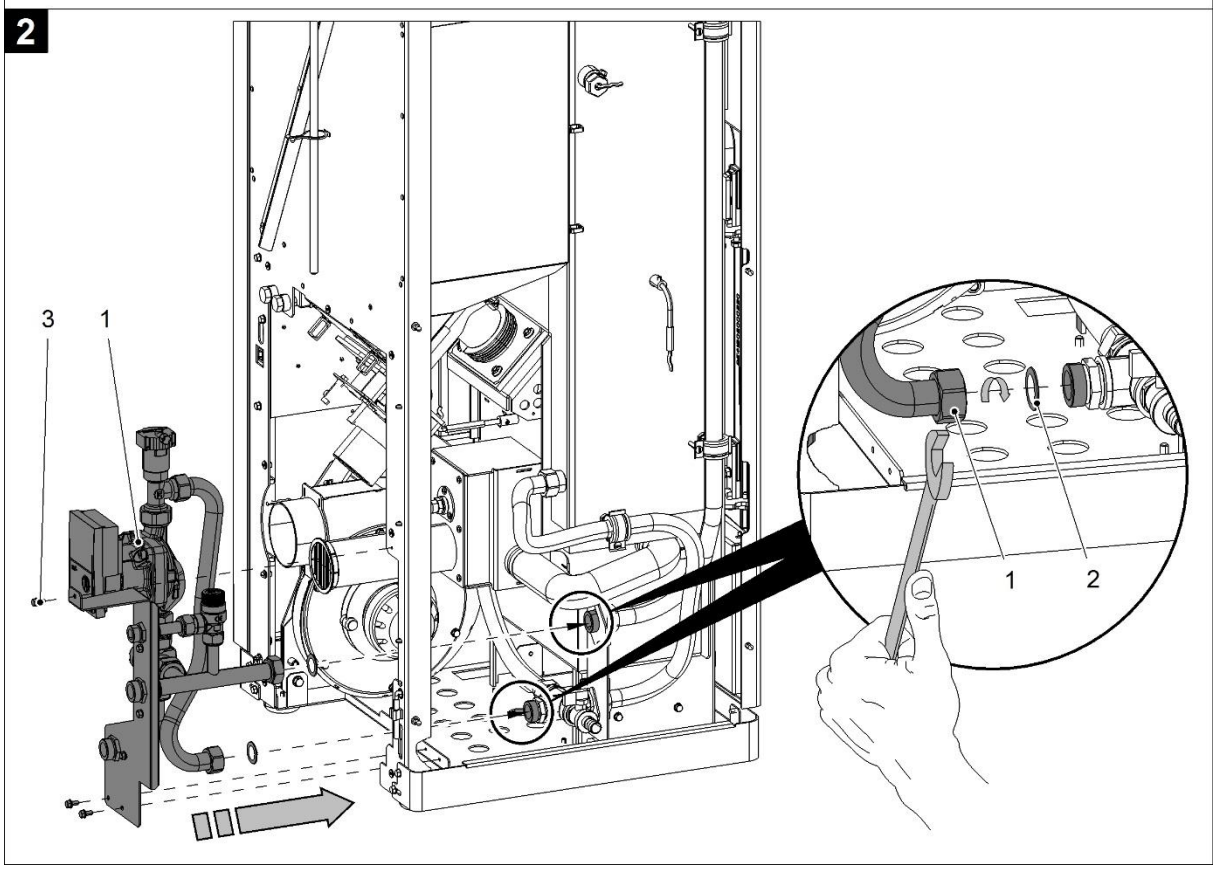

0553808211400b

Gépi fordítás - nincs ellenőrizve.
A változatlan eredeti a dokumentum végén.

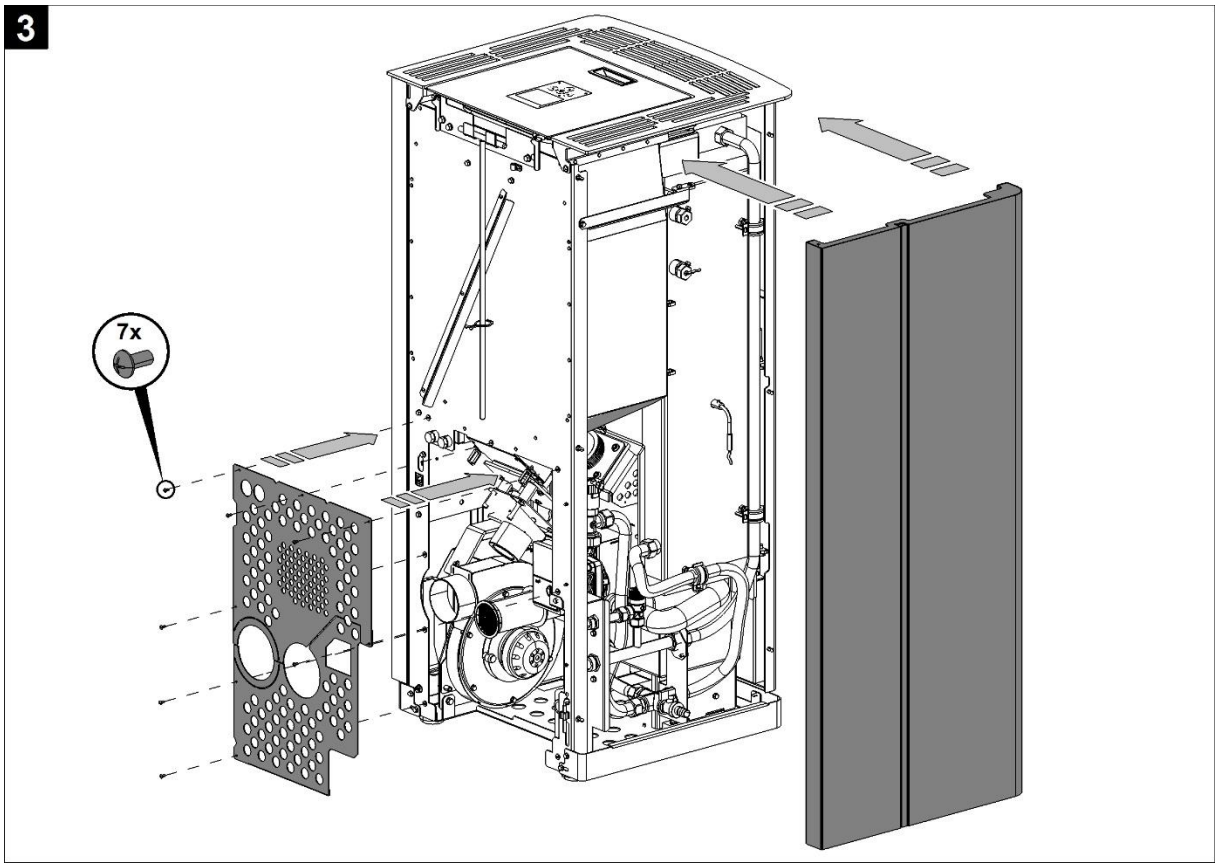

Értesítés!

A hidraulikus modul telepítését mindig szakosodott fűtésszerelő cégre bízza! Üzembe helyezés előtt (mielőtt a melegvíz-rendszert feltöltené vivőközeggel) ellenőrizni kell a melegvíz-rendszer összes csatlakozását, hogy azok megfelelően tömítettek és meghúzottak-e!

Figyelmeztetés!

A hidraulikus modul telepítését mindig szakosodott fűtésszerelő cégre bízza! Üzembe helyezés előtt (mielőtt a melegvíz-rendszert feltöltené a vivőközeggel) ellenőrizni kell a melegvíz-rendszer összes csatlakozását, hogy azok megfelelően tömítettek és meghúzottak-e!

Pozíció	Cikkszám	Összeg	Név	Cím
1	0553808214000	1	Hidraulikus modul	Hidraulikus modul
2		2	Tömítés (tartozék)	Tömítés (a szállítmány része)
3		3	M5x10-es csavar (tartozék)	M5x10 csavar (tartozék)

Gépi fordítás - nincs ellenőrizve.
A változatlan eredeti a dokumentum végén.

HAAS+SOHN

Montážní návod - Montážny návod
HSP 6 s výměníkem/s výmenníkem

1

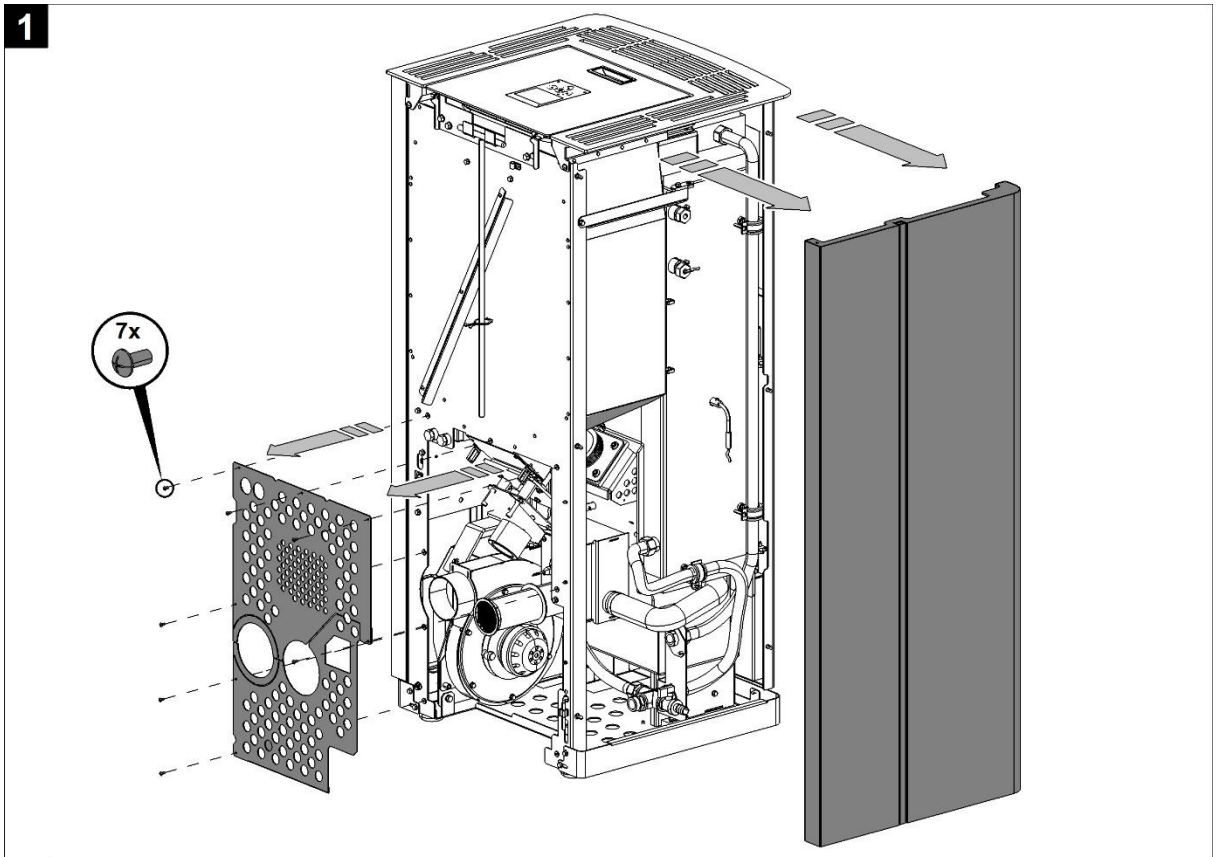

2

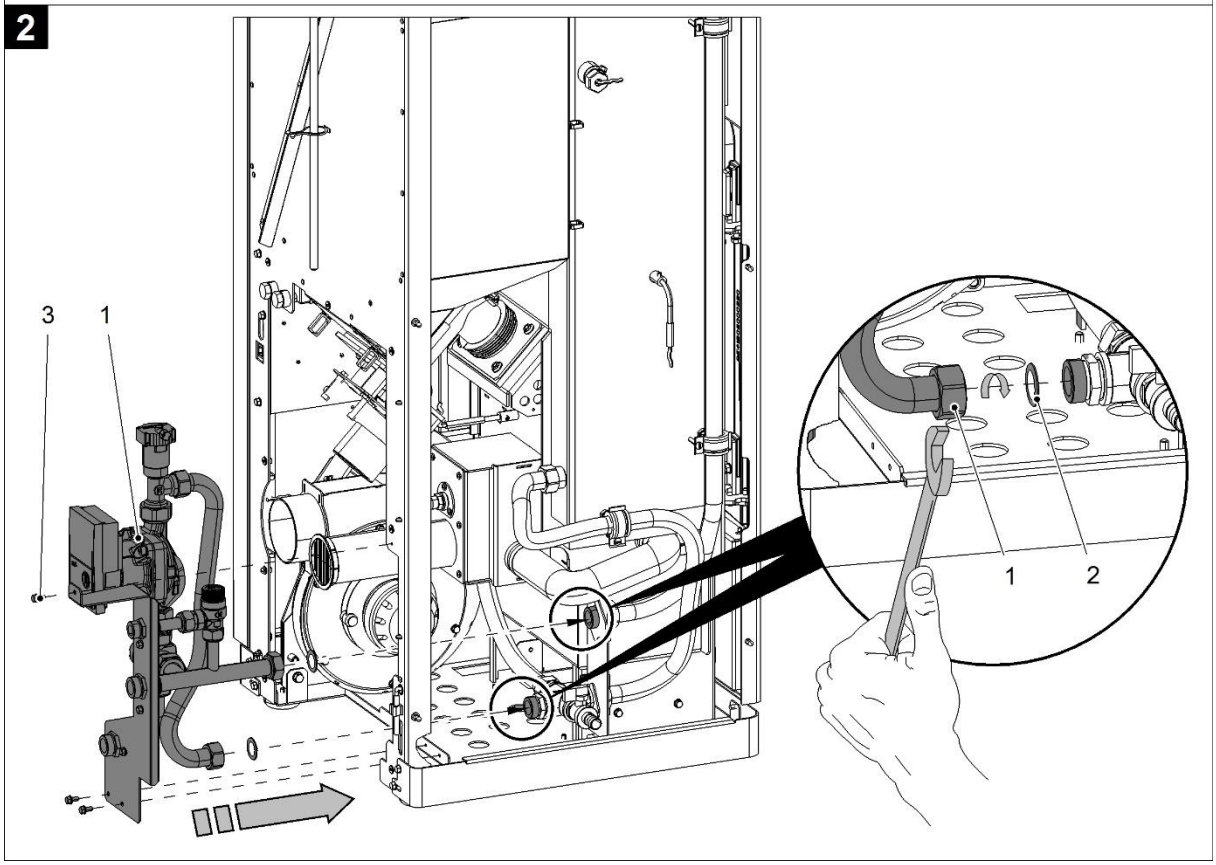

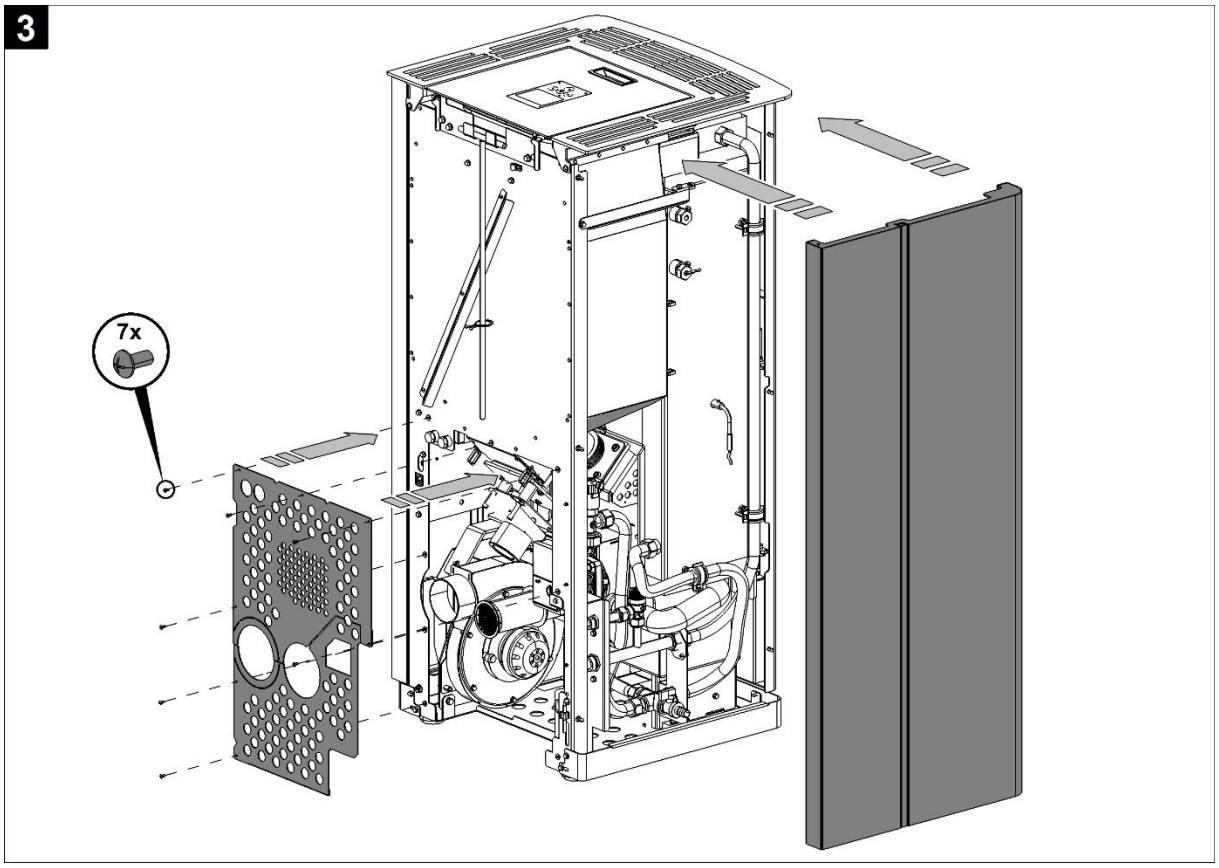

Upozornění!

Montáž hydraulického modulu vždy svěřte specializované topenářské firmě! Před uvedením do provozu (před naplněním teplovodní soustavy nosným médiem) je nutné zkontrolovat všechny spoje teplovodní soustavy, aby byly řádně utěsněny a dotaženy!

Upozornenie!

Montáž hydraulického modulu vždy zverte špecializovanej kúrenárskej firme! Pred uvedením do prevádzky (pred naplnením teplovodnej sústavy nosným médiom) je nutné skontrolovať všetky spoje teplovodnej sústavy, aby boli riadne utesnené a dotiahnuté!

Pozice	Číslo zboží	Množství	Název	Názov
1	0553808214000	1	Hydraulický modul	Hydraulický modul
2		2	Těsnění (součástí dodávky)	Tesnenie (súčasť dodávky)
3		3	Šroub M5x10 (součástí dodávky)	Skrutka M5x10 (súčasť dodávky)