FOXMARK
...DOMA NEJLÍP

Műszaki dokumentáció

HU

Kandalló kályha hőcserélővel

Matera hőcserélővel

0435215031400–

Gépi fordítás - nincs ellenőrizve.
A változatlan eredeti a dokumentum végén.

Bevezetés

Köszönjük szépen, hogy megvásárolta termékünket!

A fűtőberendezés leírása részletes információkat nyújt a fűtőberendezés felépítéséről, műszaki adatairól és működéséről.
Javasoljuk, hogy figyelmesen olvassa el ezt az információt. Ez segít elkerülni a lehetséges hibákat a telepítés és üzemeltetés során.

A részletes telepítési és üzemeltetési feltételeket az Általános kezelési utasításban találja (a szállítási terjedelemben található).

Megjegyzések a szövegben



A legfontosabbak a FIGYELMEZTETÉS jelzéssel ellátott megjegyzések. A FIGYELMEZTETÉS jelzéssel ellátott megjegyzések a fűtőberendezés károsodásának vagy sérülésének súlyos kockázatára figyelmeztetnek.



A Figyelmeztetés feliratú megjegyzés a fűtőtest esetleges károsodására figyelmeztet.



A „Fontos” feliratú megjegyzés a fűtőberendezés működésével kapcsolatos fontos információkra hívja fel a figyelmet.



Így a megjegyzés olyan információkra hívja fel a figyelmét, amelyek általánosságban fontosak a fűtőberendezés működése szempontjából.

Gépi fordítás - nincs ellenőrizve.
A változatlan eredeti a dokumentum végén.

Tartalomjegyzék

1. Műszaki leírás 1
2. Alkatrészlista 2
2.1. A modell teljes lebontása 2
2.2. A1 részlet..... 4
3. A hőcserélő csatlakoztatása 6
3.1. Hurokmentes változat..... 6
3.2. Hurokváltozat 7
4. Könnyű vezérlés 8
5. Gyújtáscsillapító..... 9
6. A hűtőkör telepítése 10
7. A hőcserélő tisztítására vonatkozó utasítások 11
7.1. A hőcserélő hosszú távú tisztítása..... 11
7.2. A hőcserélő rövid távú tisztítása.....12

Gépi fordítás - nincs ellenőrizve.
A változatlan eredeti a dokumentum végén.

Teljes modellfelvétel			
Pozíció	**Név**	**Összeg**	**Cikkszám**
A1	Öntöttvas tűztérajtó (garnitúra)/fekete	1 db	0619018155300
B1	Zárócsap (teljes)	1 db	0619018165007
B2	Tűztér ajtó zsanér (készlet)	1 db	0619018155005
1	Hamutartó	1 db	0432317005600
2	Korlát/fekete	1 db	0419018155006
3	Tűzálló betonrács	1 db	0619018155552
4	Tűzálló bélés – alsó rész (30x114x345)	2 db	0619018155554
5	Tűzálló bélés – bal oldali (85x295x342)	1 db	0619018155551
6	Tűzálló bélés – hátul (35x185x530)	1 db	0619018155553
7	Tűzálló bélés – jobb (85x295x342)	1 db	0619018155511
8	Szabályozó rúd/fekete	1 db	0435215005011
9	Keret/fekete	1 db	0435215005400
10	Csempézett homlokzat/méhsejt	1 db	0435215005120
10	Csempézett homlokzat/elefántcsont	1 db	0435215015120
10	Csempézett homlokzat/zöld	1 db	0435215025120
11	Csempézett szegélyléc/méhsejt	1 db	0435215005150
11	Csempézett lábazat/elefántcsont	1 db	0435215015150
11	Csempézett lábazat/zöld	1 db	0435215025150
12a	Csempézett bal oldal/méhsejt	3 db	0435215005113
12a	Csempézett bal oldal/elefántcsont	3 db	0435215015113
12a	Csempézett bal oldal/zöld	3 db	0435215025113
12b	Csempézett jobb oldal/méhsejt	3 db	0435215005133
12b	Csempézett jobb oldal/elefántcsont	3 db	0435215015133
12b	Csempézett jobb oldal/zöld	3 db	0435215025133
13a	Oldalsó tartó - bal/fekete	1 db	0435215005110
13b	Oldalsó tartó - jobb/fekete	1 db	0435215005130
14	Hőcserélő tömítőzsinór 10x4 mm	1520 mm	0040210040005
15	Hőcserélő burkolat tömítőzsinór 10x4 mm	1850 mm	0040210040005
16	Hőcserélő burkolat/fekete	1 db	0435215005002
17	Csempézett karnis/méhsejt	1 db	0435215005140
17	Csempézett karnis/elefántcsont	1 db	0435215015140
17	Csempézett karnis/zöld	1 db	0435215025140
18	Felső fedél/fekete	1 db	0435215005160
19	Hátlap/fekete	1 db	0435215005007

Gépi fordítás - nincs ellenőrizve.
A változatlan eredeti a dokumentum végén.

20	Érzékelő kút	1 db	0431317006050
21	Külső levegőellátás (Ø100)	1 db	0088500050008
22	Levegőmodul	1 db	0419018155500
P	Talapzat/fekete	1 db	0435215005500
V	Hőcserélő/fekete	1 db	0419018205050

2.2. A1 részlet

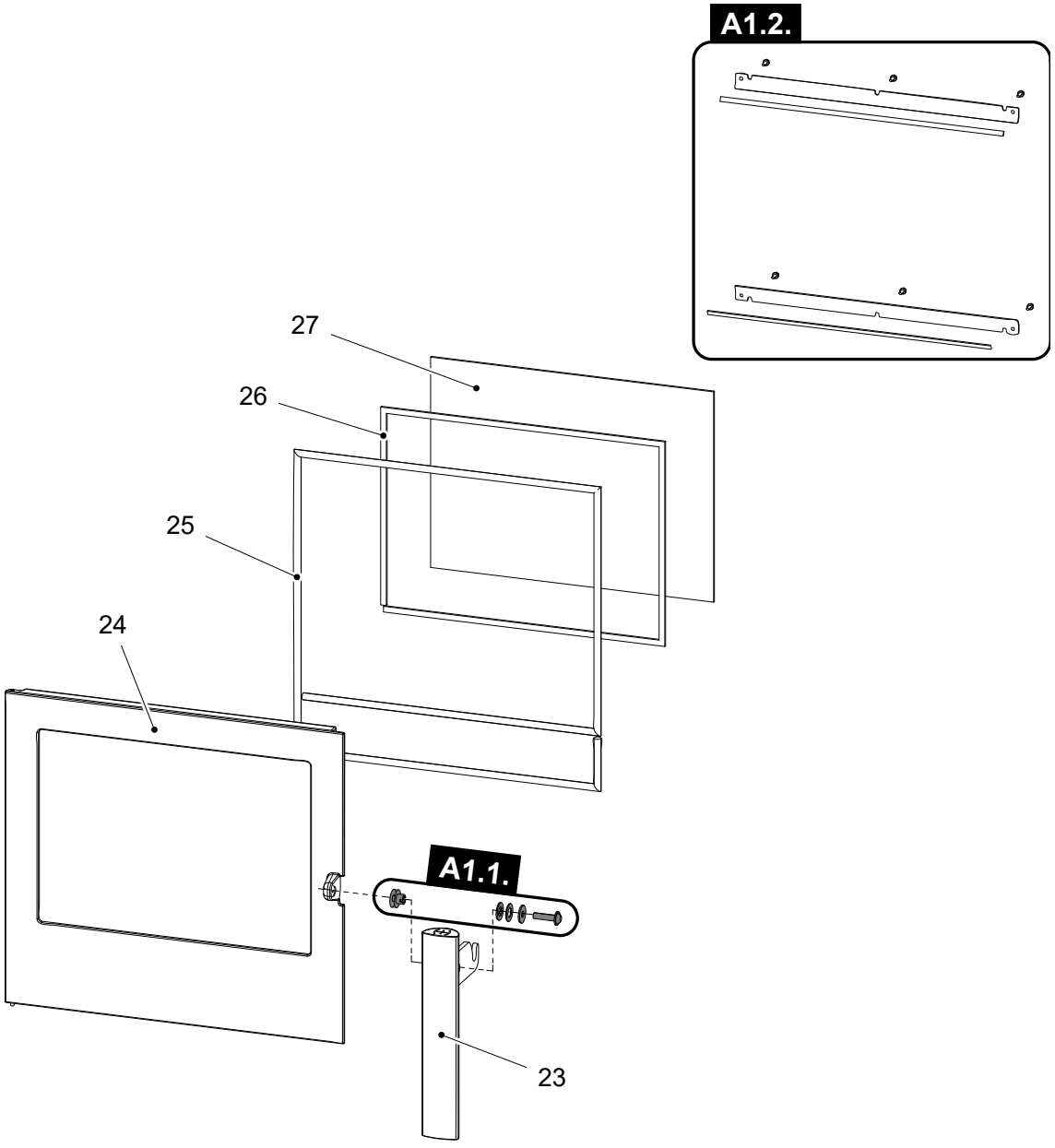

A1 részlet			
Pozíció	**Név**	**Összeg**	**Cikkszám**
A1.1. + 23	Tűztér ajtó karzár (teljes készlet) + kilincsrögzítők – készlet	1 db	0420114017301

Gépi fordítás - nincs ellenőrizve.
A változatlan eredeti a dokumentum végén.

A1.2.	Pohártartó – szett/fekete	1 db	0619018155303
24	Öntöttvas/fekete tűztérajtó	1 db	0619018155301
25	Ajtótömítő zsinór 10 mm	2600 mm	0040300100005
26	Üvegtömítő zsinór 10x4 mm	1700 mm	0040210040005
27	Hőálló üveg (4x370x501)	1 db	0619018155302

Gépi fordítás - nincs ellenőrizve.
A változatlan eredeti a dokumentum végén.

3. A hőcserélő csatlakoztatása

3.1. Hurok nélküli változat

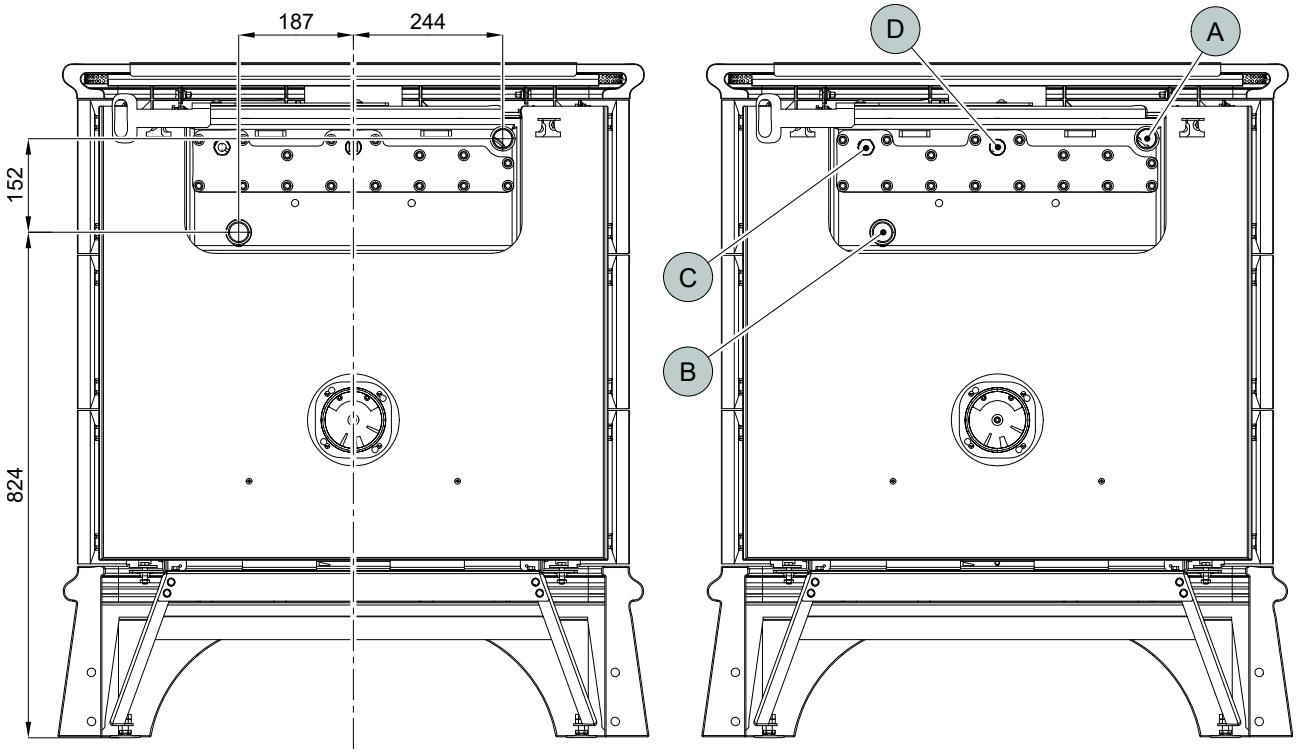

Pozíció	Név
A	Fűtővíz kimenet (belső menet G1")
B	Visszatérő víz bemenet (belső menet G1")
C	Furat termosztatikus érzékelőhöz (belső menet G1/2")/keringető szivattyúhoz való merülőhüvellyel
D	Furat a termosztatikus merülőhüvelyhez (belső menet G1/2")/hűtőhurokhoz

Gépi fordítás - nincs ellenőrizve.
A változatlan eredeti a dokumentum végén.

3.2. Hurokváltozat

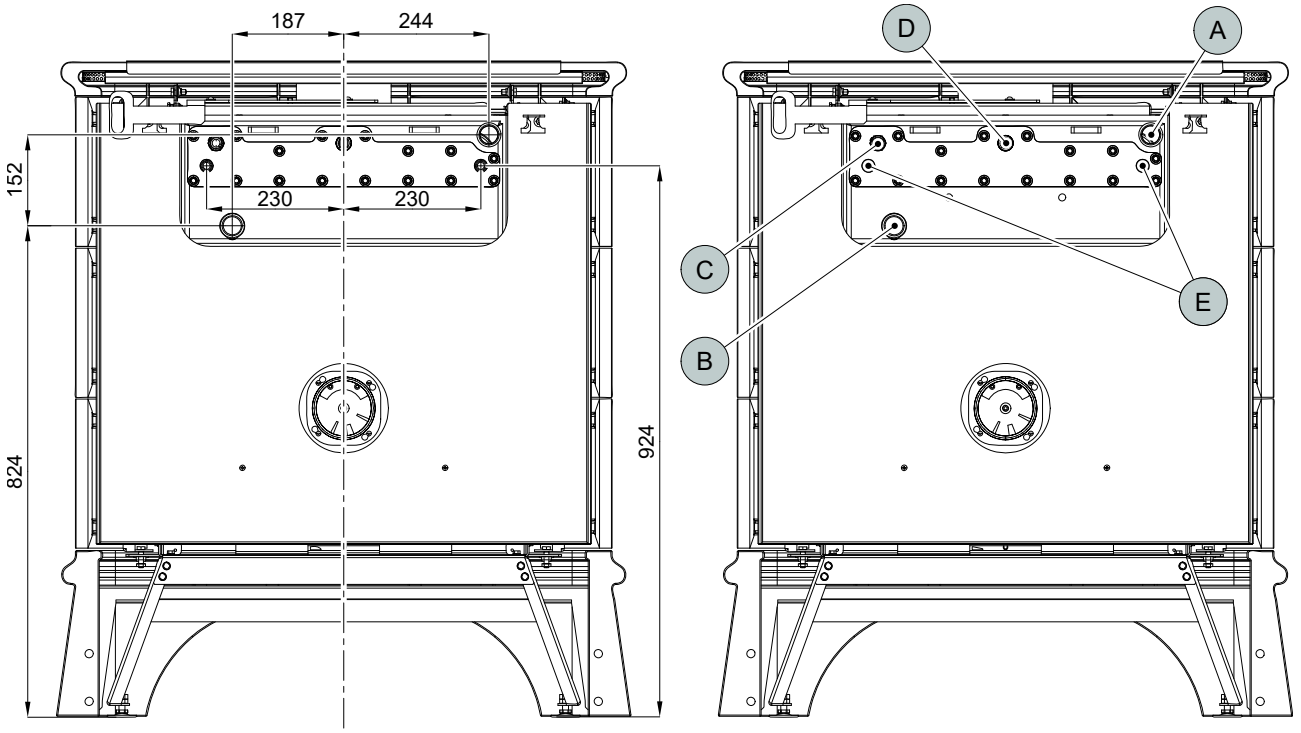

Pozíció	Név
A	Fűtővíz kimenet (belső menet G1")
B	Visszatérő víz bemenet (belső menet G1")
C	Furat termosztatikus érzékelőhöz (belső menet G1/2")/keringető szivattyúhoz való merülőhüvellyel
D	Furat a termosztatikus merülőhüvelyhez (belső menet G1/2")/hűtőhurokhoz
E	Hűtőkör bemenet/kimenet (G1/2" külső menet)

Gépi fordítás - nincs ellenőrizve.
A változatlan eredeti a dokumentum végén.

4. Könnyű vezérlés

Mindhárom levegőbemenet (elsődleges, másodlagos, harmadlagos) vezérlése egyetlen szabályozóval.

1. A szabályozó a gyújtáshoz kijelölt helyzetben van (A. ábra). Mindhárom levegőbemeneti nyílás (elsődleges, másodlagos, harmadlagos) nyitva van.
2. Az Easy control szabályozó beállítása fűtés üzemmódba (B. ábra).
3. A szabályozó a levegőbemenetek zárására szolgáló állásban van (C. ábra). Egyik bemenet sincs nyitva (elsődleges, másodlagos, harmadlagos). Ez a helyzet csak akkor használatos, ha a kályha nem működik, miután a fűtési folyamat befejeződött.

FIGYELMEZTETÉS

A fűtési folyamat során a levegőbemeneteket tilos elzárni (C. ábra)! Szélsőséges esetekben robbanás következhet be a kályhában, ami üvegszilánkokat, parázs szétszóródását és tüzet okozhat.

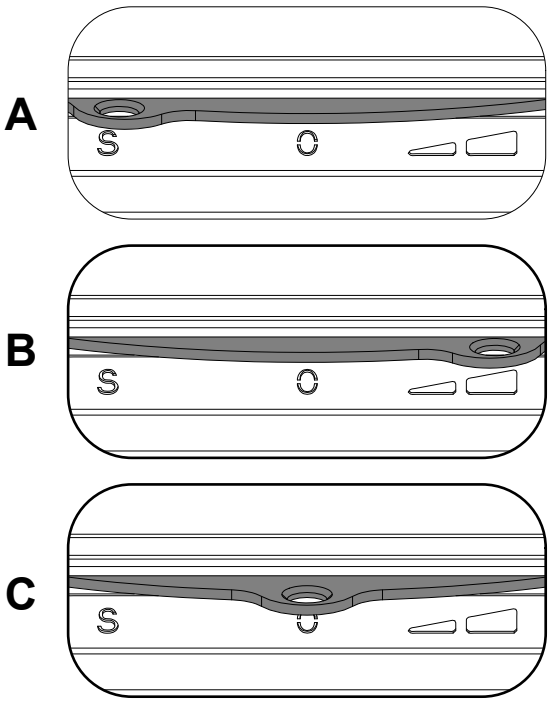

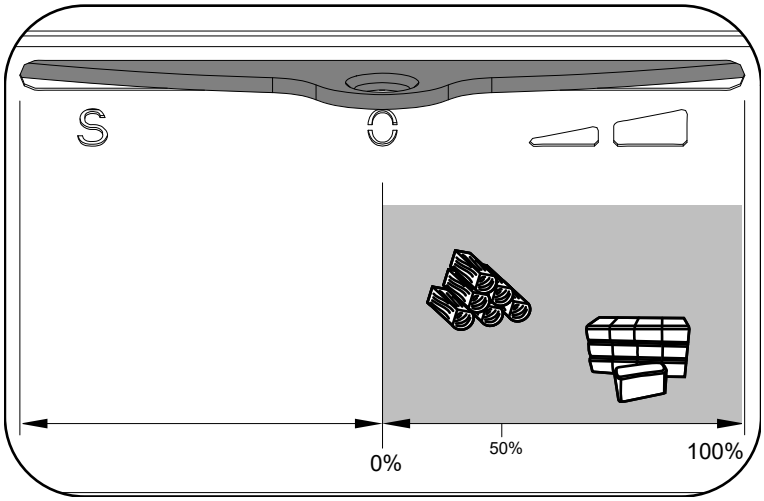

Gépi fordítás - nincs ellenőrizve.
A változatlan eredeti a dokumentum végén.

5. Gyújtáscsillapító

FONTOS

Gyulladt kémény vagy rossz huzat esetén a gyújtócsappantyú szabályozóját csúsztassa 1. állásba (A. ábra), a gyújtócsappantyú nyitva van. Fűtés közben a gyújtócsappantyú szabályozóját csúsztassa 0. állásba (B. ábra), a gyújtócsappantyú zárva van.

Jegyzet

Felhívjuk figyelmét, hogy a nyitott gyújtáscsillapítóval történő hosszan tartó fűtés jelentősen csökkenti a fűtés hatékonyságát, növeli az üzemanyag-fogyasztást és rontja a károsanyag-kibocsátási paramétereket!

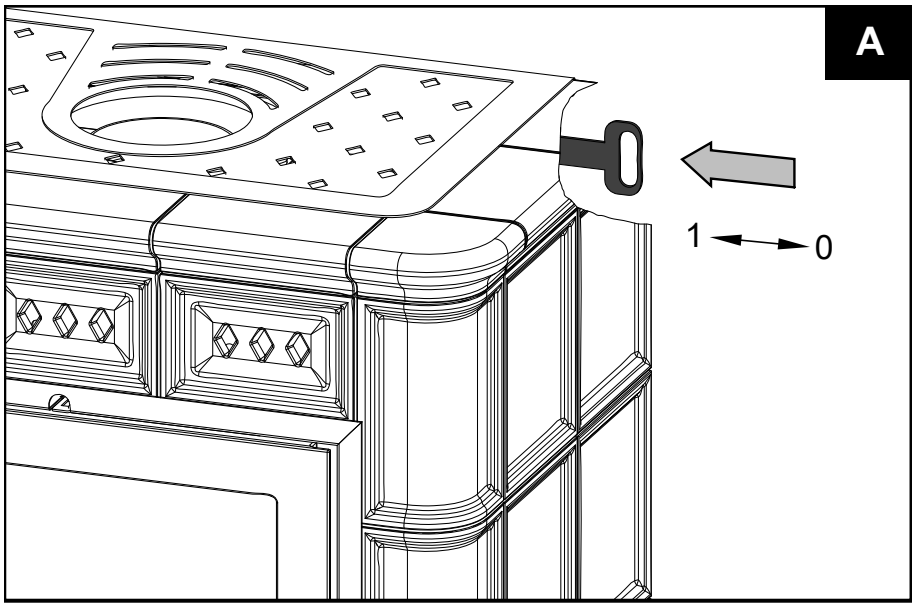

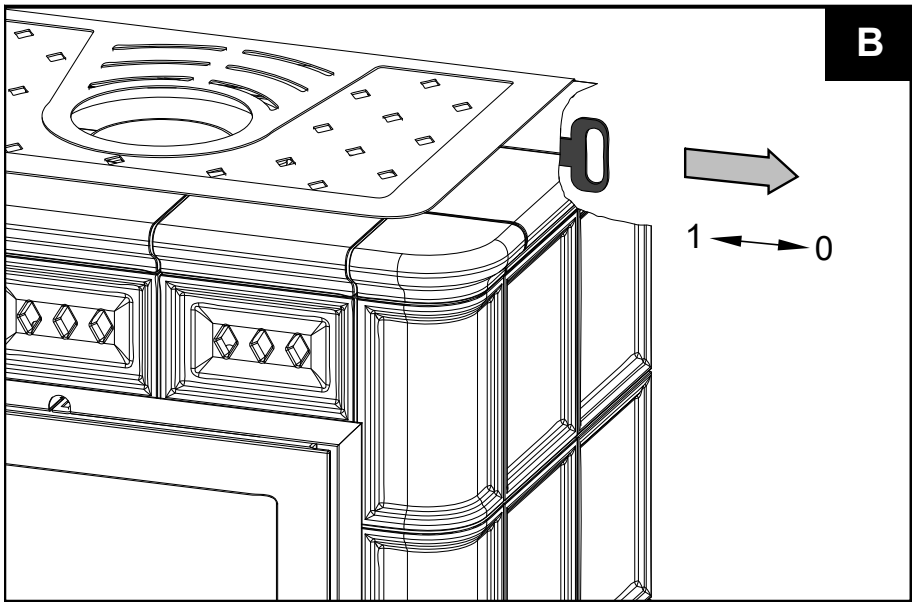

Gépi fordítás - nincs ellenőrizve.
A változatlan eredeti a dokumentum végén.

6. A hűtőkör telepítése

FONTOS

A hűtőkör külön tartozékként kerül szállításra.

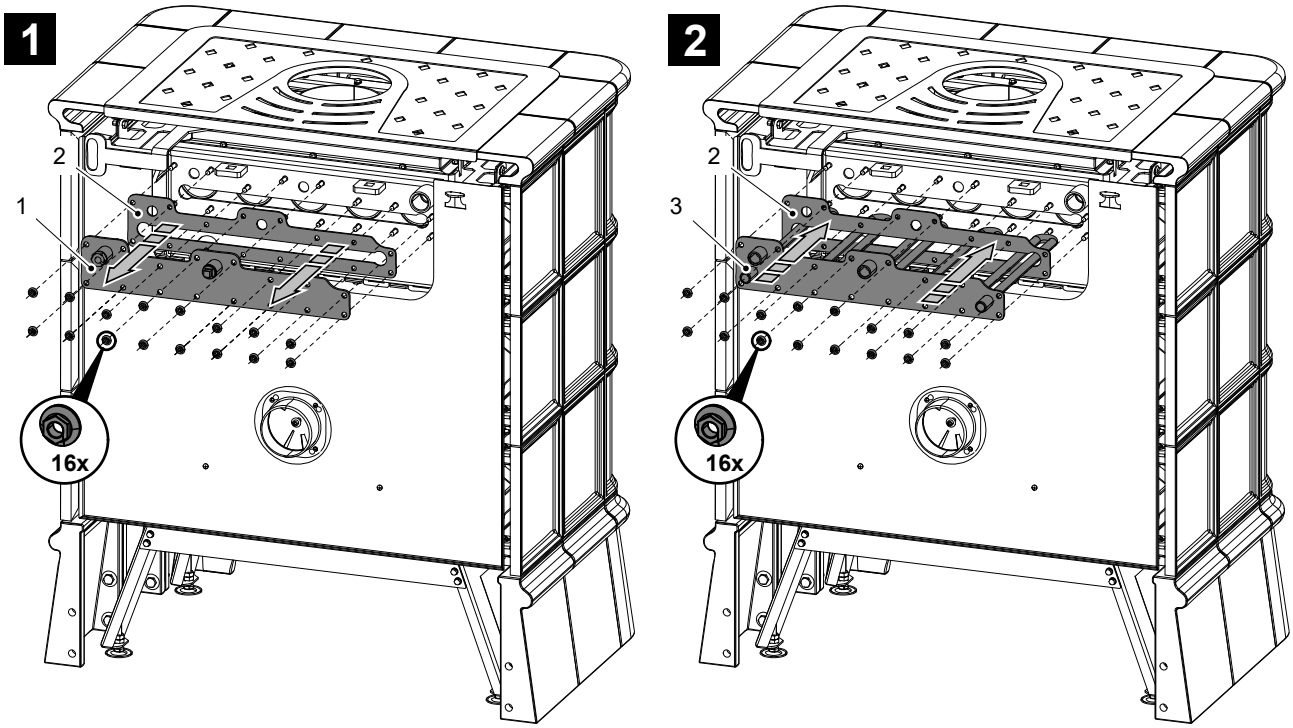

Pozíció	Név	Cikkszám
1	Hurokvédő/fekete	0419018305023
2	Pecsét	0419018305013
3	Hűtőkör	0419018155018

Gépi fordítás - nincs ellenőrizve.
A változatlan eredeti a dokumentum végén.

7. A hőcserélő tisztítására vonatkozó utasítások

7.1. A hőcserélő hosszú távú tisztítása

ÉRTESÍTÉS

Végezze el a hőcserélő hosszú távú tisztítását felülről a hőcserélő burkolatának eltávolítása után, vagy alulról a kazánról, legalább évente 1 (pl. fűtési szezon előtt).

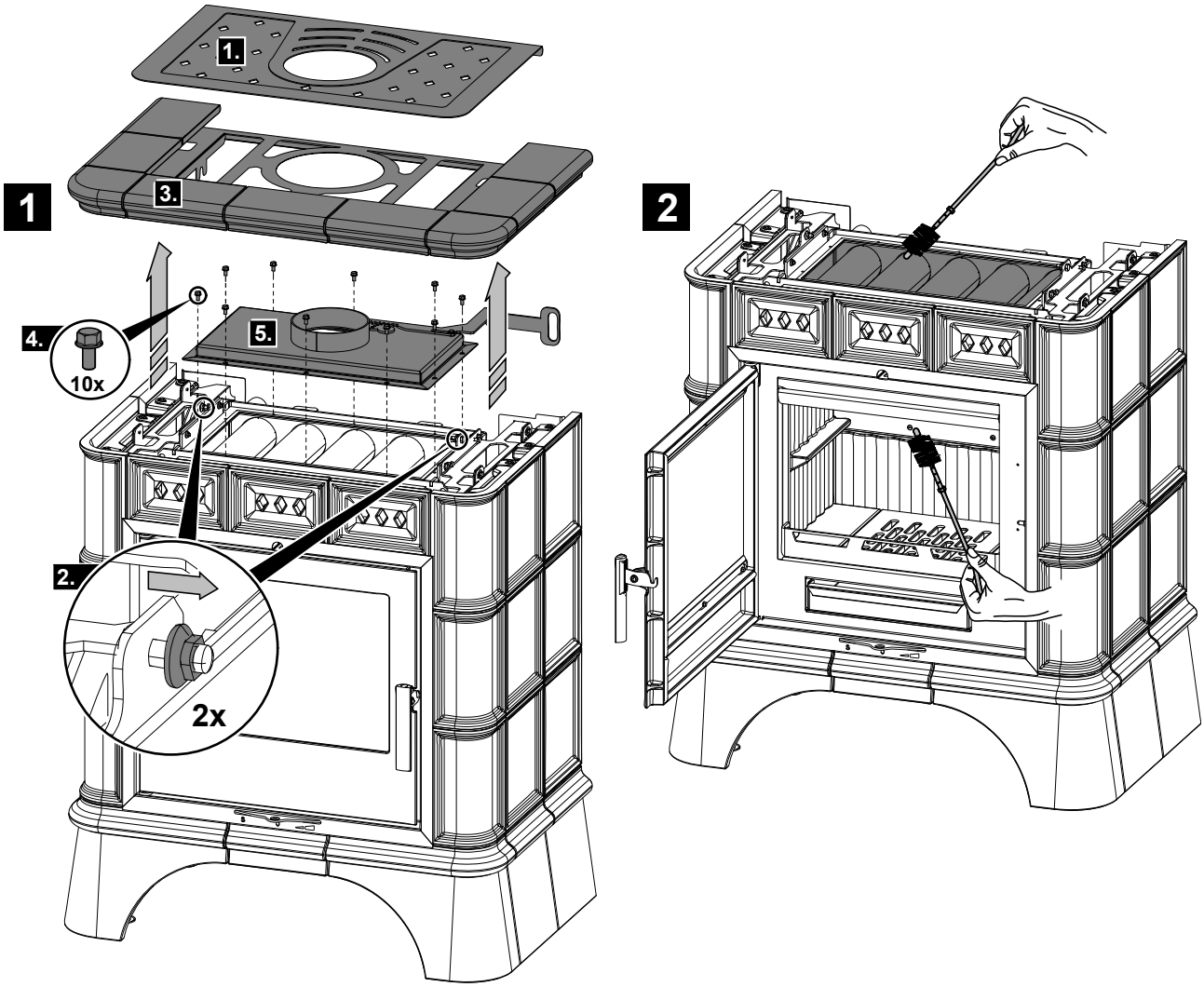

Gépi fordítás - nincs ellenőrizve.
A változatlan eredeti a dokumentum végén.

7.2. A hőcserélő rövid távú tisztítása

FONTOS

A kaparóléccel (4 poz., 3 ábra) történő tisztítást legalább hetente 1 , vagy a fűtés intenzitásától függően gyakrabban ajánlott elvégezni.

1

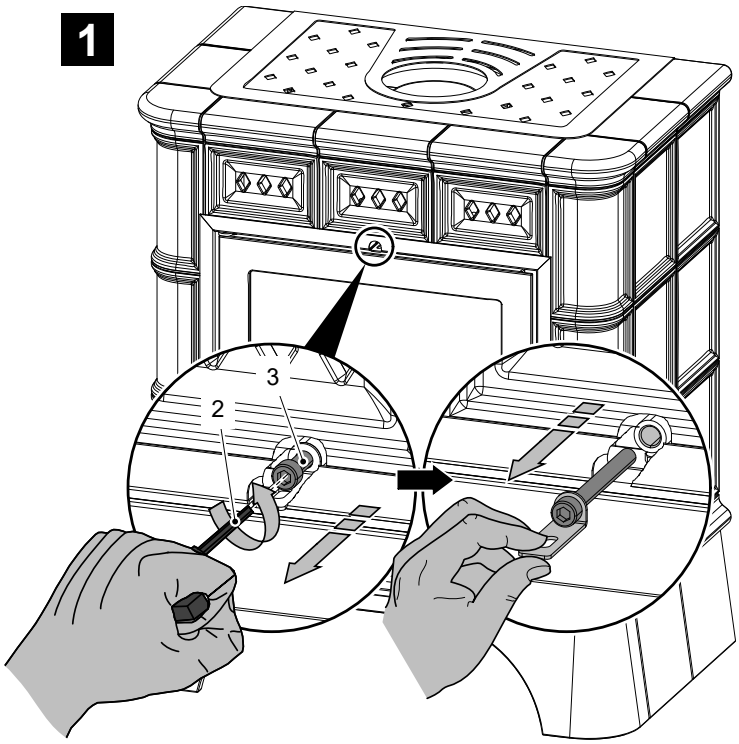

2

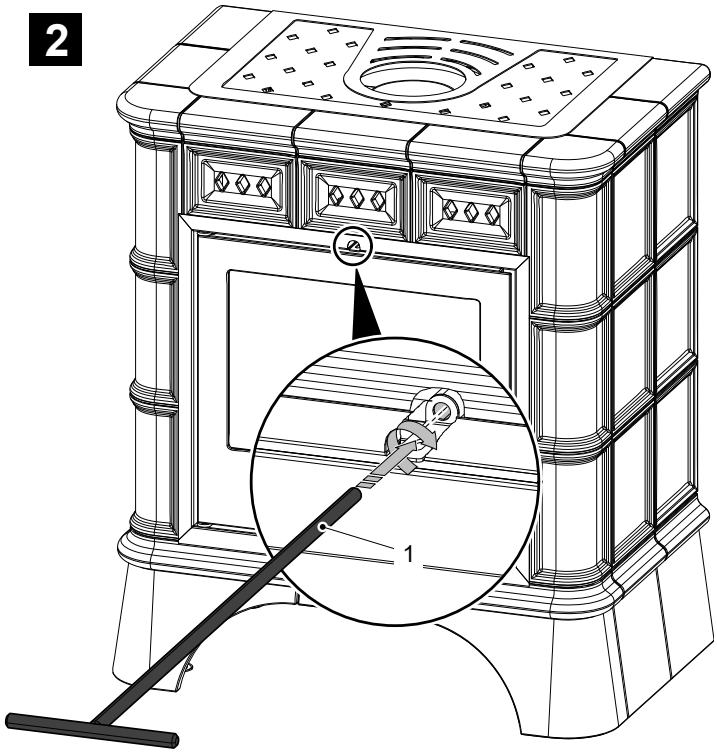

Gépi fordítás - nincs ellenőrizve.
A változatlan eredeti a dokumentum végén.

3

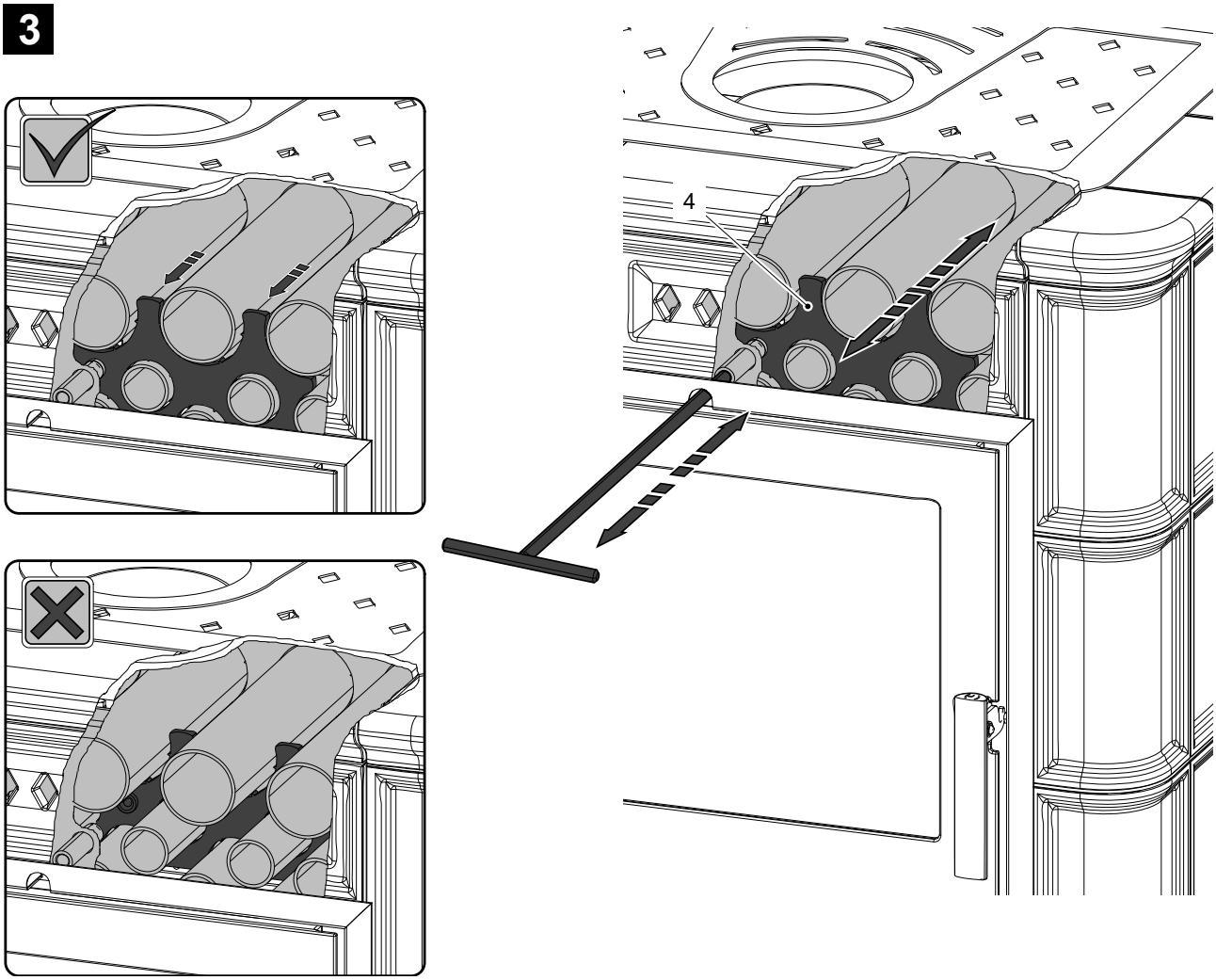

Pozíció	Név	Cikkszám
1	Tisztítópálca/fekete	0433317005063
2	8 mm-es imbuszkulcs (tartozék)	9001700085002
3	M10x100-as csavar (DIN 912)	0030031001005
4	Ablaktörlő lapát	–

Gépi fordítás - nincs ellenőrizve.
A változatlan eredeti a dokumentum végén.

FOXMARK

...DOMA NEJLÍP

Technická dokumentace

CZ

Krbová kamna s výměníkem

Matera s výměníkem

04352150314000–

Úvod

Srdečně děkujeme za zakoupení našeho výrobku!

Popis topidla Vás podrobně seznámí s konstrukcí, technickou specifikací a obsluhou topidla. Doporučujeme seznámit se pozorně s těmito údaji. Vyvarujete se tak případných chyb při vlastní montáži a obsluze.

Podrobné podmínky instalace a obsluhy naleznete ve Všeobecném návodu k obsluze (součást dodávky).

Poznámky v textu



Nejdůležitější jsou poznámky nadepsané **VAROVÁNÍ**. Poznámky nadepsané **VAROVÁNÍ** Vás upozorňují na **vážné nebezpečí poškození topidla či poranění.**



Poznámka nadepsaná **Upozornění** Vás upozorňuje na možná poškození Vašeho topidla.



Poznámka nadepsaná **Důležité** Vás upozorňuje na informace důležité k provozu Vašeho topidla.



Poznámka jako taková Vás upozorňuje zcela obecně na informace důležité k provozu Vašeho topidla.

CZ

Obsah

1. Technický popis 1

2. Seznam náhradních dílů 2
2.1. Celkový rozstřel modelu 2
2.2. Detail A1 4

3. Zapojení výměníku 6
3.1. Varianta bez smyčky 6
3.2. Varianta se smyčkou 7

4. Easy control 8

5. Zatápěcí klapka 9

6. Montáž vychlazovací smyčky 10

7. Návod na čištění výměníku 11
7.1. Dlouhodobé čištění výměníku 11
7.2. Krátkodobé čištění výměníku 12

1. Technický popis

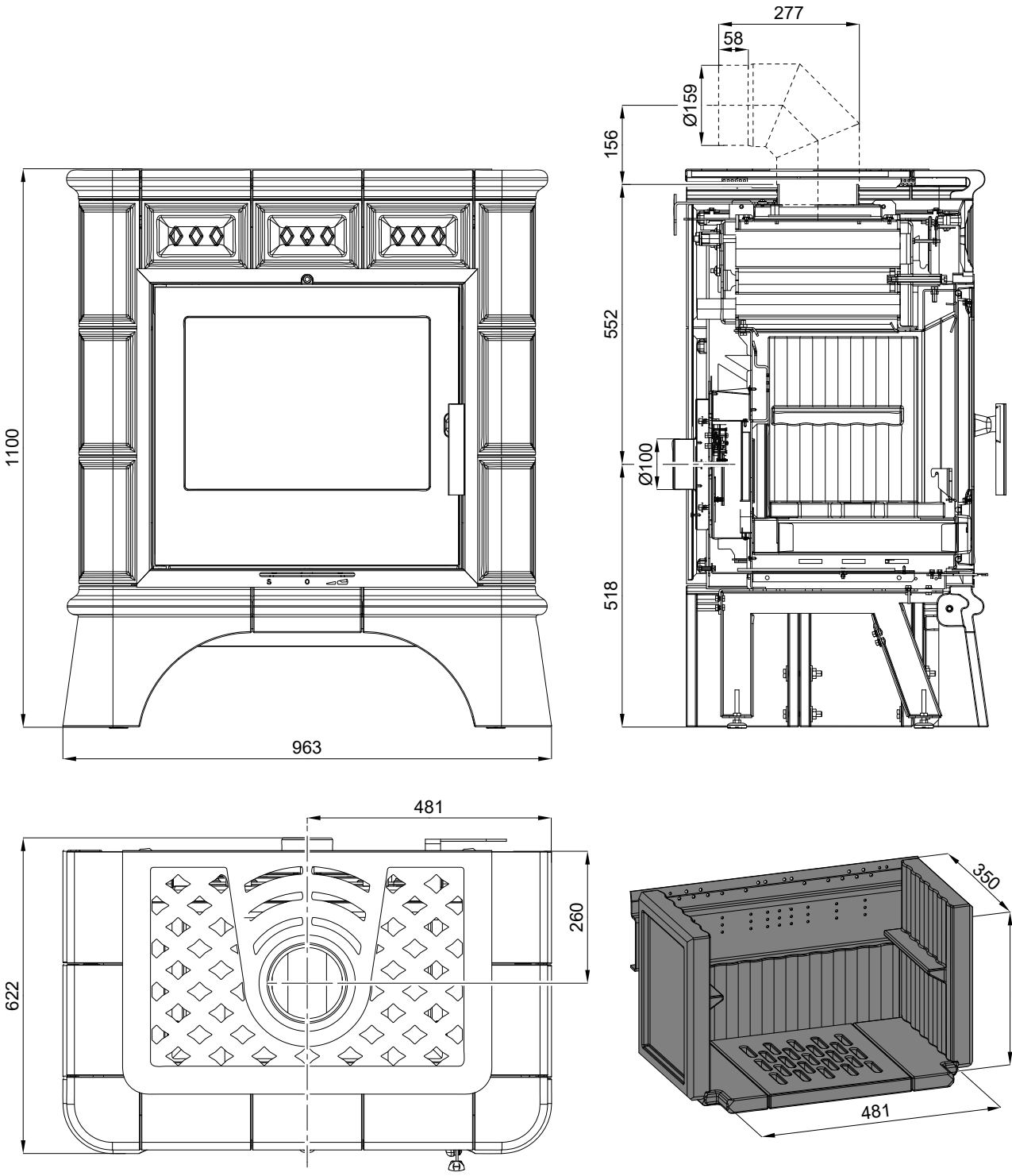

2. Seznam náhradních dílů

2.1. Celkový rozstřel modelu

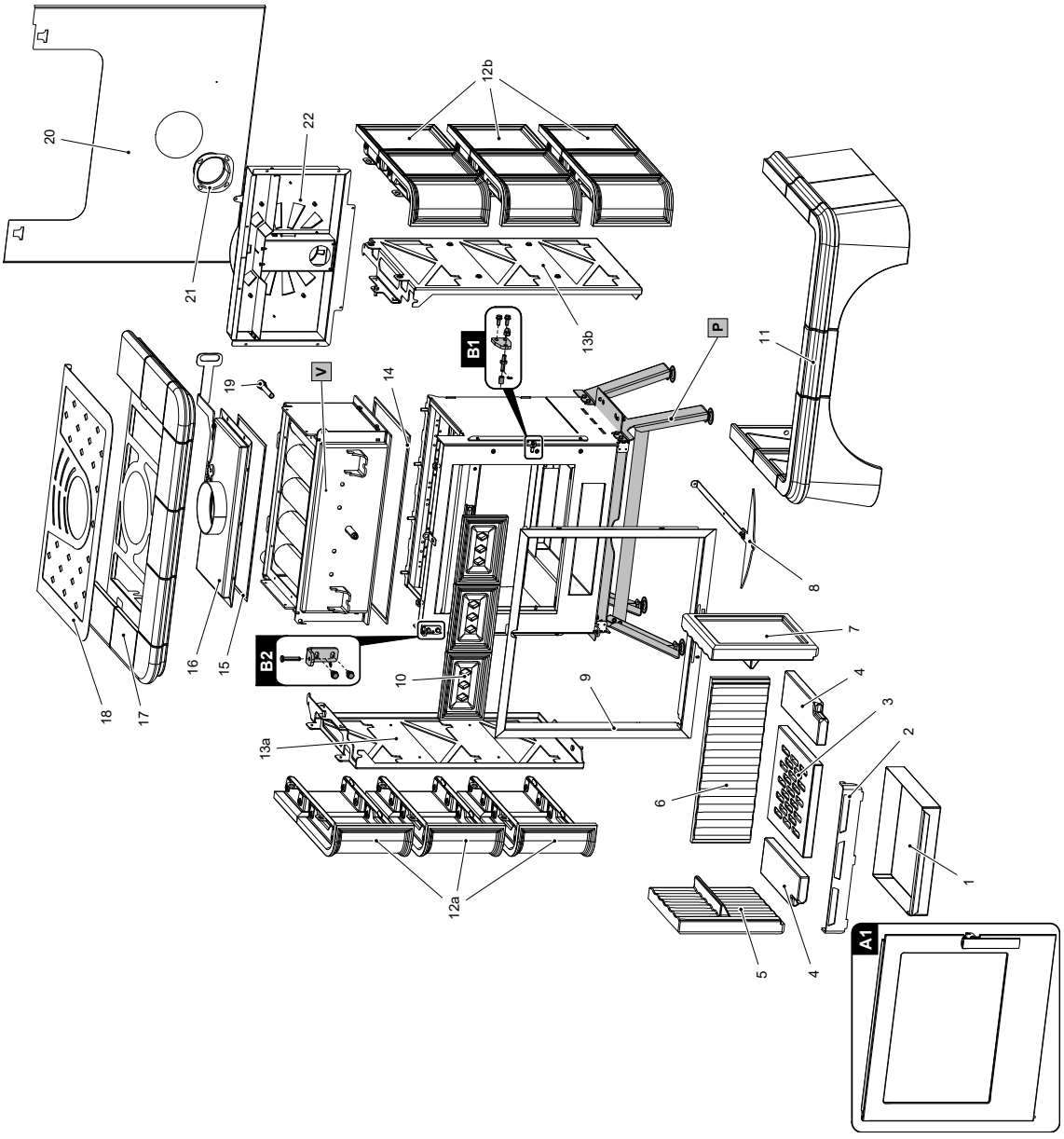

Celkový rozstřel modelu			
Pozice	**Název**	**Množství**	**Číslo zboží**
A1	Dvířka topeniště litinová (komplet)/černá	1 ks	0619018155300
B1	Čep zavírání (komplet)	1 ks	0619018165007
B2	Závěs dvířek topeniště (komplet)	1 ks	0619018155005
1	Popelník	1 ks	0432317005600
2	Zábrana/černá	1 ks	0419018155006
3	Žárobetonový rošt	1 ks	0619018155552
4	Žáruvzdorná vyzdívka – spodní (30x114x345)	2 ks	0619018155554
5	Žáruvzdorná vyzdívka – levá (85x295x342)	1 ks	0619018155551
6	Žáruvzdorná vyzdívka – zadní (35x185x530)	1 ks	0619018155553
7	Žáruvzdorná vyzdívka – pravá (85x295x342)	1 ks	0619018155511
8	Táhlo regulátoru/černá	1 ks	0435215005011
9	Rám/černá	1 ks	0435215005400
10	Kachlové čelo/medovník	1 ks	0435215005120
10	Kachlové čelo/slonová kost	1 ks	0435215015120
10	Kachlové čelo/zelená	1 ks	0435215025120
11	Kachlový sokl/medovník	1 ks	0435215005150
11	Kachlový sokl/slonová kost	1 ks	0435215015150
11	Kachlový sokl/zelená	1 ks	0435215025150
12a	Kachlový bok-levý/medovník	3 ks	0435215005113
12a	Kachlový bok-levý/slonová kost	3 ks	0435215015113
12a	Kachlový bok-levý/zelená	3 ks	0435215025113
12b	Kachlový bok-pravý/medovník	3 ks	0435215005133
12b	Kachlový bok-pravý/slonová kost	3 ks	0435215015133
12b	Kachlový bok-pravý/zelená	3 ks	0435215025133
13a	Držák boku-levý/černá	1 ks	0435215005110
13b	Držák boku-pravý/černá	1 ks	0435215005130
14	Těsnící šňůra výměníku 10x4 mm	1520 mm	0040210040005
15	Těsnící šňůra víka výměníku 10x4 mm	1850 mm	0040210040005
16	Víko výměníku/černá	1 ks	0435215005002
17	Kachlová římsa/medovník	1 ks	0435215005140
17	Kachlová římsa/slonová kost	1 ks	0435215015140
17	Kachlová římsa/zelená	1 ks	0435215025140
18	Vrchní kryt/černá	1 ks	0435215005160
19	Zadní kryt/černá	1 ks	0435215005007

20	Jímka na čidlo	1 ks	0431317006050
21	Externí přívod vzduchu (Ø100)	1 ks	0088500050008
22	Modul vzduchu	1 ks	0419018155500
P	Podstavec/černá	1 ks	0435215005500
V	Výměník/černá	1 ks	0419018205050

2.2. Detail A1

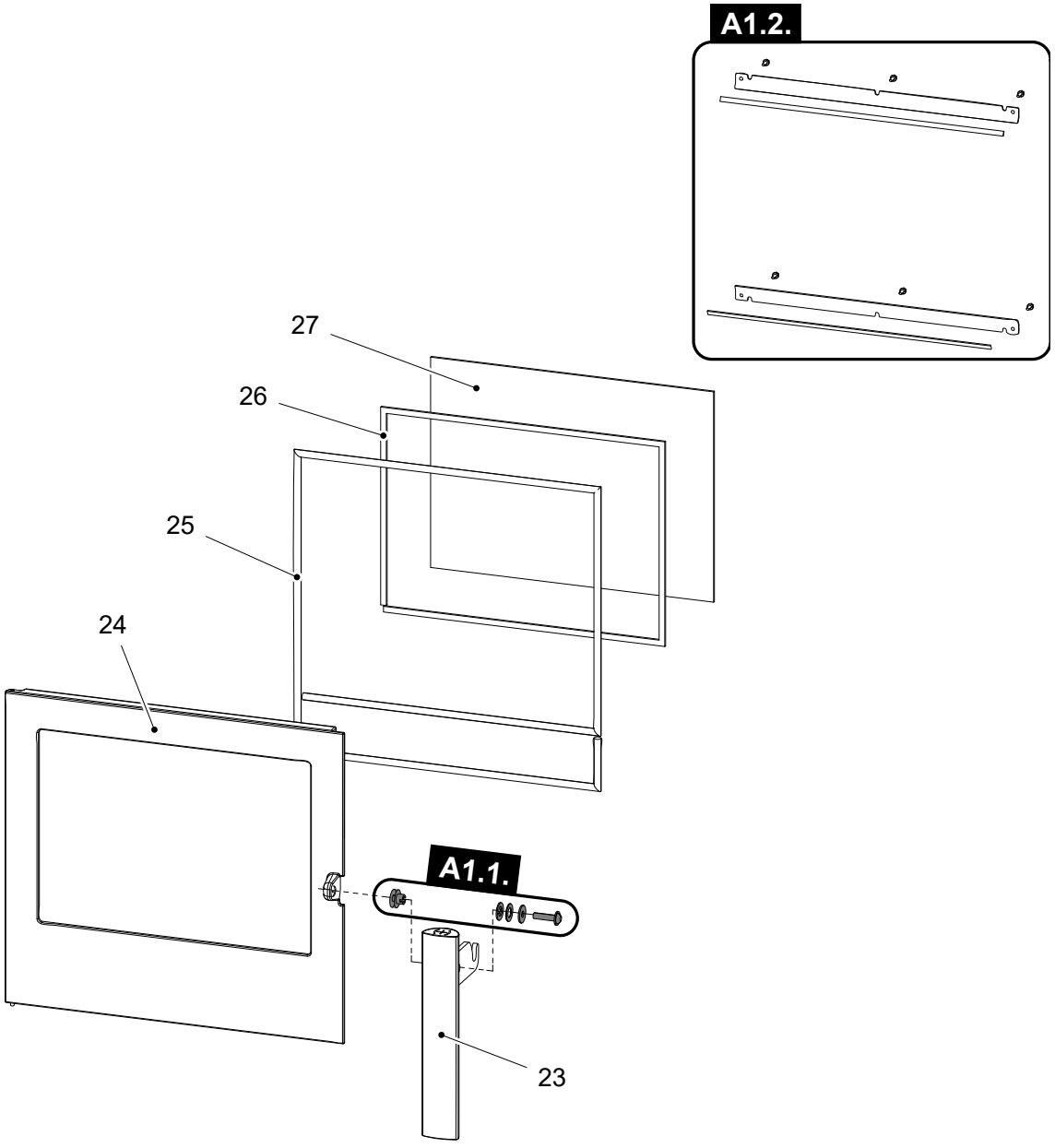

Detail A1			
Pozice	**Název**	**Množství**	**Číslo zboží**
A1.1. + 23	Pákový uzávěr dvířek topeniště (komplet) + spojovací materiál kliky – set	1 ks	0420114017301

A1.2.	Držák skla – set/černá	1 ks	0619018155303
24	Dvířka topeniště litinová/černá	1 ks	0619018155301
25	Těsnící šňůra dveří 10 mm	2600 mm	0040300100005
26	Těsnící šňůra skla 10x4 mm	1700 mm	0040210040005
27	Žáruvzdorné sklo (4x370x501)	1 ks	0619018155302

3. Zapojení výměníku

3.1. Varianta bez smyčky

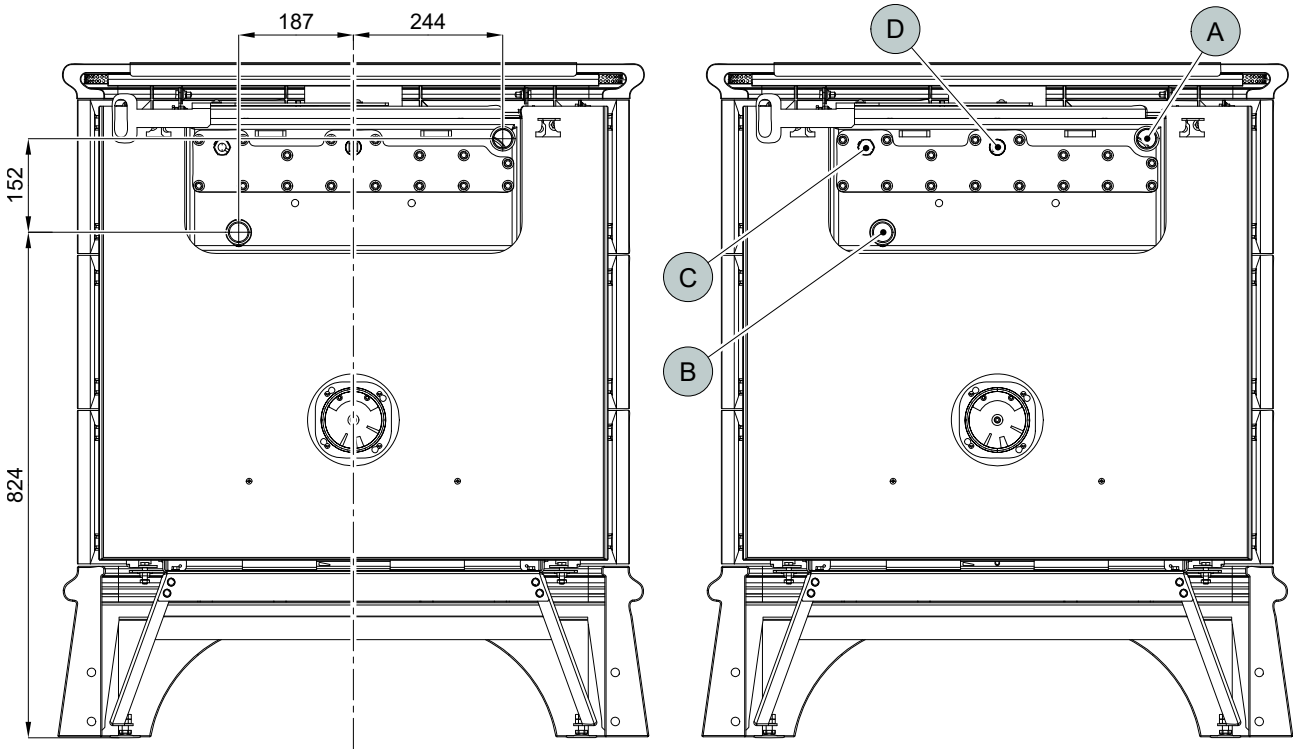

Pozice	Název
A	Vývod topné vody (vnitřní závit G1")
B	Přívod vratné vody (vnitřní závit G1")
C	Otvor s jímkou pro termostatické čidlo (vnitřní závit G1/2")/oběhové čerpadlo
D	Otvor pro jímku termostatického čidla (vnitřní závit G1/2")/vychlazovací smyčka

3.2. Varianta se smyčkou

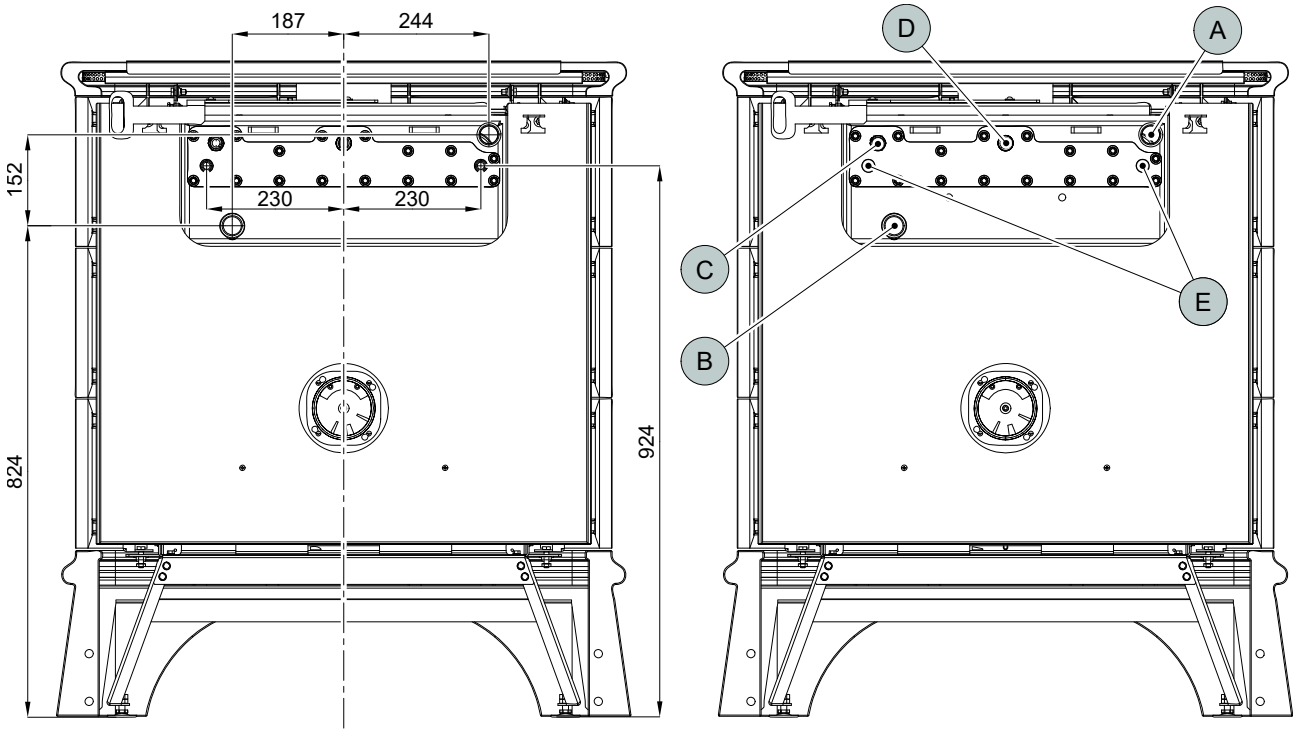

Pozice	Název
A	Vývod topné vody (vnitřní závit G1")
B	Přívod vratné vody (vnitřní závit G1")
C	Otvor s jímkou pro termostatické čidlo (vnitřní závit G1/2")/oběhové čerpadlo
D	Otvor pro jímku termostatického čidla (vnitřní závit G1/2")/vychlazovací smyčka
E	Vstup/výstup vychlazovací smyčky (vnější závit G1/2")

4. Easy control

Ovládání všech tří přívodů vzduchů (primárního, sekundárního, terciálního) pouze pomocí jednoho regulátoru.

1. Regulátor je v pozici určené pro zátop (obr. A). Jsou otevřeny všechny tři přívody vzduchu (primární, sekundární, terciální).
2. Nastavení regulátoru Easy control v režimu topení (obr. B).
3. Regulátor je v pozici určené pro uzavření přívodů vzduchu (obr. C). Žádný přívod není otevřen (primární, sekundární, terciální). Tato pozice se používá pouze v případě, kdy jsou kamna mimo provoz, po ukončení procesu topení.

VAROVÁNÍ

Během procesu topení nesmí dojít k uzavření přívodů vzduchu (obr. C)! V krajním případě může dojít i k explozi v kamnech a následnému roztříštění skla, rozmetání uhlíků po místnosti a ke vzniku požáru.

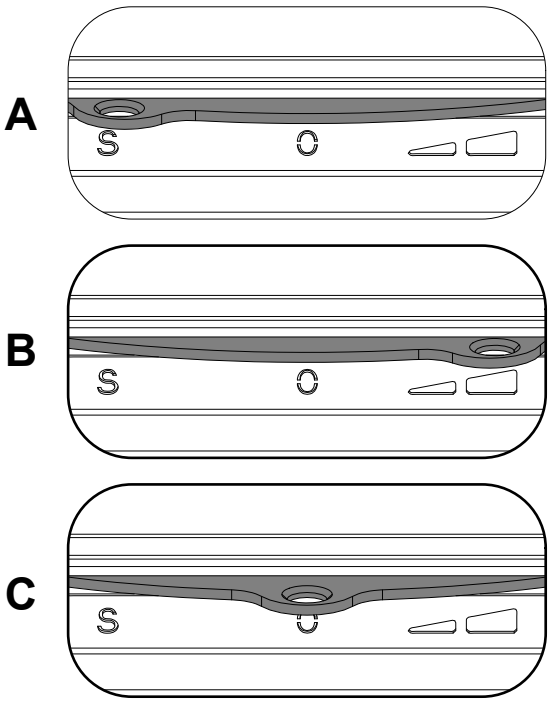

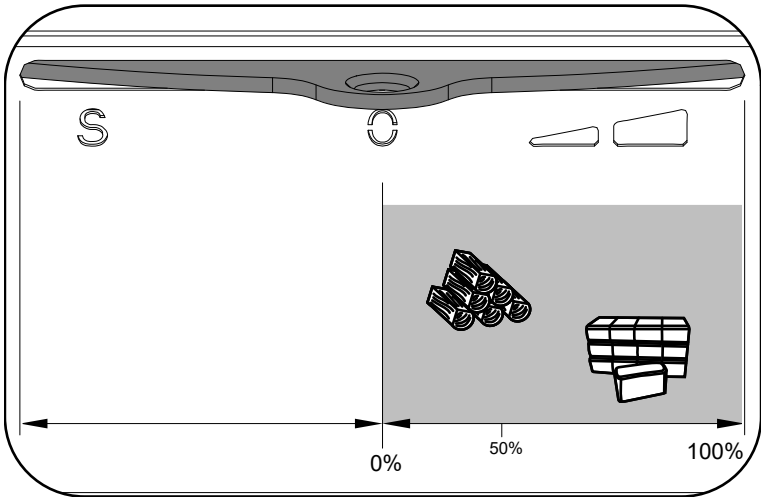

5. Zatápěcí klapka

DŮLEŽITÉ

V případě zatápění či zhoršeného tahu komína zasuňte regulátor zatápěcí klapky do polohy 1 (obr. A), zatápěcí klapka je otevřena. Při topení vysuňte regulátor zatápěcí klapky do polohy 0 (obr. B), zatápěcí klapka je zavřena.

Poznámka

Vezměte na zřetel, že při dlouhodobém topení s otevřenou zatápěcí klapkou významně klesá účinnost topidla, narůstá spotřeba paliva a zhoršují se emisní parametry!

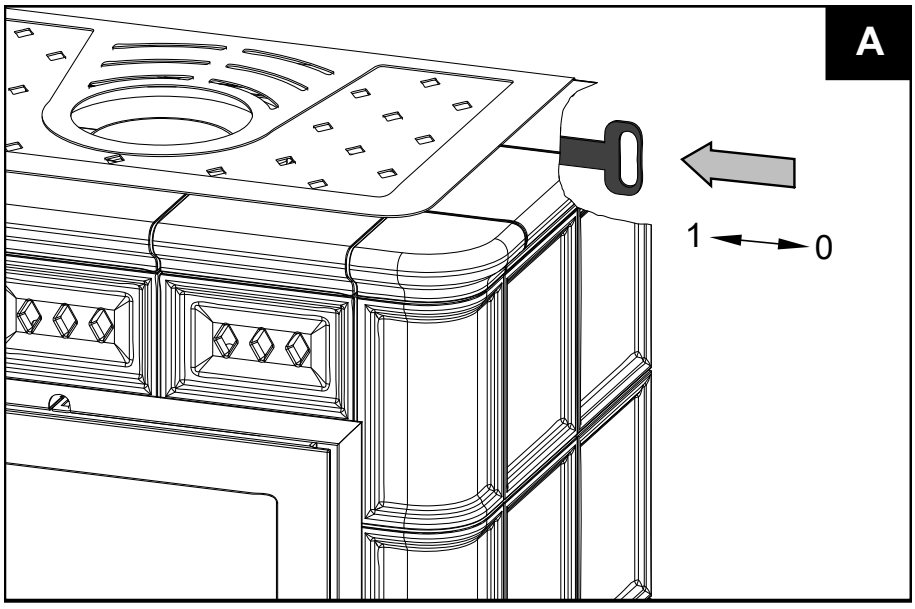

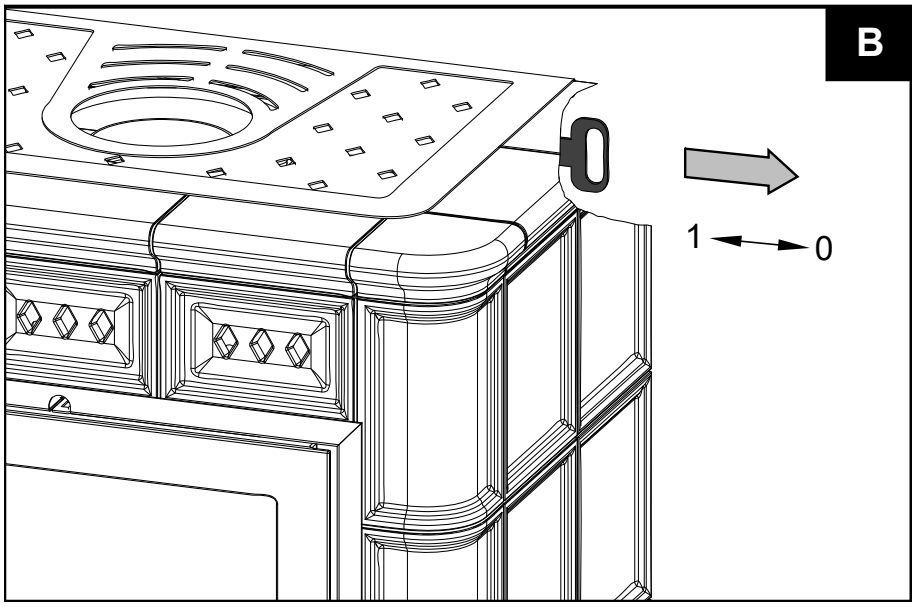

6. Montáž vychlazovací smyčky

DŮLEŽITÉ

Vychlazovací smyčka je dodávána jako zvláštní příslušenství.

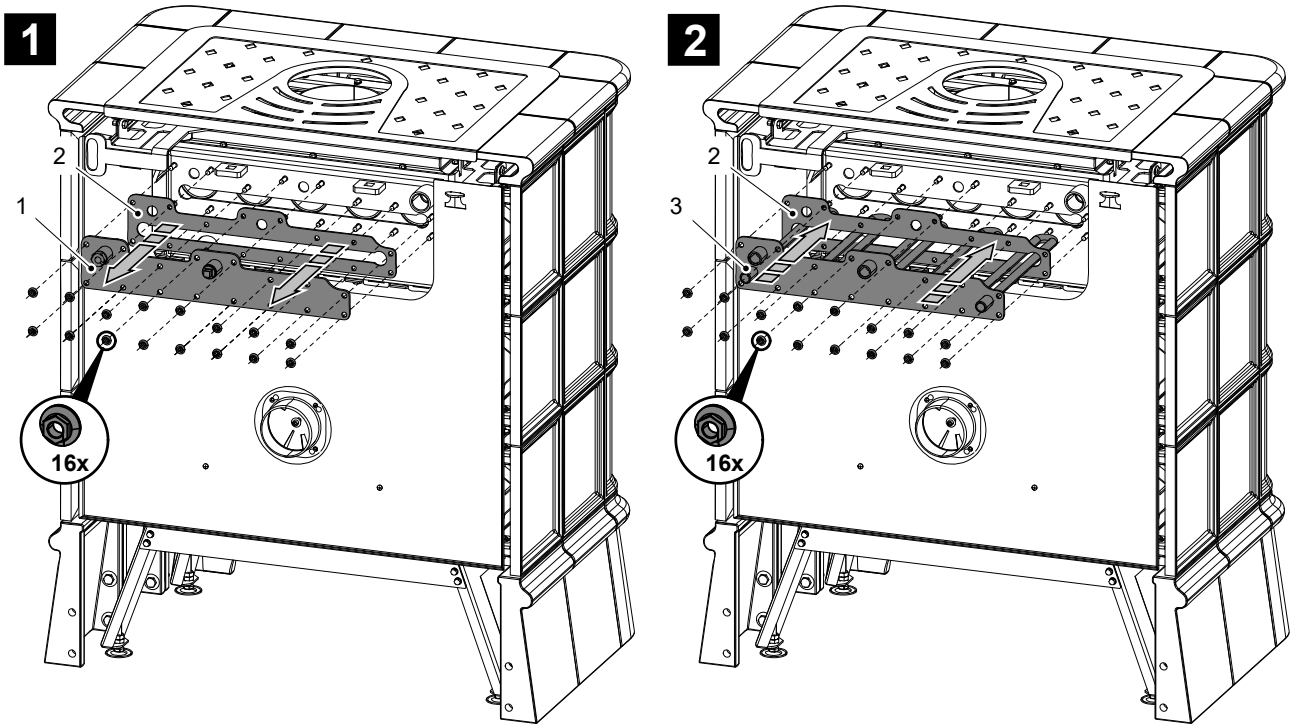

Pozice	Název	Číslo zboží
1	Víko smyčky/černá	0419018305023
2	Těsnění	0419018305013
3	Vychlazovací smyčka	0419018155018

7. Návod na čištění výměníku

7.1. Dlouhodobé čištění výměníku

UPOZORNĚNÍ

Dlouhodobé čištění výměníku provádějte shora po odejmutí víka výměníku, nebo zdola z topeniště, a to minimálně 1x za rok (např. před topnou sezónou).

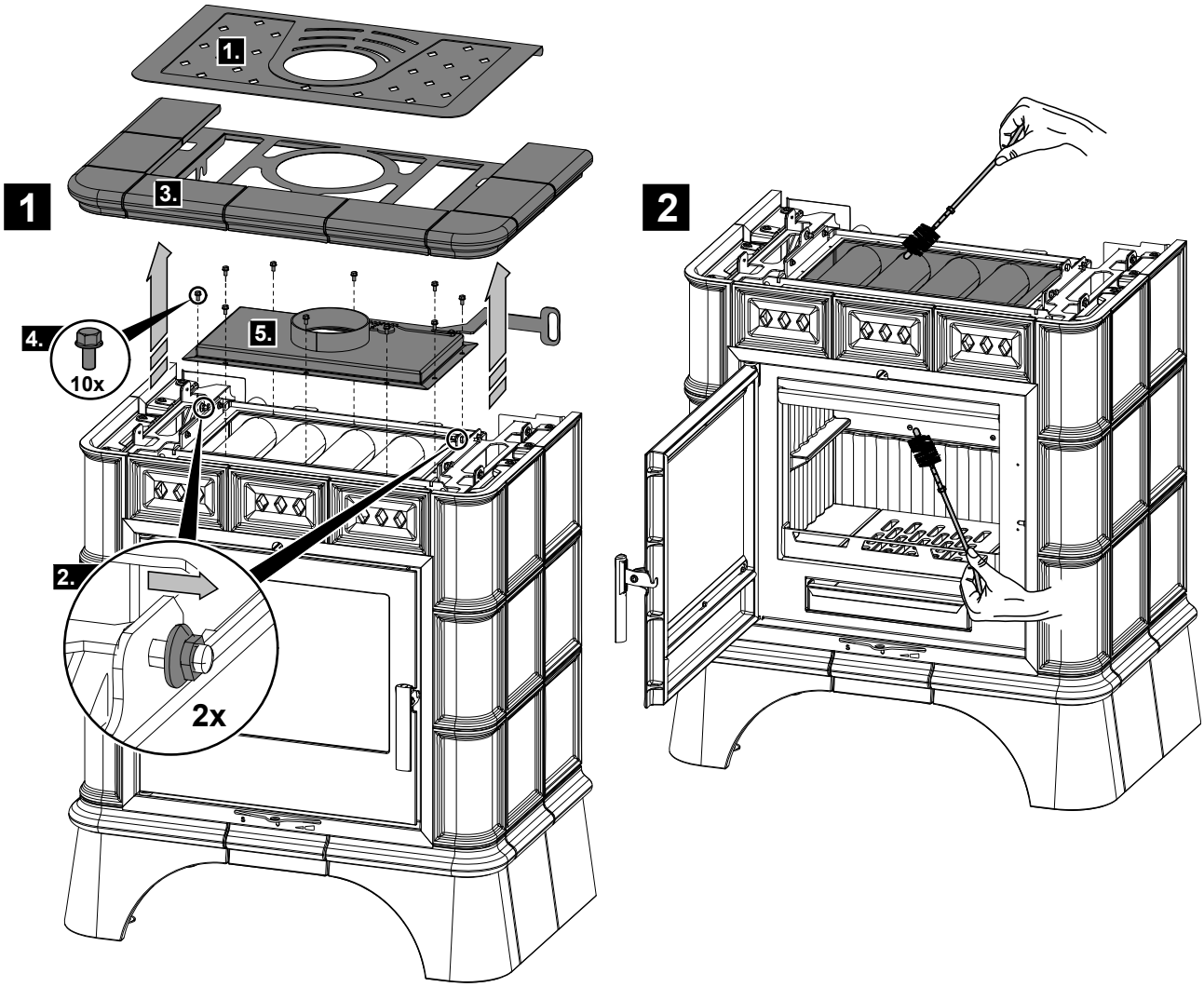

7.2. Krátkodobé čištění výměníku

DŮLEŽITÉ

Čištění stírací lištou (poz. 4, obr. 3) se doporučuje provádět minimálně 1x za týden, případně i častěji v závislosti na intenzitě topení.

1

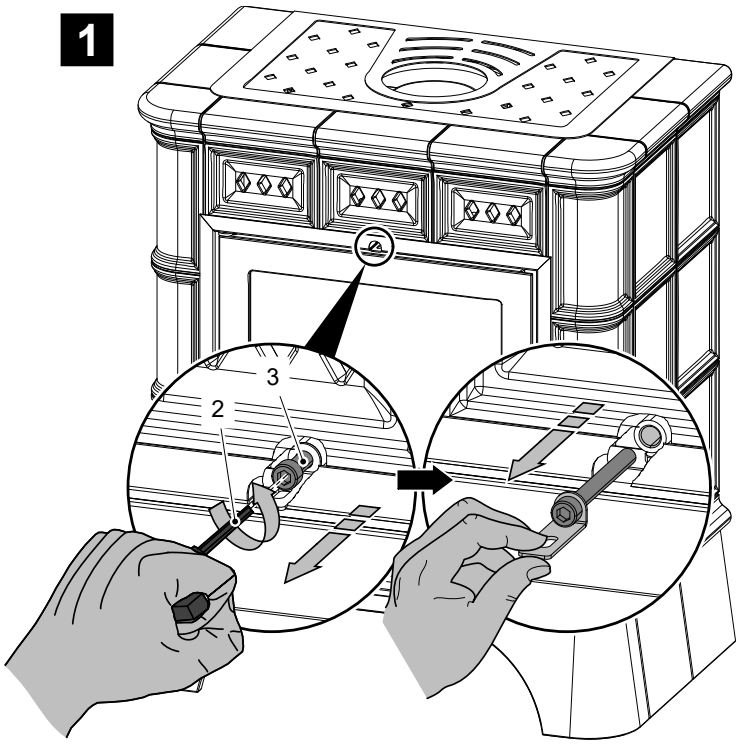

2

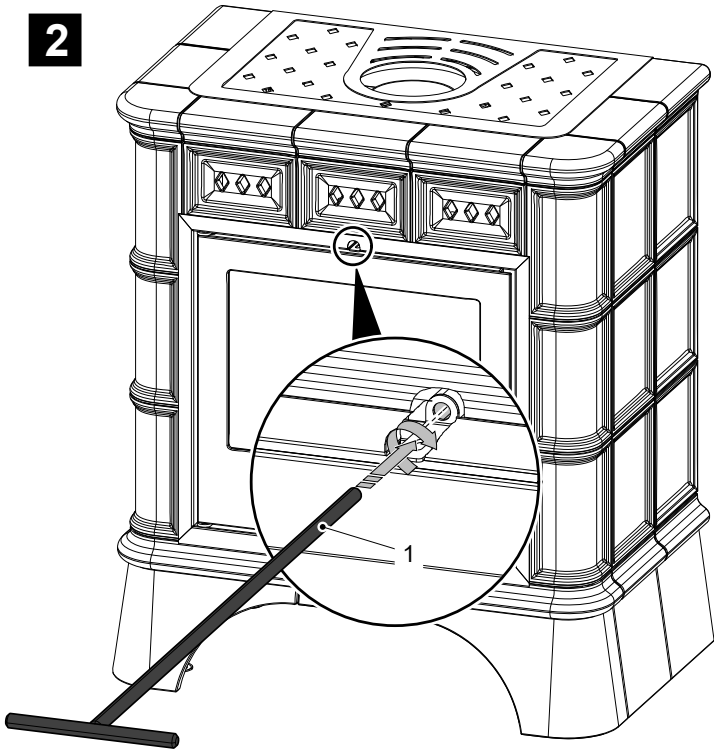

3

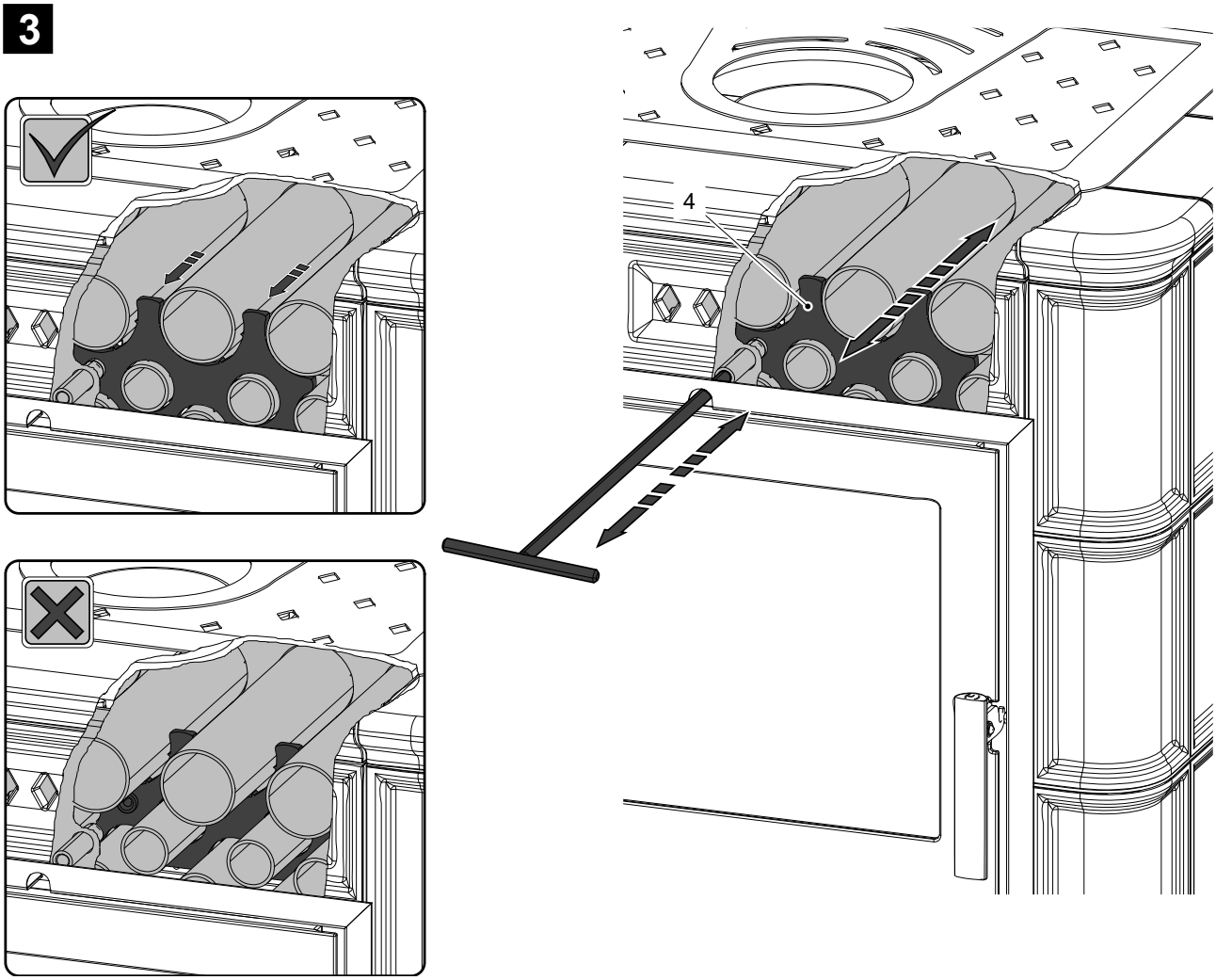

Pozice	Název	Číslo zboží
1	Táhlo čištění/černá	0433317005063
2	Imbusový klíč 8 mm (je součástí dodávky)	9001700085002
3	Šroub M10x100 (DIN 912)	0030031001005
4	Stírací lišta	–