HAAS+SOHN

0430815001402i

Vaasa Plus I

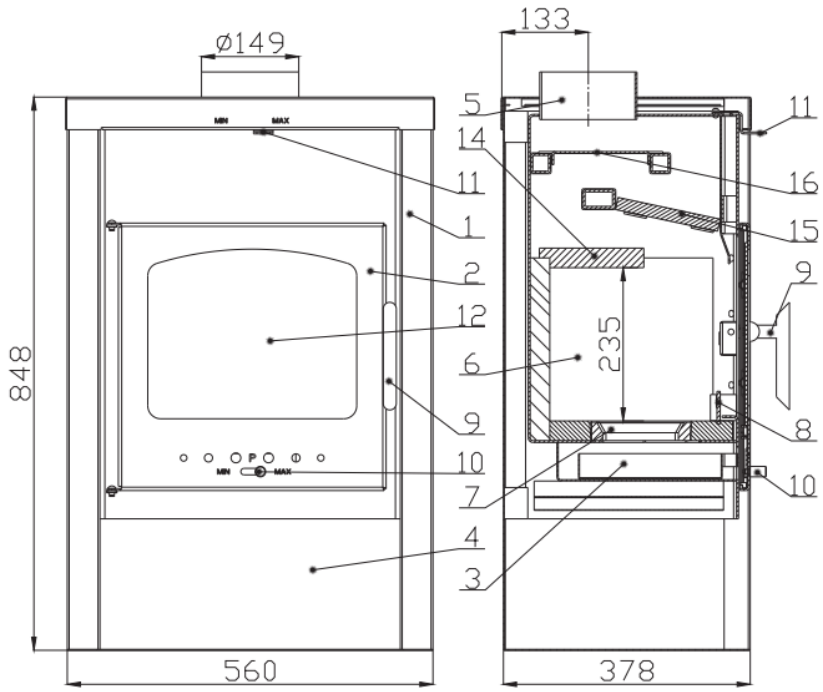

Megfelelő üzemanyagok:
A megfelelő üzemanyag használatához lásd a 2.2. fejezetet, az Üzemanyag a kezelési általános utasítások.

Helyes működés:
A kandallós kályhák megfelelő és biztonságos kezelésével kapcsolatban kérjük, olvassa el a következő fejezeteket:
2. Az égési folyamat leírása és
5. Kezelési utasítások
ban általános kezelési utasítások.

Cikkszám	Pozíció	Dimenzió
0050101630005	163	260x63x30
0430815005501	164	274x62,5x30
0050101650005	165	280x250x30
0050101660005	166	280x220x30

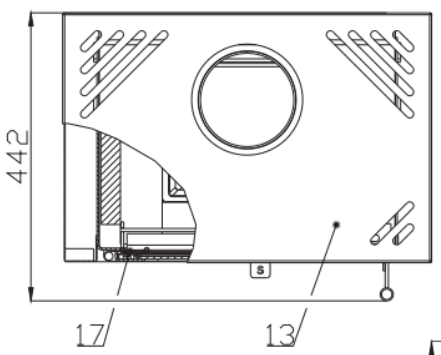

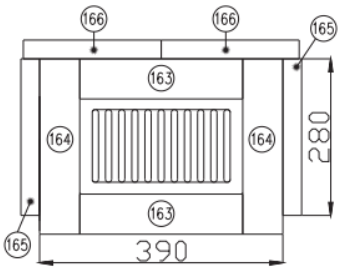

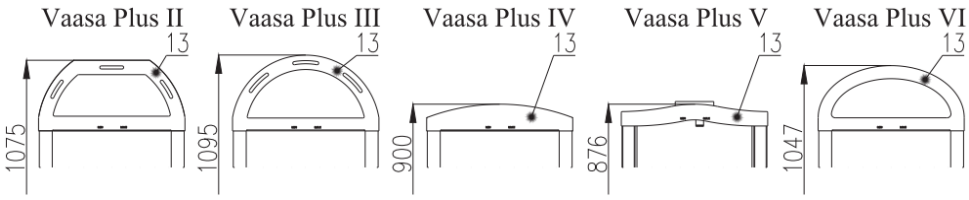

Tüzelőanyag	Maximális üzemanyagmennyiség	Elsődleges levegőszabályozó (10) (árvíz)	Másodlagos szabályozó levegő (11) (fűtés)
Fa rönkök	2-3 rönk (2,1 kg)	Hagyja teljesen nyitva körülbelül 10 percig, majd zárd be	nyíltan

Cikkszám	Poz.	Név	Cikkszám	Poz.	Név
-	1	Tűzhely test	0430815046800	13	Felső fedél – IV. változat
0430815005300	2	Tűztér ajtó	0430815056800	13	Felső fedél – V. változat
0433017005600	3	Hamutartó	0430815066800	13	Felső fedél – VI. változat
-	4	Üzemanyag tartály	0430815005023	14	Alsó rekeszizom - szabad
-	5	Füstcső nyaka	0430815005024	15	Közepes rekesznyílás - szabad
-	6	Tűzálló agyag bélés	0430815006015	16	Felső függöny - laza
0429415005005	7	Öntöttvas rostély	0088400020005	17	Ajtózáró rugó
0417015115500	8	Akadály			
0430815005318	9	Fogantyú			
0082020010005	10	Elsődleges levegőszabályozó			
0430815005009	11	Másodlagos levegő szabályozó			
0415817215301	12	Hőálló üveg			
0430815016800	13	Felső fedél – I. változat			
0430815026800	13	Felső fedél – II. változat	0040300080005	Ajtótömítő zsinór 8 mm (2100 mm)	
0430815036800	13	Felső fedél – III. változat	0040210040005	Üveg alatti tömítőzsinór 10x4 (1200 mm)	

Gépi fordítás - nincs ellenőrizve.
A változatlan eredeti a dokumentum végén.

Műszaki adatok:	Fa rönkök		
Elért hőteljesítmény (100%)	7,2 kW	Magasság - Vaasa I - II - III - IV - V - VI	848-1075-1095-900-876-1047 mm
Csökkentett hőteljesítmény (50%)	3,7 kW	Szélesség	560 mm
Névleges hőteljesítmény	7 kW	Mélység	378 mm
Üzemanyag-fogyasztás	2,1 kg/h	Súly - Vaasa I - II - III - IV - V - VI	88-89-88-86-85-91 kg
Átlagos füstgázhőmérséklet a füstgázkimenet után	346 °C	Füstcső átmérője	150 mm
Száraz füstgáz tömegárama	7,4 g/s	Minimális kéményhuzat	10 Pa
Energiahatékonyság	78,9 %	Fűtőteljesítmény (átlagos hőveszteség) 7,2 kW-nál	kb. 129 m3
Átlagos CO2-koncentráció	8,3 %	Állítható teljesítmény	3,7 – 7,2 kW
CO-koncentráció a füstgázban 13% O2 mellett	664 mg/Nm^3		
Por 13% O2-tartalommal	16 mg/Nm^3		
Az EN 13240 szabvány szerint tesztelve			

KŐ MÉRETRAJZA - KÜLÖN SZÁLLÍTOTT FÜSTÖKÖNYÖK BESZERELÉSÉVEL
TARTOZÉKOK - VAASA I, IV, V - A SZÁLLÍTOTT FÜSTÖLCSŐ KÖNYÖK ÉS Ø150/250-ES CSŐ BESZERELÉSÉVEL
KÜLÖNLEGES TARTOZÉKKÉNT – VAASA II, III, VI

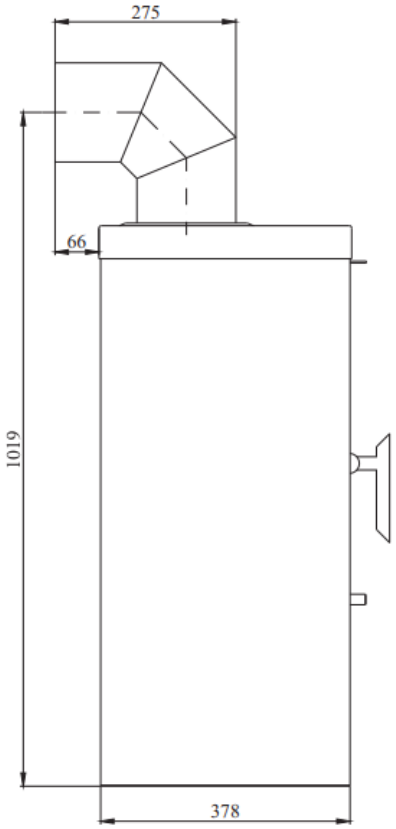

VAASA PLUSZ I

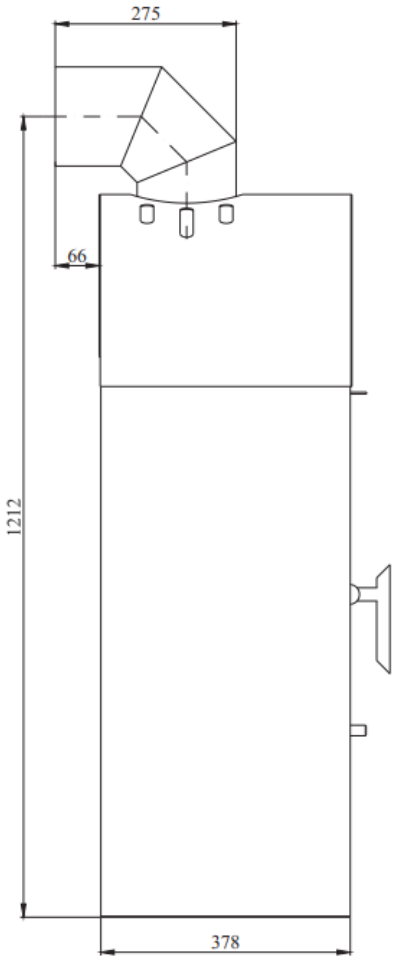

VAASA PLUSZ II
VAASA PLUSZ III
VAASA PLUSZ VI

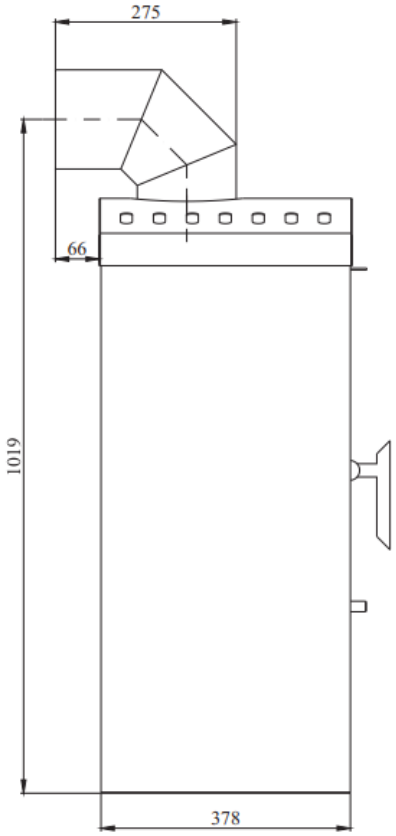

VAASA PLUS IV
VAASA PLUS V

Gépi fordítás - nincs ellenőrizve.
A változatlan eredeti a dokumentum végén.

Vaasa Plus I

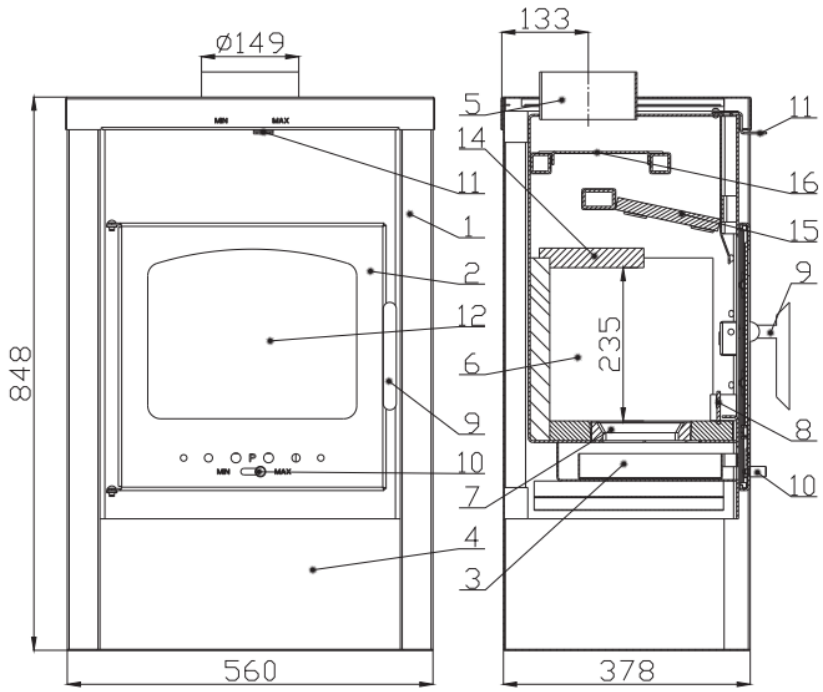

Vhodná paliva:
Pro používání vhodného paliva nahlédněte do kapitoly **2.2 Palivo** ve všeobecném návodu k obsluze.

Správný provoz:
Pro správné a bezpečné zacházení s krbovými kamny nahlédněte do kapitol:
2. Popis spalovacího procesu a **5. Návod k obsluze**
ve všeobecném návodu k obsluze.

Číslo zboží	Pozice	Rozměr
0050101630005	163	260x63x30
0430815005501	164	274x62,5x30
0050101650005	165	280x250x30
0050101660005	166	280x220x30

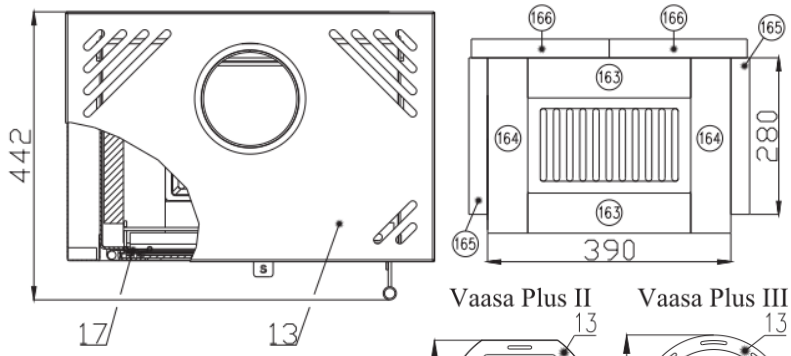

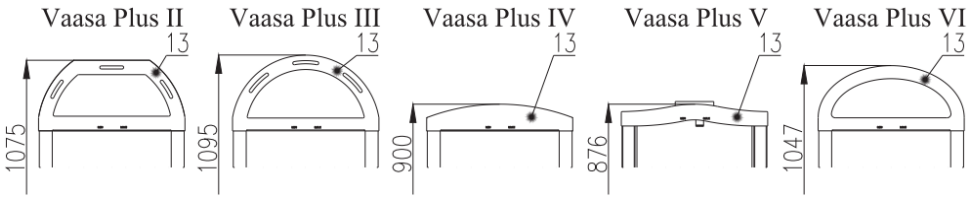

Palivo	Maximální množství paliva	Regulátor primární vzduch (10) (zátop)	Regulátor sekundární vzduch (11) (topení)
Dřevěná polena	2-3 polena (2,1 kg)	cca 10 minut nechat úplně otevřené, potom zavřít	otevřené

Číslo zboží	Poz.	Název	Číslo zboží	Poz.	Název
-	1	Těleso kamen	0430815046800	13	Horní kryt – varianta IV
0430815005300	2	Dvířka topeniště	0430815056800	13	Horní kryt – varianta V
0433017005600	3	Popelník	0430815066800	13	Horní kryt – varianta VI
-	4	Zásobník pro palivo	0430815005023	14	Clona dolní - volná
-	5	Hrdlo kouřovodu	0430815005024	15	Clona střední - volná
-	6	Šamotová vyzdívka	0430815006015	16	Clona horní - volná
0429415005005	7	Litinový rošt	0088400020005	17	Pružina zavírání dvířek
0417015115500	8	Zábrana			
0430815005318	9	Klika			
0082020010005	10	Regulátor primárního vzduchu			
0430815005009	11	Regulátor sekundárního vzduchu			
0415817215301	12	Žáruvzdorné sklo			
0430815016800	13	Horní kryt – varianta I			
0430815026800	13	Horní kryt – varianta II	0040300080005	Těsnící šňůra dveří 8 mm (2100 mm)	
0430815036800	13	Horní kryt – varianta III	0040210040005	Těsnící šňůra pod sklo 10x4 (1200 mm)	

Technická data:	Dřevěná polena		
Dosažený tepelný výkon (100%)	7,2 kW	Výška - Vaasa I - II - III - IV - V - VI	848-1075-1095-900-876-1047 mm
Snížený tepelný výkon (50%)	3,7 kW	Šířka	560 mm
Jmenovitý tepelný výkon	7 kW	Hloubka	378 mm
Spotřeba paliva	2,1 kg/h	Hmotnost - Vaasa I - II - III - IV - V - VI	88-89-88-86-85-91 kg
Prům. teplota spalin za hrdl. kouřovodu	346 °C	Průměr kouřovodu	150 mm
Hmotnostní průtok suchých spalin	7,4 g/s	Minimální tah komína	10 Pa
Energetická účinnost	78,9 %	Vytápěcí schopnost (střední tep. ztráty) při 7,2 kW	cca. 129 m^3
Průměrná koncetrace CO_2	8,3 %	Regulovatelný výkon	3,7 – 7,2 kW
Koncentrace CO ve spalinách při 13% O_2	664 mg/Nm^3		
Prach při 13% O_2	16 mg/Nm^3		
Zkoušeno dle EN 13240			

ROZMĚROVÉ SCHÉMA KAMEN
- S INSTALACÍ KOLENA ODTAHU SPALIN DODÁVANÉHO JAKO ZVLÁŠTNÍ PŘÍSLUŠENSTVÍ - VAASA I, IV, V
- S INSTALACÍ KOLENA ODTAHU SPALIN A TRUBKY Ø150/250 DODÁVANÝCH JAKO ZVLÁŠTNÍ PŘÍSLUŠENSTVÍ – VAASA II, III, VI

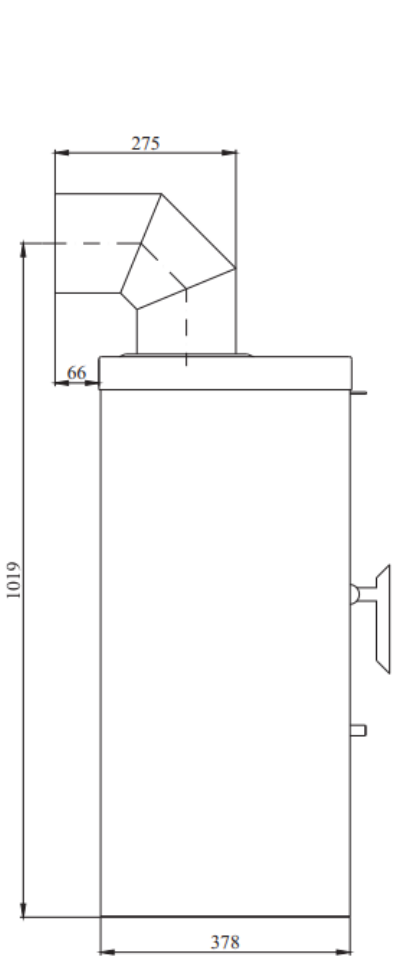

VAASA PLUS I

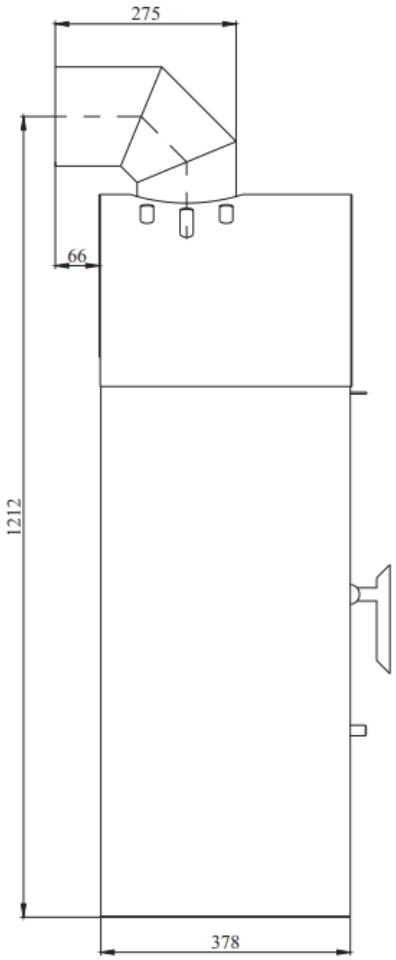

VAASA PLUS II
VAASA PLUS III
VAASA PLUS VI

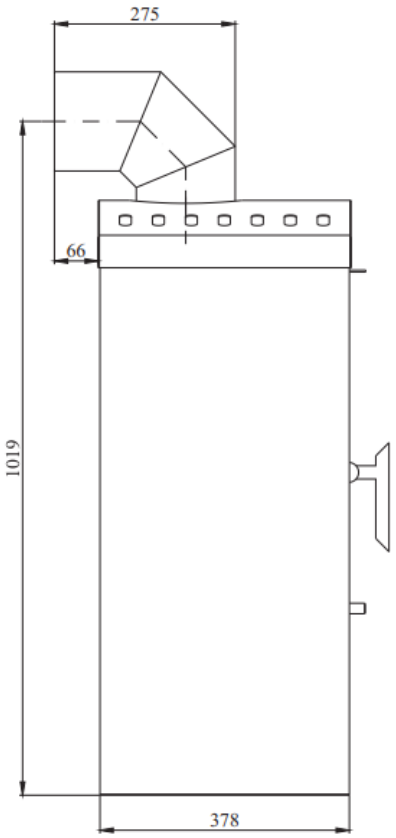

VAASA PLUS IV
VAASA PLUS V