Kéményhuzat-szabályozó
Kéményhuzat-szabályozó robbanásbiztos csappantyúval

Összeszerelési utasítások



Kéményhuzat-szabályozó



Kéményhuzat-szabályozó
robbanásbiztos csappantyúval

Funkció:

1120130011400-

Gépi fordítás - nincs ellenőrizve.
A változatlan eredeti a dokumentum végén.

A HAAS+SOHN kéményhuzat-szabályozó folyamatosan kompenzálja a kéményhuzat változásait, amelyek a kültéri időjárási viszonyok (tél, szél) változása miatt következnek be. Ha a kéményhuzat túl magas, a lengőcsappantyú kinyílik, és a levegő a helyiségből a kéménybe áramlik. Negatív nyomás esetén a csappantyú zárva marad, ami optimális égést tesz lehetővé. A lengőcsappantyú a kémény és a kályha szellőztetésének köszönhetően akkor is kinyílik, amikor a kályha nem működik. A kémény állandó szellőztetése megakadályozza a kondenzvíz képződését és csökkenti a kémény eltömődését lerakódásokkal. Robbanásbiztos csappantyúval ellátott kéményhuzat-szabályozó esetén ez a csappantyú robbanás esetén nyílik ki, ami szélsőséges esetekben előfordulhat. Ez a csappantyú átmenetileg csökkenti a túlnyomást, és megakadályozza a kályha és a fűtési rendszer károsodását.

Összeszerelési utasítások:
A HAAS+SOHN kéményhuzat-szabályozó nagyon könnyen telepíthető, azonban az összeszerelést és a beállítást szakembernek kell elvégeznie. A szabályozó karbantartásmentes. A szabályozó utólagos beépítése meglévő fűtési rendszerbe is lehetséges. A kéményhuzat-szabályozó csak a füstcsatornába, a kályha és a kémény közé szerelhető be. Minél távolabb van a szabályozó a kályhától beszerelve, annál több lehetséges problémát kell figyelembe venni a kéményhuzat csökkentésével és a lengőcsappantyú rezgésével kapcsolatban a beállítás során. A kéményhuzat-szabályozót abban a helyiségben kell felszerelni, ahol a kályha található, de nem szabad olyan helyiségekbe felszerelni, mint a hálószobák, élelmiszer-tárolók vagy fokozott tűzveszélyes helyiségek.

Fontos közlemény:
A lengőszárnynak mindig függőleges, a lengőszárny tengelyének pedig vízszintes helyzetben kell lennie. A kályha huzatának beállítását szakembernek kell elvégeznie.

Telepítés: A) Telepítés T-idommal a füstcsőben:
Ez lehetővé teszi a gyors és szakszerű telepítést, különösen új kéményrendszerek esetén. Válassza ki a telepítési helyet, vegye figyelembe a T-idom hosszát, és úgy szerelje be a T-idomot, hogy az elágazás függőleges helyzetben legyen. Rögzítse a T-idomot a kéményhez bilincsekkel, vagy hegessze a csatlakozást. Vágjon egy lyukat a meglévő kéménybe, és szerelje be a T-idomot a fent leírtak szerint. Helyezze be a kéményhuzat-szabályozót úgy, hogy a lengőcsappantyú tengelye vízszintes helyzetben legyen. Rögzítse a kéményhuzat-szabályozót a kilazulás ellen.

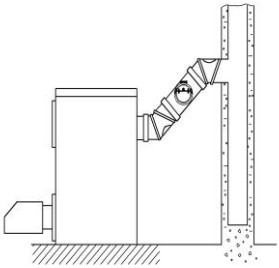
Összeszerelés T-idommal

B) Hegesztőhüvellyel történő beszerelés a füstcsőbe:
A füstcsőbe hegeszthető hüvely lehetővé teszi a szabályozó egyszerű beszerelését. Válasszon ki egy megfelelő beszerelési helyet, igazítsa függőlegesen a hüvelyt, és jelölje meg a kivágást a füstcsövön. Vágjon lyukat a füstcsőbe és a kályhafelhuzatszabályozó hogy a lengőcsappantyú tengelye vízszintes legyen. Rögzítse a kéményhuzat-szabályozót a kilazulás ellen.

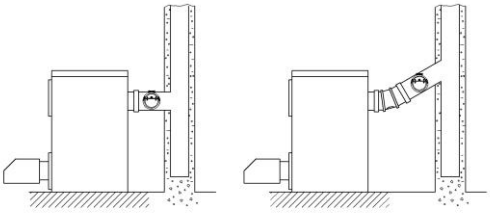
Hegeszthető hüvellyel történő szerelés

Gépi fordítás - nincs ellenőrizve.
A változatlan eredeti a dokumentum végén.

C) Kéményhüvelyes szerelés (D 130 mm-nél nem lehetséges):
A kéményhüvely beépítése előtt kérje ki a kéményseprő vagy a kéménygyártó tanácsát a megfelelő beépítésről. A hüvely legyen a vakolattal egy síkban. Tolja be a huzatszabályozót a hüvelybe úgy, hogy a lengőcsappantyú tengelye vízszintes legyen. Biztosítsa a huzatszabályozót kilazulás ellen.

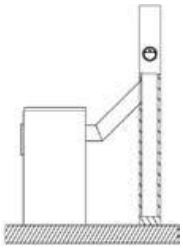

Szerelés fali hüvellyel

FIGYELEM: A kályha üzembe helyezése előtt állítsa a biztonsági reteszt az alábbi képen látható helyzetbe! A lengőszárnynak szabadon kell mozognia!

Beállítás:
A beállítás az ellensúly elforgatásával és rögzítésével történik. A szükséges kéményhuzat pontosan beállítható az ellensúly megfelelő helyzetének megfelelően. Ha huzatmérő nem áll rendelkezésre, a lengőcsappantyút körülbelül 30°-os szögben kell megdönteni a függőlegeshez képest (lásd még a Műszaki adatok fejezetben található méreteket vagy az alábbi vázlatokat a D 130 mm-es változathoz). Beállítás után rögzítse az ellensúlyt a beépített csavarral.

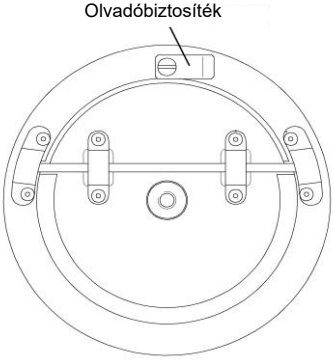

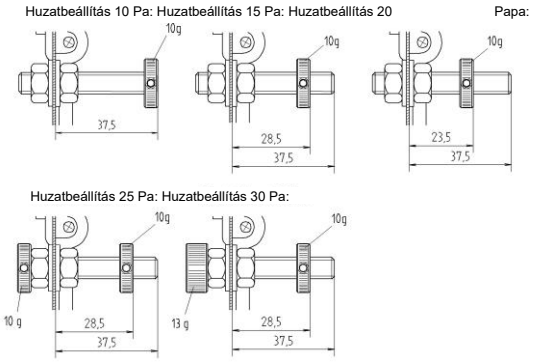

Az úszószelep beállítása 130 mm átmérőhöz

Ellenőrzés:
A zsalu helyes beállításának ellenőrzéséhez melegítse fel a kályhát és a kéményt 70°C üzemi hőmérsékletre. Tapasztalatból elmondható, hogy ezt a hőmérsékletet a következő idő elteltével fogja elérni: Kandallókályha: 30 perc Szigetelt beépített kandalló: 5 óra Tégla kandalló: 6 óra

Gépi fordítás - nincs ellenőrizve.
A változatlan eredeti a dokumentum végén.

Méretezés:

Tűzhely	Kéményhuzat-szabályozó Kéményhuzat-szabályozó robbanásbiztos zsaluval
< 130 mm	Ø 130 mm
130–160 mm-es átmérő	Ø 150 mm
160–250 mm-es átmérő	Ø 200 mm
> 250 mm-es átmérő	2 x Ø 200 mm (versetzt anordnen)

Műszaki adatok:

DIN 4795 szabvány szerint tesztelve. Megfelel a DIN 4705 és DIN 18160 szabványok követelményeinek.

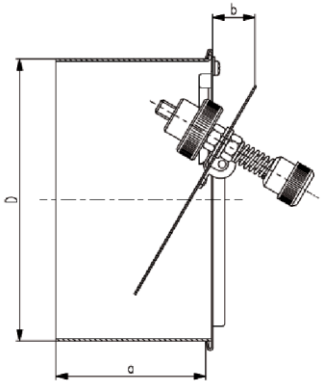

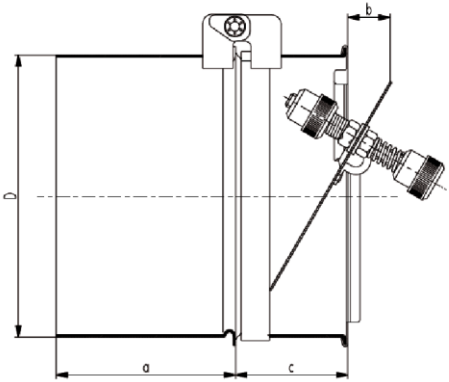

Típus		**robbanásbiztos nélkül szárnyak**			**robbanásbiztos fékszárny**		
Átmérő	D	130	150	200	130	150	200
Hozzárendelt csoport	DIN 4796	2	4	4	2	4	4
Behelyezési hossz és	mm	79	79	79	79	79	79
Lengőszárny-állítás b	mm		22	33		22	33
Kéményhuzat beállítása	Pa	10-30	10-33	4-35	10-30	10-33	4-35
Min. nyitási nyomás	mbar	6	6	6	6	6	6
Max. füstgázhőmérséklet	°C	400	400	400	400	400	400

Tartozékok nem tartozékok:

Cső T-idom
Hegeszthető karmantyú
Kéményhüvely

Gépi fordítás - nincs ellenőrizve.
A változatlan eredeti a dokumentum végén.

HAAS+SOHN

Regulátor komínového tahu
Regulátor komínového tahu s protiexplozní klapkou

Návod na montáž



Regulátor komínového tahu



Regulátor komínového tahu
s protiexplozní klapkou

Funkce:

Regulátor komínového tahu HAAS+SOHN neustále vyrovnává změny v tahu komína, které vznikají v důsledku změn venkovních klimatických podmínek (zima, vítr). Pokud je tah komína příliš vysoký, otevře se výkyvná klapka a vzduch proudí z místnosti do komína. Při podtlaku zůstává klapka zavřená, což umožňuje optimální spalování. Výkyvná klapka se také otevírá, i když nejsou kamna v provozu a to z důvodu odvětrání komínu a kamen. Trvalé větrání komínu zabraňuje tvorbě kondenzátu a snižuje zanášení komínu usazeninami.
U regulátoru komínového tahu s protiexplozní klapkou se tato klapka otevře v případě výbuchu, který se v extrémních případech může vyskytnout. Díky této klapce se krátkodobě sníží přetlak a zabrání poškození kamen a topného systému.

Pokyny k montáži:
Regulátor komínového tahu HAAS+SOHN se velmi snadno instaluje, nicméně montáž a seřízení by měl provádět odborník. Regulátor je bezúdržbový. Následná instalace regulátoru do stávajícího topného systému je též možná.
Regulátor komínového tahu lze instalovat pouze do kouřovodu mezi kamny a komínem. Čím dále je regulátor instalován od kamen, tím více musí být, při seřizování, zohledněny případné problémy se snižováním tahu komína a vibracemi výkyvné klapky.
Regulátor komínového tahu by měl být instalován v místnosti, kde jsou kamna, ale nesmí být instalován v místnostech jako jsou např. ložnice, sklad potravin nebo v místnostech se zvýšeným rizikem požáru.

Důležité upozornění:
Výkyvná klapka musí být vždy ve svislé poloze a osa výkyvné klapky ve vodorovné poloze. Nastavení tahu pro vaše kamna by měl provést odborník.

Montáž:
A) Montáž s T-kusem do kouřovodu:
Zejména u nových komínových systému to umožňuje rychlou a profesionální instalaci.
Vyberte si místo instalace, vezměte v úvahu délku T-kusu a zabudujte T-kus tak, aby odbočka byla ve svislé poloze. Upevněte T-kus ke komínu pomocí spon nebo spoje zavařte. Ve stávajícím komínu vyřízněte otvor a namontujte T-kus, jak je popsáno výše. Vložte Regulátor komínového tahu, tak aby osa výkyvné klapky byla ve vodorovné poloze. Regulátor komínového tahu zajistěte proti uvolnění.

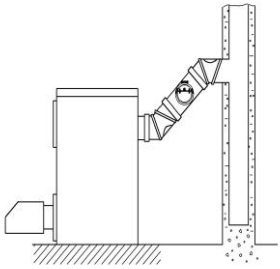
Montáž s T-kusem

B) Montáž s navařovací objímkou do kouřovodu:
Navařovací objímka v kouřovodu umožňuje nenáročnou montáž regulátoru. Vyberte si vhodné místo instalace, vyrovnejte objímku ve svislé poloze a na kouřovodu vyznačte výřez. Vyřízněte otvor do kouřovodu a objímku zavařte. Vložte regulátor komínového tahu, tak aby byla osa výkyvné klapky ve vodorovné poloze. Regulátor komínového tahu zajistěte proti uvolnění.

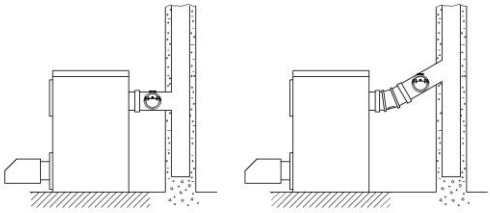
Montáž s navařovací objímkou

C) Montáž se zděří do komína (není možné u D 130 mm):
Před instalací zděře do komína se informujte o vhodném zabudování do komína u kominíka či výrobce vašeho komínu.
Při instalaci zděře do komína dbejte na to, aby byla zděř zároveň s omítkou. Zasuňte regulátor komínového tahu do zděře tak, aby osa výkyvné klapky byla vodorovně. Regulátor komínového tahu zajistěte proti uvolnění.

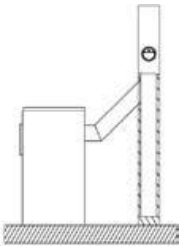

Montáž se zděří

POZOR: Před uvedením kamen do provozu nastavte bezpečnostní pojistku do polohy dle obrázku níže! Výkyvná klapka se musí volně pohybovat!

Seřízení:
Seřízení se provádí otáčením a fixací protizávaží. Požadovaný tah komínu lze nastavit přesně podle vhodné polohy protizávaží. Pokud není k dispozici měření tahoměrem, měla by být výkyvná klapka nakloněna na cca 30° ke svislici (viz také rozměry v kapitole Technická data nebo náčrtky níže pro verzi D 130 mm).
Po seřízení zafixujte protizávaží pomocí integrovaného šroubu.

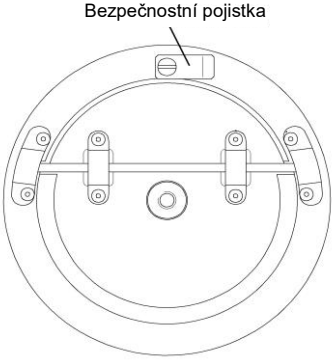

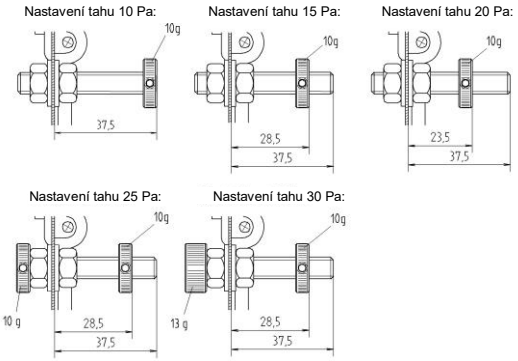

Seřízení vztlakového ventilu pro D 130 mm

Kontrola:
Pro kontrolu správného seřízení klapky roztopte kamna a komín na provozní teplotu 70° C. Ze zkušenosti takové teploty dosáhnete po:
Krbová kamna: 30 minut
Izolovaný obestavěný krb: 5 hodin
Vyzděný krb: 6 hodin

Dimenzování:

Kamna	Regulátor komínového tahu Regulátor komínového tahu s protiexplozní klapkou
< Ø 130 mm	Ø 130 mm
Ø 130 – 160 mm	Ø 150 mm
Ø 160 – 250 mm	Ø 200 mm
> Ø 250 mm	2 x Ø 200 mm (versetzt anordnen)

Technická data:
Zkoušeno podle normy DIN 4795
Splňuje předpisy norem DIN 4705 a DIN 18160

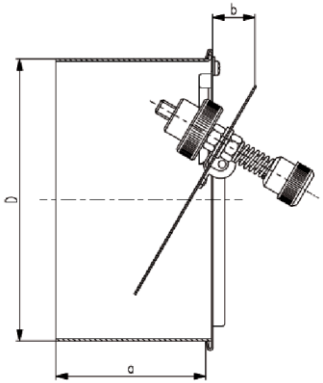

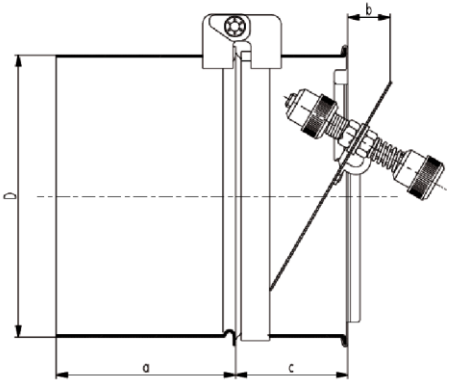

Typ		**bez protiexplozní klapky**			**s protiexplozní klapkou**		
Průměr	D	130	150	200	130	150	200
Přiřazená skupina	DIN 4796	2	4	4	2	4	4
Délka vložení **a**	mm	79	79	79	79	79	79
Nastavení výkyvné klapky **b**	mm		22	33		22	33
Nastavení tahu komína	Pa	10-30	10-33	4-35	10-30	10-33	4-35
Min. otevírací tlak	mbar	6	6	6	6	6	6
Max. teplota spalin	°C	400	400	400	400	400	400

Příslušenství, které není součástí dodávky:
Roura T-kus
Navařovací objímka
Komínová zděř