Bevezetés

Köszönjük szépen, hogy megvásárolta termékünket!

A fűtőberendezés leírása részletes információkat nyújt a fűtőberendezés felépítéséről, műszaki adatairól és működéséről.
Javasoljuk, hogy figyelmesen olvassa el ezt az információt. Ez segít elkerülni a lehetséges hibákat a telepítés és üzemeltetés során.

A részletes telepítési és üzemeltetési feltételeket az Általános kezelési utasításban találja (a szállítási terjedelemben található).

Megjegyzések a szövegben



A legfontosabbak a FIGYELMEZTETÉS jelzéssel ellátott megjegyzések. A FIGYELMEZTETÉS jelzéssel ellátott megjegyzések a fűtőberendezés károsodásának vagy sérülésének súlyos kockázatára figyelmeztetnek.



A Figyelmeztetés feliratú megjegyzés a fűtőtest esetleges károsodására figyelmeztet.



A „Fontos” feliratú megjegyzés a fűtőberendezés működésével kapcsolatos fontos információkra hívja fel a figyelmet.



Így a megjegyzés olyan információkra hívja fel a figyelmét, amelyek általánosságban fontosak a fűtőberendezés működése szempontjából.

Gépi fordítás - nincs ellenőrizve.
A változatlan eredeti a dokumentum végén.

Tartalomjegyzék

1. Műszaki adatok..... 1
1.1. Megfelelő tüzelőanyagok, hozzáadandó mennyiségek..... 1
2. Műszaki leírás 2
3. Alkatrészlista 3
3.1. A modell teljes lebontása 3
3.2. A1 részlet..... 5
4. Könnyű vezérlés 6
5. A füstkivezető nyílás cseréje..... 7

Gépi fordítás - nincs ellenőrizve.
A változatlan eredeti a dokumentum végén.

1. Műszaki adatok

	Fa rönkök	
Elért hőteljesítmény (100%)	7,3 kW	
Névleges hőteljesítmény	6,6 kW	
Energiahatékonyság	80 %	
Átlagos CO-koncentráció 13% O2 mellett	1250 mg/Nm³	823 mg/MJ
Átlagos porkoncentráció 13% O2 mellett	22 mg/Nm³	15 mg/MJ
Átlagos NOx-koncentráció 13% O2 mellett	96 mg/Nm³	64 mg/MJ
Átlagos OGC-koncentráció 13% O2 mellett	51 mg/Nm³	30 mg/MJ
Száraz füstgáz tömegárama	5,4 g/s	
Átlagos füstgázhőmérséklet a füstgázkimenet után	365 °C	
Minimális kéményhuzat a füstcső nyakánál	12 Pa	

1.1. Megfelelő tüzelőanyagok, hozzáadandó mennyiségek

Tüzelőanyag:	Max. üzemanyag-adagolás adagoláshoz
Fa rönkök:	2 rönk (max. 1,5 kg)
Rönk hossza:	Max. 33 cm
Öko-brikettek (DIN51731):	1 brikett (max. 1,3 kg)
Szénbrikett:	—

Jegyzet

Fűtéshez csak két éve tárolt, maximum 17%-os maradék nedvességtartalmú fát használjon.
%.

Gépi fordítás - nincs ellenőrizve.
A változatlan eredeti a dokumentum végén.

2. Műszaki leírás

Jegyzet

A füstgáz elvezető könyök külön tartozékként kerül szállításra.

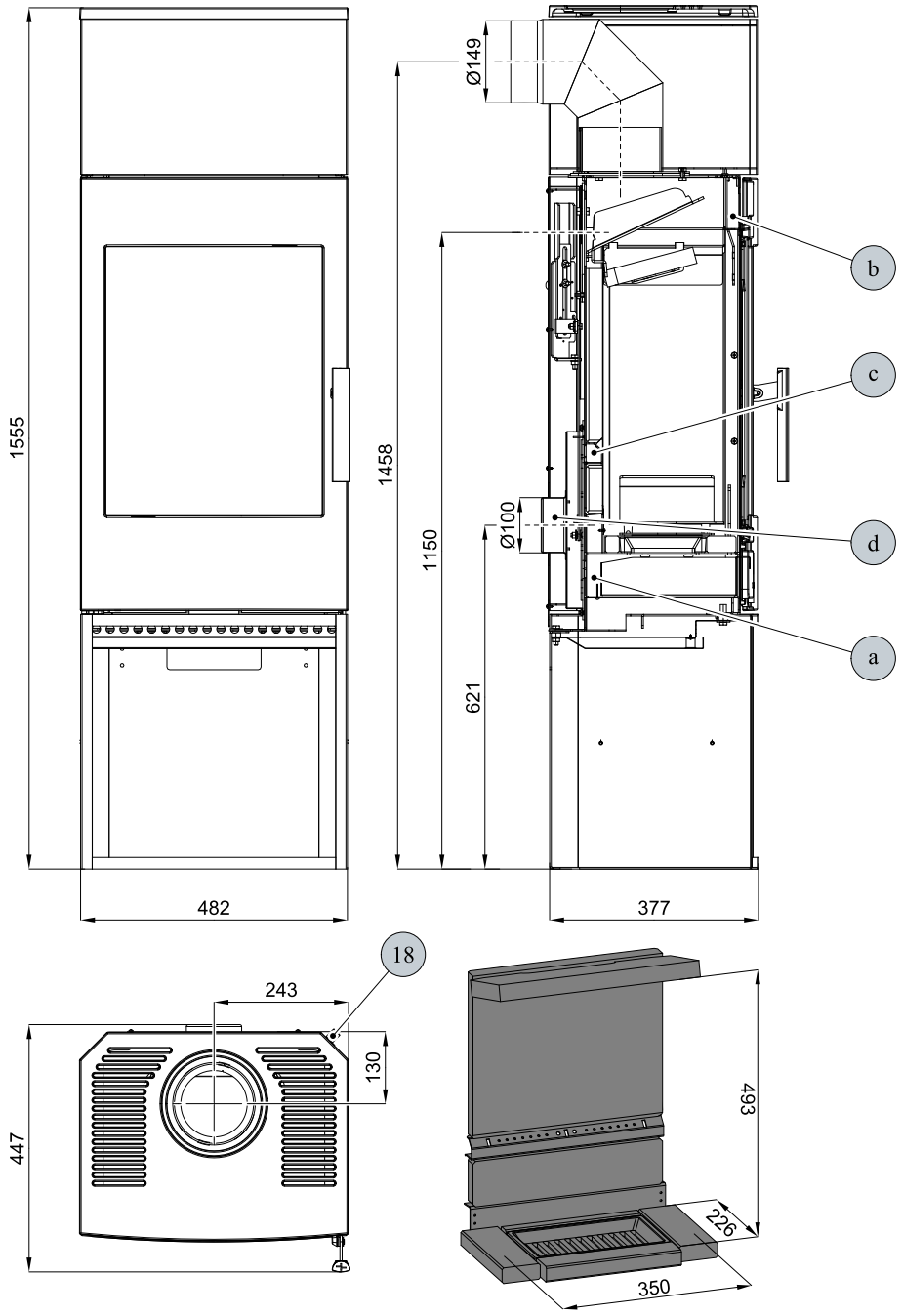

Pozíció	Név
18	Easycontrol — vezérlőkar
és	Elsődleges levegőellátás
b	Másodlagos levegőellátás
C	Harmadlagos levegő kimenet
d	Külső levegőellátás (Ø100)

Gépi fordítás - nincs ellenőrizve.
A változatlan eredeti a dokumentum végén.

3. Alkatrészlista

3.1. A modell teljes képe

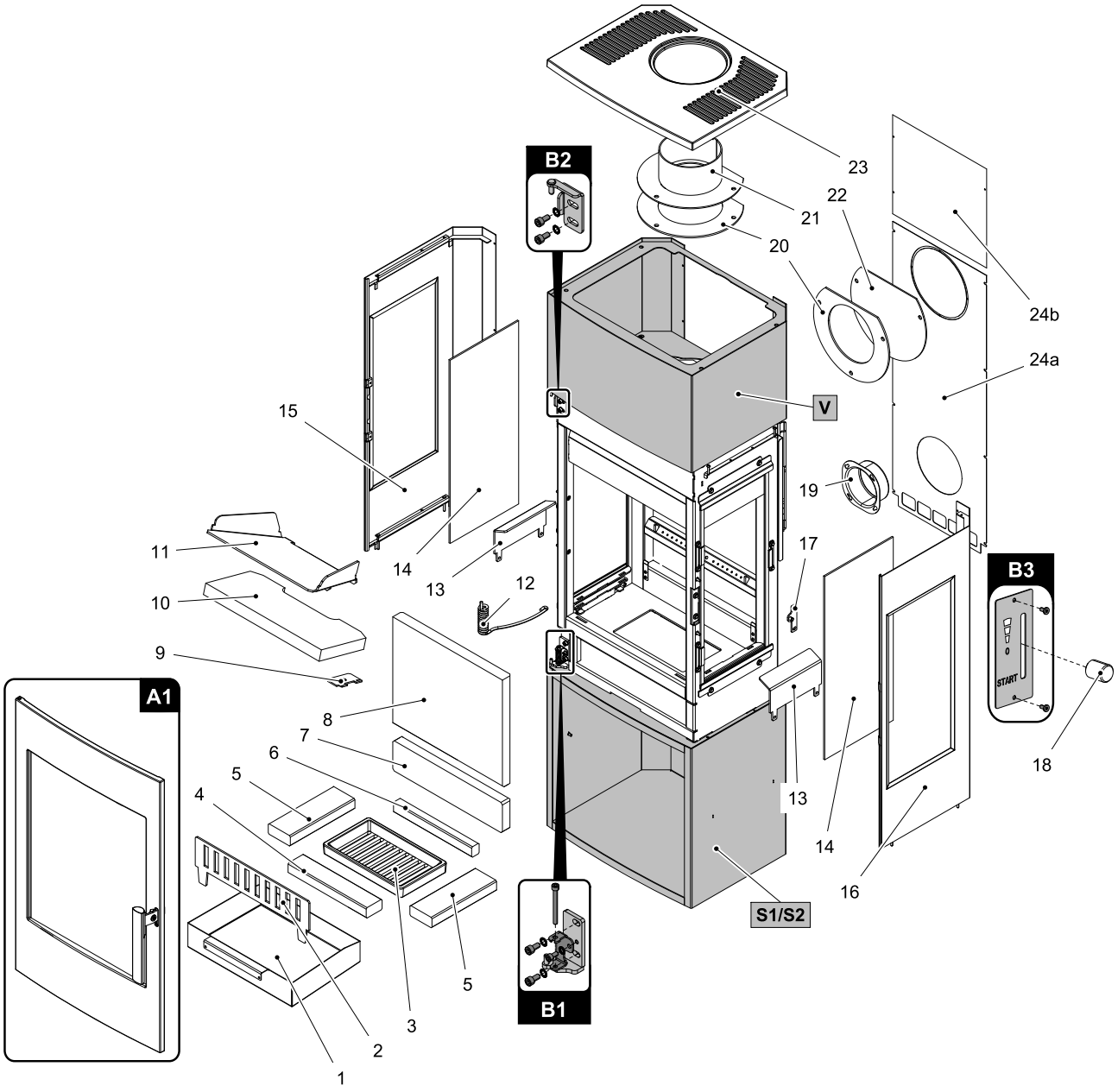

Pozíció	Név	Összeg	Cikkszám
Teljes modellfelvétel			
A1	Tűztér ajtó (garnitúra)/fekete	1 db	0335015005300
B1	Alsó/fekete zsanérrögzítők	1 db	0335015005380
B2	Zsanérrögzítők felső/fekete	1 db	0335015005395
B3	Vezérlés (teljes)/Easycontrol	1 db	0335215005161

Gépi fordítás - nincs ellenőrizve.
A változatlan eredeti a dokumentum végén.

1	Hamutartó/fekete	1 db	0335015005650
2	Korlát/fekete	1 db	0335115005089
3	Rostély	1 db	0020100130005
4	Samott 30x53x260	1 db	0335115005508
5	Samott 30x73,5x215	2 db	0335115005509
6	Samott 30x25x260	1 db	0335115005507
7	Samott 30x87x365	1 db	0335015005505
8	Vermikulit 30x315x365	1 db	0335115005512
9	Vermikulit tartó	1 db	0335115005029
10	Alsó képernyő 30x167x375	1 db	0335115005703
11	Felső/fekete képernyő	1 db	0335015005752
12	Ajtózáró rugó	1 db	0335015005384
13	Oldalsó korlát/fekete	2 db	0335115005061
14	Hőálló üveg oldal (4x228x528)	2 db	0335115005071
15	Oldalsó borítás - bal/fekete	1 db	0335115006189
16	Oldalsó borítás - jobb/fekete	1 db	0335115006145
17	Zárószalag (teljes)/fekete	1 db	0335015005345
18	Easycontrol — vezérlőkar	1 db	0335115006626
19	Külső levegőellátás (Ø100)	1 db	7418500048200
20	Füstgáztömítés	2 db	0335015005060
21	Füstcső/fekete	1 db	0335015005950
22	Füstcső dugó/fekete	1 db	0335015005098
23	Felső fedél/fekete	1 db	0335015006189
24a	Hátsó-alsó fedél/fekete	1 db	0335015005031
24b	Hátsó fedél - felső/fekete	1 db	0335015005033
S1	Ajtós talapzat/fekete	1 db	0335015006330
S2	Talapzat nyitott/fekete	1 db	0335015006289
V	Fedél/fekete	1 db	0335015006299

Gépi fordítás - nincs ellenőrizve.
A változatlan eredeti a dokumentum végén.

3.2. A1 részlet

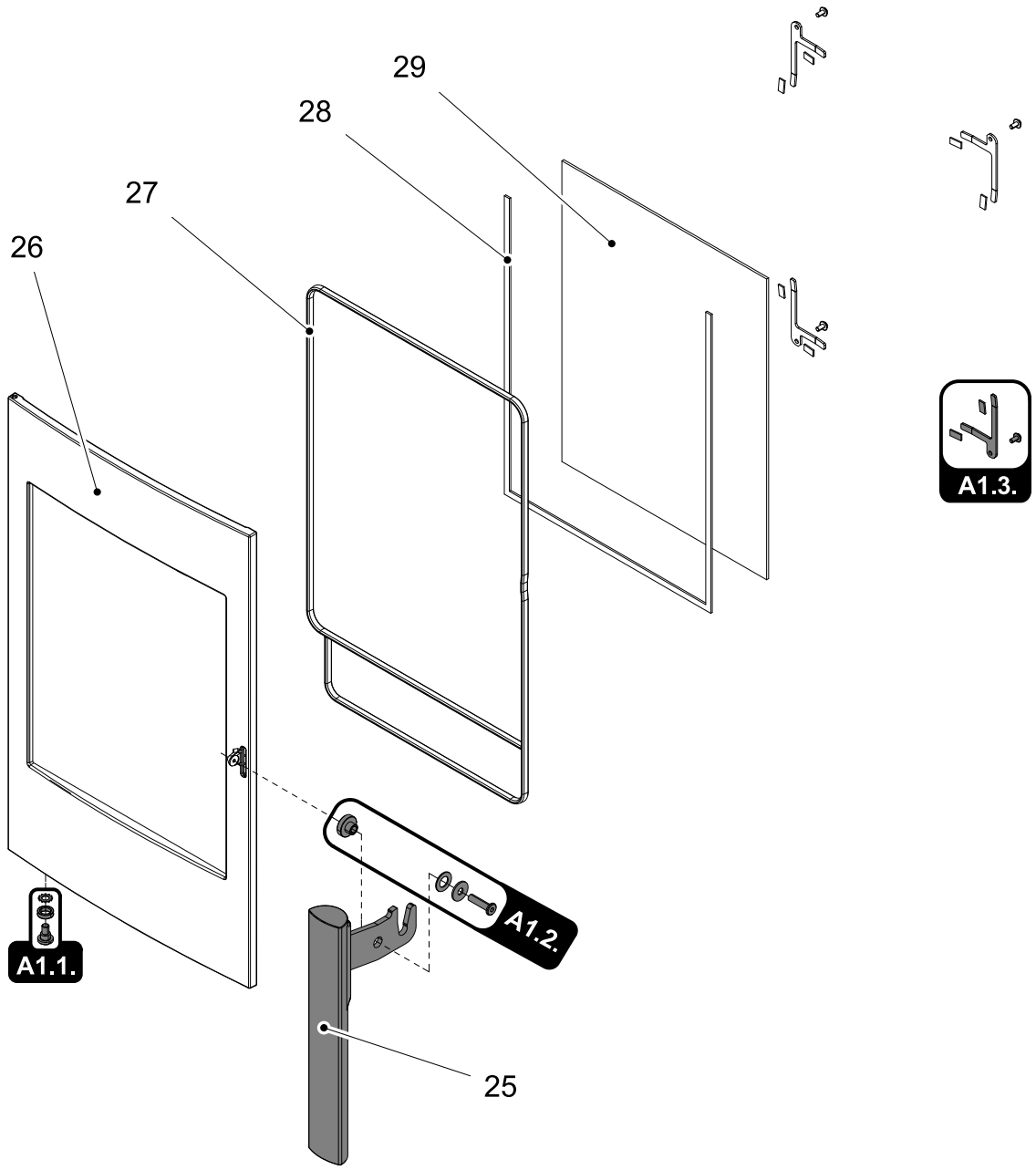

Pozíció	Név	Összeg	Cikkszám
A1 részlet			
A1.1.	Rugós tartó - készlet	1 db	0335015005319
A1.2.	Fogantyúrögzítők - készlet	1 db	0335015005351
A1.3.	Pohártartó készlet	4 db	0335015005397
25	Karos zár a tűztér ajtajához	1 db	0335015005350
26	Tűztér ajtó/fekete	1 db	0335015005354
27	Ajtótömítő zsinór 11 mm	2700 mm	0040300110005
28	Üvegtömítő zsinór 8x4 mm	1900 mm	0040308040005
29	Hőálló üveg (519x408)	1 db	0335015005301

Gépi fordítás - nincs ellenőrizve.
A változatlan eredeti a dokumentum végén.

4. Könnyű vezérlés

Mindhárom levegőbemenet - elsődleges, másodlagos és harmadlagos - vezérlése egyetlen szabályozóval.

1. A szabályozó a gyújtáshoz kijelölt helyzetben van (A. ábra). Mindhárom levegőbemeneti nyílás (elsődleges, másodlagos, harmadlagos) nyitva van.
2. Az Easy control szabályozó beállítása fűtés üzemmódba (B. ábra).
3. A szabályozó a levegőbemenetek zárására szolgáló helyzetben van (C. ábra). Egyik bemenet sem (elsődleges, másodlagos, harmadlagos) nincs nyitva. Tó, ha a kátyúsi folyamat befejezése után.

FIGYELMEZTETÉS

A fűtési folyamat során a levegőbemeneteket tilos elzárni (C. ábra)! Szélsőséges esetekben robbanás következhet be a kályhában, ami üvegszilánkokat, parázs szétszóródását és tüzet okozhat.

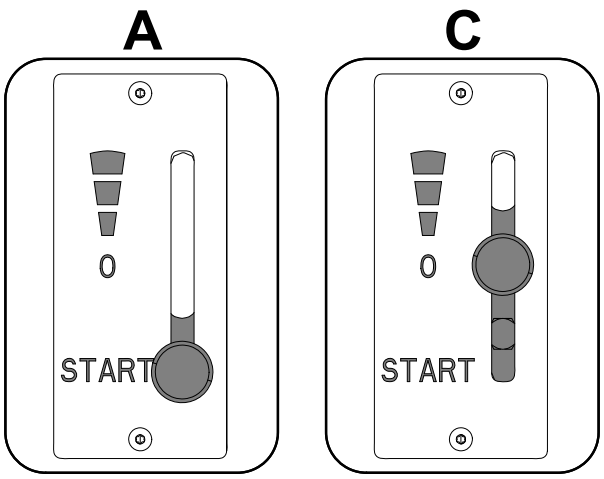

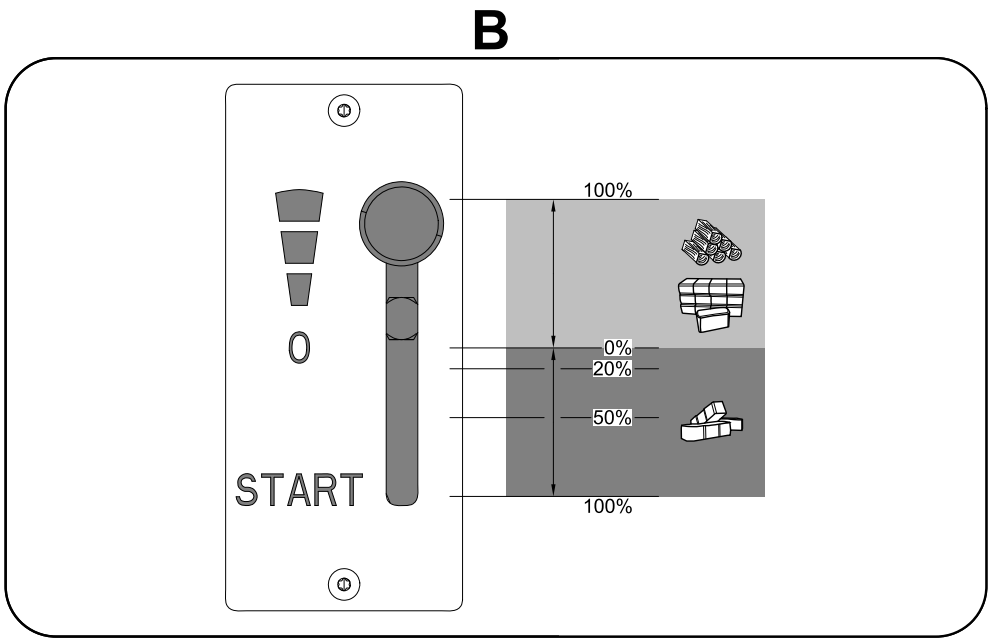

Gépi fordítás - nincs ellenőrizve.
A változatlan eredeti a dokumentum végén.

5. Füst torokpótlás

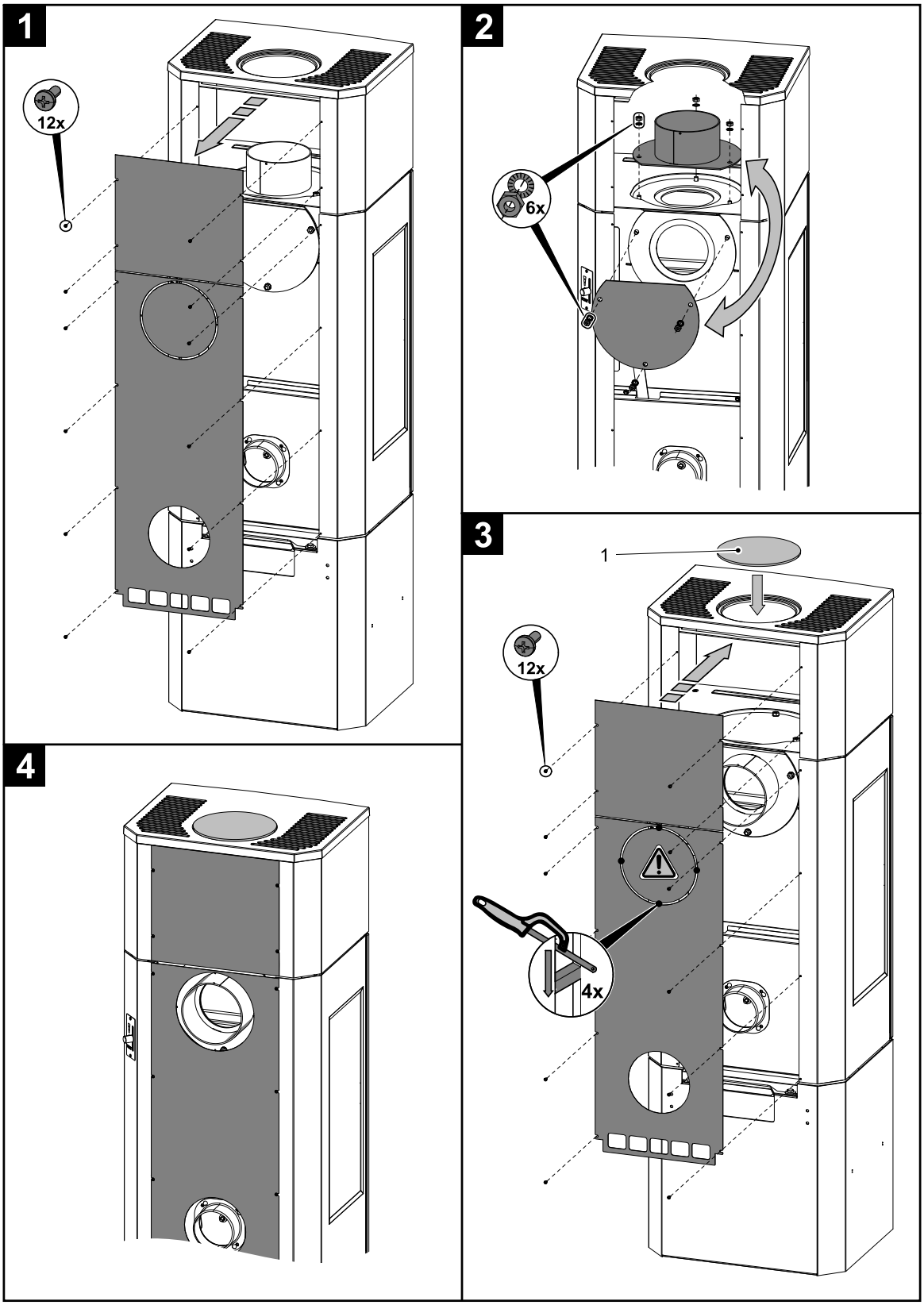

Pozíció	Név	Összeg	Cikkszám
1	Fedél/fekete (opcionális tartozék)	1 db	0335015006188

Gépi fordítás - nincs ellenőrizve.
A változatlan eredeti a dokumentum végén.

HAAS + SOHN

Salzburg easy 351.15

Technická dokumentace
Krbová kamna

CZ

0335115011400a

Úvod

Srdečně děkujeme za zakoupení našeho výrobku!

Popis topidla Vás podrobně seznámí s konstrukcí, technickou specifikací a obsluhou topidla. Doporučujeme seznámit se pozorně s těmito údaji. Vyvarujete se tak případných chyb při vlastní montáži a obsluze.

Podrobné podmínky instalace a obsluhy naleznete ve Všeobecném návodu k obsluze (součást dodávky).

Poznámky v textu



Nejdůležitější jsou poznámky nadepsané **VAROVÁNÍ**. Poznámky nadepsané **VAROVÁNÍ** Vás upozorňují na **vážné nebezpečí poškození topidla či poranění.**



Poznámka nadepsaná **Upozornění** Vás upozorňuje na možná poškození Vašeho topidla.



Poznámka nadepsaná **Důležité** Vás upozorňuje na informace důležité k provozu Vašeho topidla.



Poznámka jako taková Vás upozorňuje zcela obecně na informace důležité k provozu Vašeho topidla.

CZ

Obsah

1. Technická data 1
1.1. Vhodná paliva, množství pro přiložení 1
2. Technický popis 2
3. Seznam náhradních dílů 3
3.1. Celkový rozstřel modelu 3
3.2. Detail A1 5
4. Easy control 6
5. Záměna kouřového hrdla 7

1. Technická data

	Dřevěná polena	
Dosažený tepelný výkon (100%)	7,3 kW	
Jmenovitý tepelný výkon	6,6 kW	
Energetická účinnost	80 %	
Průměrná koncentrace CO při 13% O_2	1250 mg/Nm³	823 mg/MJ
Průměrná koncentrace prachu při 13% O_2	22 mg/Nm³	15 mg/MJ
Průměrná koncentrace NOx při 13% O_2	96 mg/Nm³	64 mg/MJ
Průměrná koncentrace OGC při 13% O_2	51 mg/Nm³	30 mg/MJ
Hmotnostní průtok suchých spalin	5,4 g/s	
Prům. teplota spalin za hrdl. kouřovodu	365 °C	
Minimální tah komína v hrdle kouřovodu	12 Pa	

1.1. Vhodná paliva, množství pro přiložení

Palivo:	Max. dávka paliva pro přiložení
Dřevěná polena:	2 polena (max. 1,5 kg)
Délka polena:	Max. 33 cm
Ekobrikety (DIN51731):	1 briketa (max. 1,3 kg)
Uhelné brikety:	—

Poznámka

Při topení používejte pouze dřevěná polena, která byla skladována dva roky a mají zbytkovou vlhkost max. 17 %.

2. Technický popis

Poznámka

Koleno odtahu spalin je dodáváno jako zvláštní příslušenství.

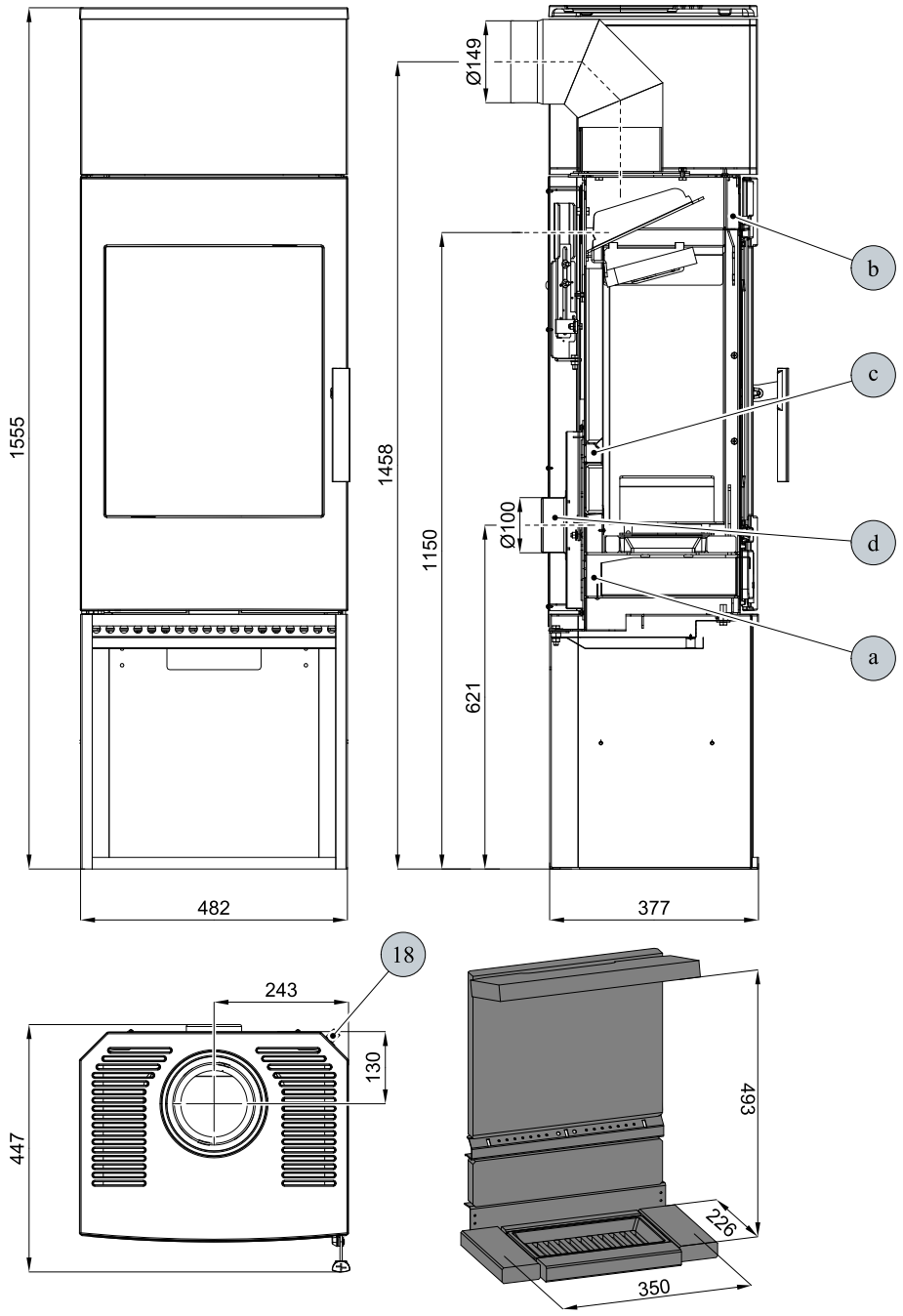

Pozice	Název
18	Easycontrol — madlo regulátoru
a	Přívod primárního vzduchu
b	Přívod sekundárního vzduchu
c	Výstup terciálního vzduchu
d	Externí přívod vzduchu (Ø100)

3. Seznam náhradních dílů

3.1. Celkový rozstřel modelu

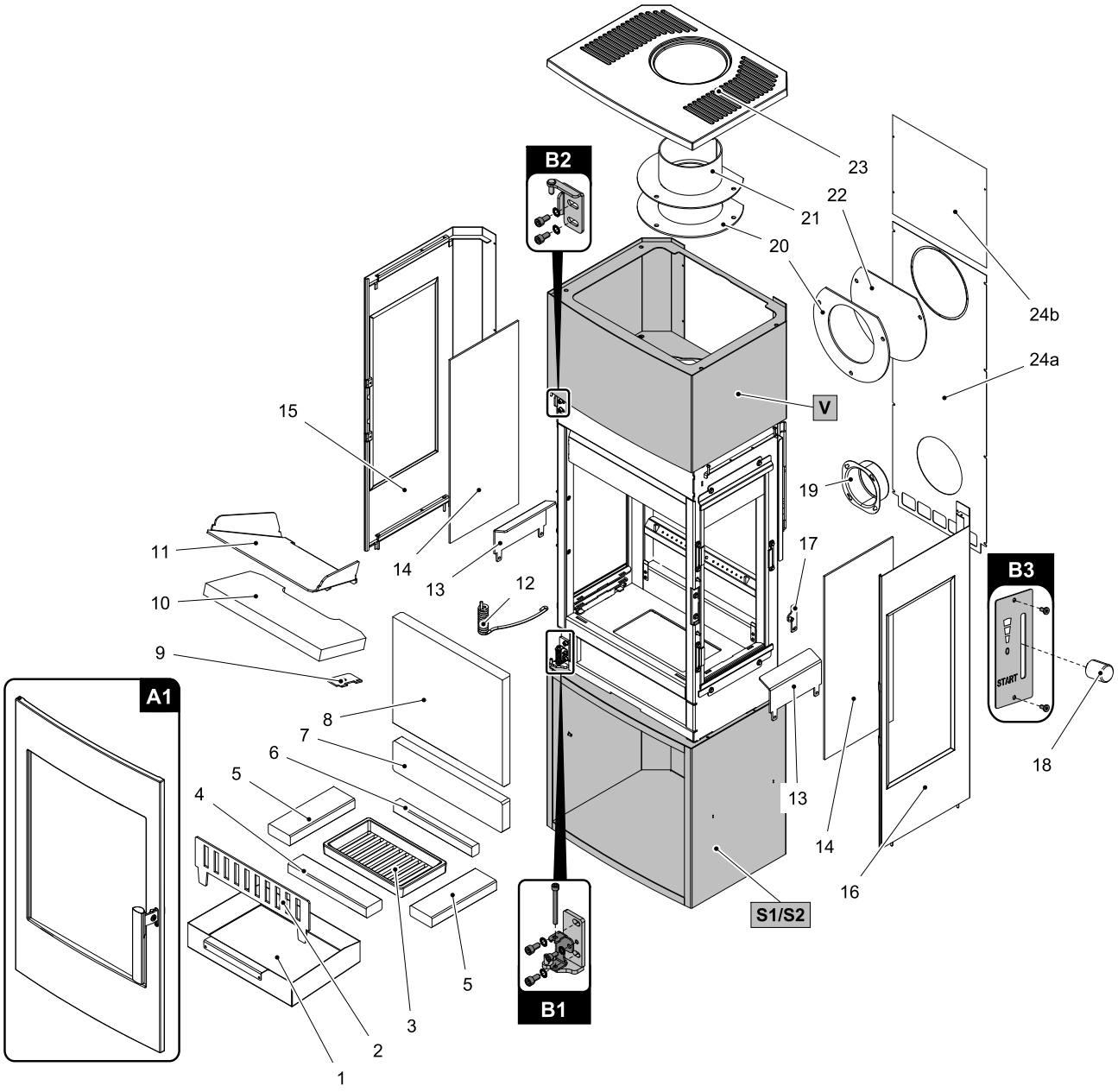

Pozice	Název	Množství	Číslo zboží
Celkový rozstřel modelu			
A1	Dvířka topeniště (komplet)/černá	1 ks	0335015005300
B1	Spojovací materiál pantu spodní/černá	1 ks	0335015005380
B2	Spojovací materiál pantu horní/černá	1 ks	0335015005395
B3	Ovládání (komplet)/Easycontrol	1 ks	0335215005161

1	Popelník/černá	1 ks	0335015005650
2	Zábrana/černá	1 ks	0335115005089
3	Rošt	1 ks	0020100130005
4	Šamot 30x53x260	1 ks	0335115005508
5	Šamot 30x73,5x215	2 ks	0335115005509
6	Šamot 30x25x260	1 ks	0335115005507
7	Šamot 30x87x365	1 ks	0335015005505
8	Vermiculit 30x315x365	1 ks	0335115005512
9	Držák vermiculitu	1 ks	0335115005029
10	Clona spodní 30x167x375	1 ks	0335115005703
11	Clona horní/černá	1 ks	0335015005752
12	Pružina zavírání dvířek	1 ks	0335015005384
13	Zábrana boční/černá	2 ks	0335115005061
14	Žáruvzdorné sklo boční (4x228x528)	2 ks	0335115005071
15	Kryt boční-levý/černá	1 ks	0335115006189
16	Kryt boční-pravý/černá	1 ks	0335115006145
17	Lišta zavírání (komplet)/černá	1 ks	0335015005345
18	Easycontrol — madlo regulátoru	1 ks	0335115006626
19	Externí přívod vzduchu (Ø100)	1 ks	7418500048200
20	Těsnění kouřovodu	2 ks	0335015005060
21	Hrdlo kouřovodu/černá	1 ks	0335015005950
22	Záslepka kouřovodu/černá	1 ks	0335015005098
23	Vrchní víko/černá	1 ks	0335015006189
24a	Kryt zadní-spodní/černá	1 ks	0335015005031
24b	Kryt zadní-horní/černá	1 ks	0335015005033
S1	Podstavec s dvířky/černá	1 ks	0335015006330
S2	Podstavec otevřený/černá	1 ks	0335015006289
V	Víko/černá	1 ks	0335015006299

3.2. Detail A1

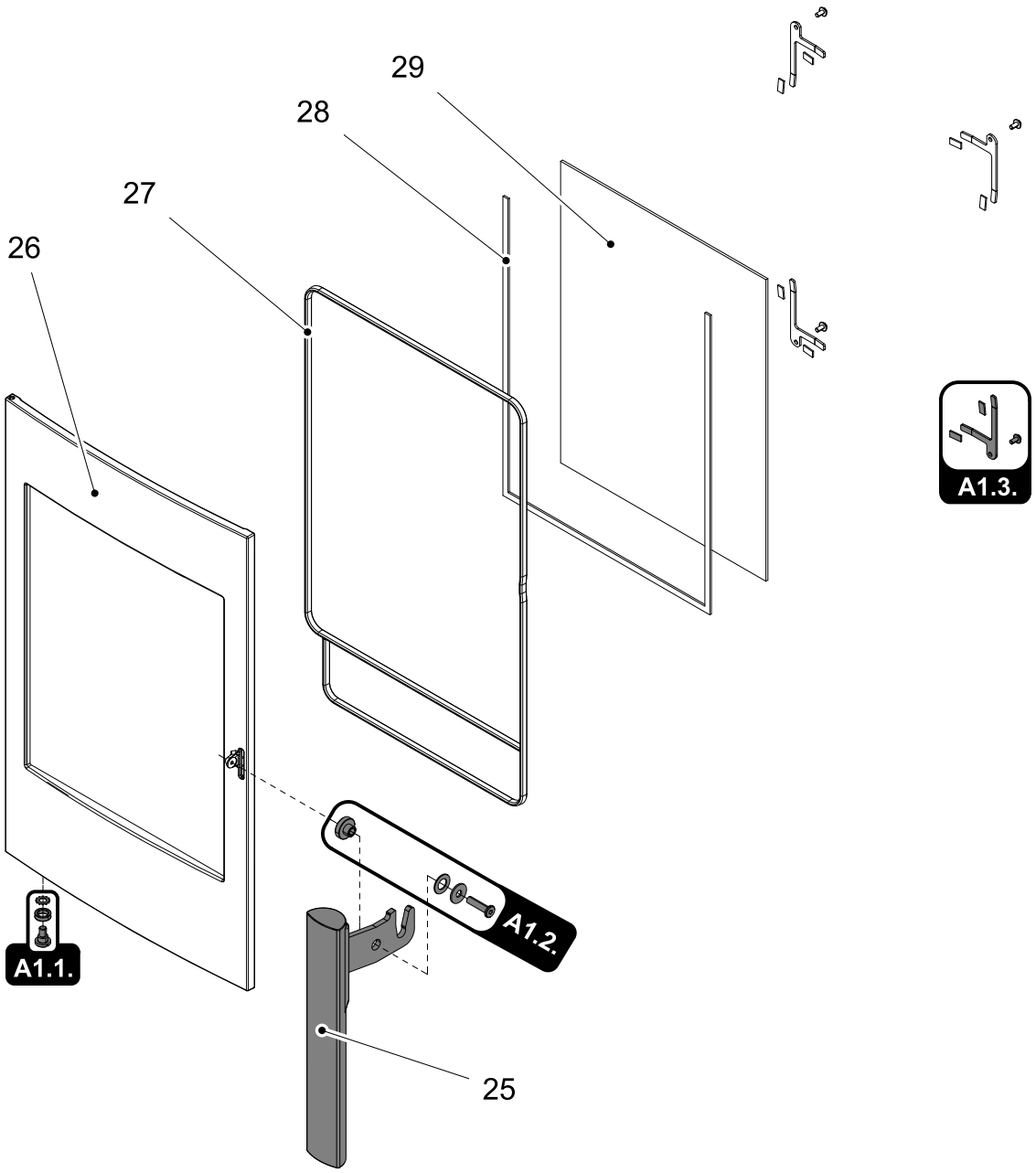

Pozice	Název	Množství	Číslo zboží
	Detail A1		
A1.1.	Podpěra pružiny — set	1 ks	0335015005319
A1.2.	Spojovací materiál kliky — set	1 ks	0335015005351
A1.3.	Držák skla — set	4 ks	0335015005397
25	Pákový uzávěr dvířek topeniště	1 ks	0335015005350
26	Dvířka topeniště/černá	1 ks	0335015005354
27	Těsnící šňůra dveří 11 mm	2700 mm	0040300110005
28	Těsnící šňůra skla 8x4 mm	1900 mm	0040308040005
29	Žáruvzdorné sklo (519x408)	1 ks	0335015005301

4. Easy control

Ovládání všech tří přívodů vzduchu-primárního, sekundárního, terciálního-pouze pomocí jednoho regulátoru.

1. Regulátor je v pozici určené pro zátop (obr. A). Jsou otevřeny všechny tři přívody vzduchu (primární, sekundární, terciální).
2. Nastavení regulátoru Easy control v režimu topení (obr. B).
3. Regulátor je v pozici určené pro uzavření přívodů vzduchu (obr. C). Žádný přívod není otevřen (primární, sekundární, terciální). Tato pozice se používá pouze v případě, kdy jsou kamna mimo provoz, po ukončení procesu topení.

VAROVÁNÍ

Během procesu topení nesmí dojít k uzavření přívodů vzduchu (obr. C)! V krajním případě může dojít i k explozi v kamnech a následnému roztříštění skla, rozmetání uhlíků po místnosti a ke vzniku požáru.

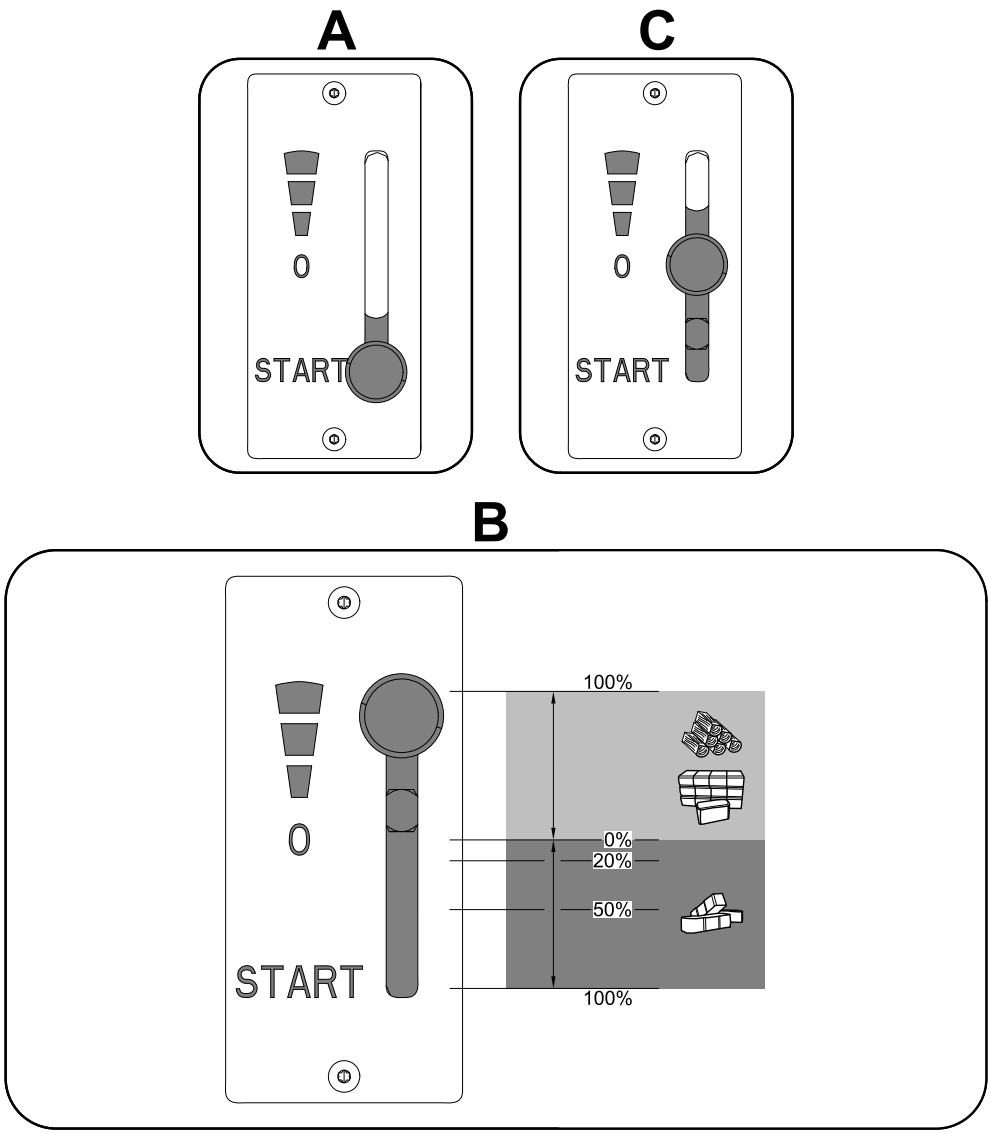

5. Záměna kouřového hrdla

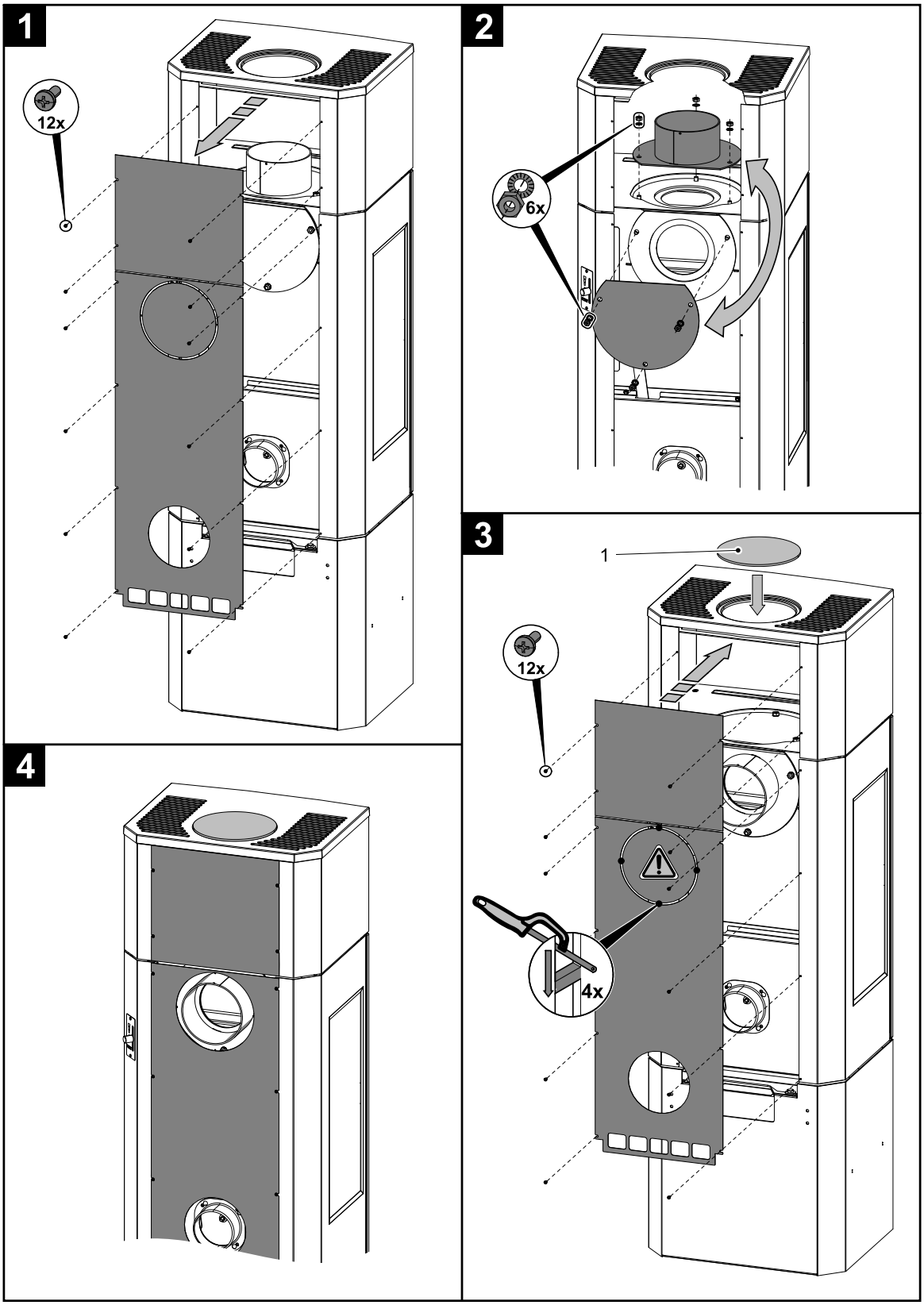

Pozice	Název	Množství	Číslo zboží
1	Záslepka víka/černá (zvláštní příslušenství)	1 ks	0335015006188