Gépi fordítás - nincs ellenőrizve.
A változatlan eredeti a dokumentum végén.

# Termékadatlap (en)

Cserépkályha Típus: 385

# KALEDONIE EXKLUSIVE

## Műszaki paraméterek

### Teljesítmény

| | 385 KXC |
|---|---|
| **Névleges hőteljesítmény (kW) / Állítható hőteljesítmény (kW)** | 7,0 / 3,5 - 9,0 |

### Méretek

| | |
|---|---|
| Magasság (1) x Szélesség (2) x Mélység (3) (mm) | 1404 x 742 x 515 |
| **Tűztér belső méretei (sz x m x mé) / A rönkök maximális hossza (mm)** | 375 x 485 x 295 / 330 |

### Súly a felszereltség szerint

| | |
|---|---|
| **tűzhely súlya (kg)** | 200 |

### Levegő

| | |
|---|---|
| **Központi levegőbemenet (7) / átmérő (mm) / torok a kályhában található** | igen / Ø 100 / nem |
| **Másodlagos levegőszabályozás / Elsődleges levegőszabályozás / Harmadlagos levegőellátás** | igen / igen / igen |
| **Automatikus levegőellátás-szabályozás** | Nem |
| **A központi levegőbeömlő tengely magassága a padlótól (8) (mm)** | 402 |
| **A központi levegőbeömlő tengelyétől a termék leghátsó részéig mért távolság (8,1) (mm)** | 164 |
| **Levegő hővesztesége Vh (m3/óra)** | ≤ 1,5 |

### Paraméterek

| | |
|---|---|
| **Termékbesorolás** | BE típus |
| Tüzelőanyag: fa / fabrikett [D / DB] | |
| **Megengedett üzemanyag-fogyasztás névleges teljesítményen (kg/óra) [D / DB]** | 2,1 / 2,1 |
| **Fűtött tér (m3)** | 70 - 180 |
| **Energiahatékonyság (%) [D / DB]** | 80,4 / 80,2 |
| **Szezonális energiahatékonyság ηs (%)** | 70,4 |
| **Energiahatékonysági index EEI / Energiahatékonysági osztály** | 107 / A+ |
| **Minimális kéményhuzat (Pa)** | 12 |
| **Füstgáz kimeneti hőmérséklet (°C) [D / DB]** | 334 / 268 |
| **Füstgáz tömegáram (g/s) [D / DB]** | 6,0 / 7,4 |
| **CO-koncentráció 13% O2 tartalom mellett (mg/Nm3) [D / DB]** | 833 / 1240 |
| **NOx koncentráció 13% O2 tartalom mellett (mg/Nm3) [D / DB]** | 76 / 59 |
| **OGC-koncentráció 13% O2 tartalom mellett (mg/Nm3) [D / DB]** | 72 / 71 |
| **Porkoncentráció 13% O2 tartalom mellett (mg/Nm3) [D / DB]** | 31 / 40 |
| **Többszörös ajtózárás** | Nem |
| **Szakaszos működés (INT) / Folyamatos működés (NOC)** | INT |

### Füstcső

| | |
|---|---|
| **Füstcső csatlakozás (4)** | felső / hátsó |
| **Füstcső átmérője (mm)** | Ø 150 |
| **A hátsó füstcső tengelyének magassága a padlótól (5) (mm)** | 957 |
| **A felső füstcső tengelyétől a termék leghátsó részéig mért távolság (6) (mm)** | 210 |
| **Kémény hőmérsékleti osztály** | T 400 G |
| **Maximális kéményterhelés mchim (kg)** | - |
| **Csatlakozás egy közös kéményhez** | Igen |

## Vizsgák

| | |
|---|---|
| **EN 16510-1** | Igen |
| **EN 16510-2-1** | Igen |
| **I. BImSchV Stufe 2** | Igen |
| **ÖKODESIGN** | Igen |

## Minimális távolságok gyúlékony anyagoktól

| | |
|---|---|
| **Mennyezeti dC (mm)** | >800 |
| **Üveg előtti rész dP (mm)** | 800 |
| **Padló elülső magassága dF (mm)** | 0 |
| **Padló alsó része dB (mm)** | 0 |
| **Oldalsó sugárzási tartomány dL (mm)** | 450 |
| **Oldalsó rész dS1 / dS2 / dS3 (mm)** | 200 / 200 / 200 |
| **Oldalsó rész dS (mm)** | 200 |
| **Hátsó rész dR (mm)** | 200 |
| **Minimális távolság nem éghető anyagból készült falaktól dnon (mm)** | 50 |

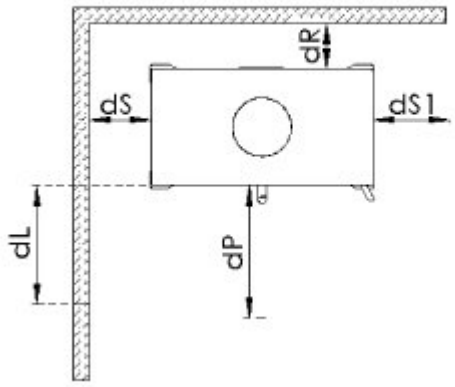


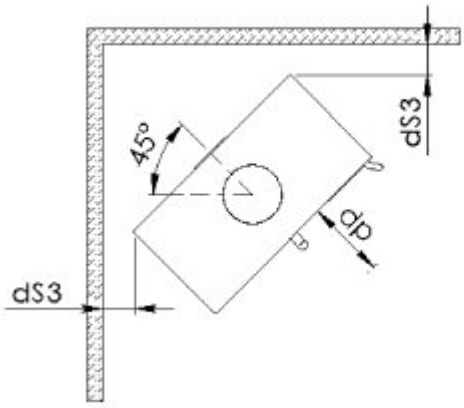


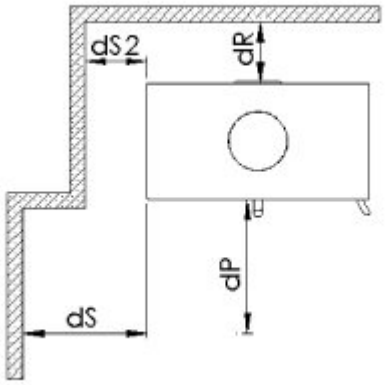


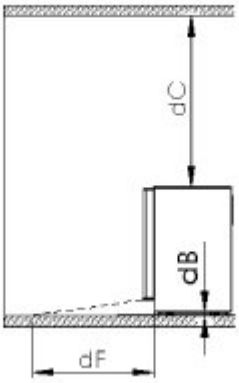


Gépi fordítás - nincs ellenőrizve.
A változatlan eredeti a dokumentum végén.

# Méretezett vázlat

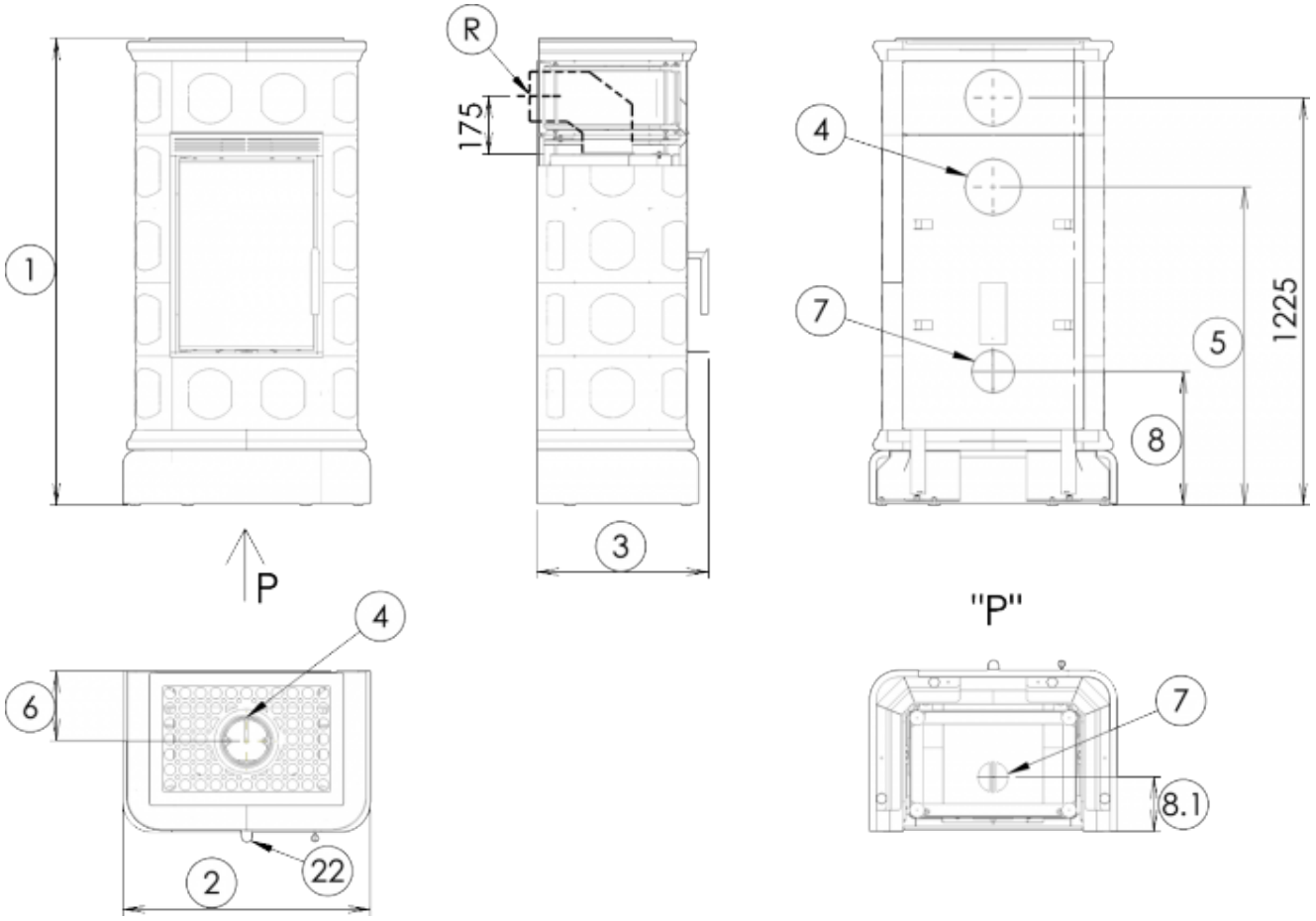


# További információk

| | | |
|---|---|---|
| 1 | mag. | 1404 mm |
| 2 | szél. | 742 mm |
| 3 | mélység | 515 mm |
| 4 | kémény | Ø 150 mm |
| 5 | a hátsó füstcső tengelyének magassága a padlótól | 957 mm |
| 6 | a felső füstcső tengelyétől a termék leghátsó részéig mért távolság | 210 mm |
| 7 | központi levegőellátás | Ø 100 mm |
| 8 | a központi levegőbeömlő tengely magassága a padlótól | 402 mm |
| 8.1 | a központi levegőbeömlő tengelyétől a termék leghátsó részéig mért távolság | 164 mm |
| 22 | égési intenzitás szabályozása - jobbra nyitva | |

**"R" jelölésű hátsó füstcső csatlakoztatása esetén további tartozékokat kell vásárolni:**

**R: könyök D150/90° magasság 175 mm**

Gépi fordítás - nincs ellenőrizve.
A változatlan eredeti a dokumentum végén.

# Termékellenőrzés

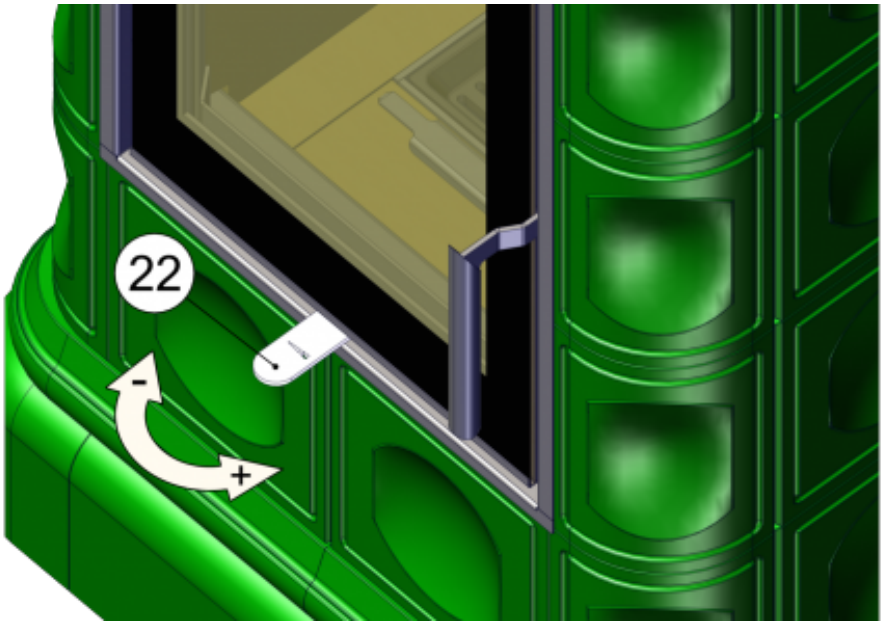


**Fűtés fával és fabriketttel**

A teljesítményt csak az égés intenzitásának szabályozásával szabályozza.

**Gyártó: ABX, spol. s r.o., Žitná 1091/3, 408 01 Rumburk, Csehország**

tel.: 412 332 523 , 412 333 614 , fax: 412 333 521 , e-mail: info@abx.cz , weboldal: www.abx.cz

Szolgáltatás: ABX s ro, Plynární 1518/12 , 408 01 Rumburk, tel.: 412 372 147 , fax: 412 375 113 , e-mail: reklamace@abx.cz

Állapot: 06.8. 2026

Gépi fordítás - nincs ellenőrizve.
A változatlan eredeti a dokumentum végén.

# Technický list výrobku (cs)

Kachlová kamna Typ: 385

## KALEDONIE EXKLUSIVE



# Technický list výrobku (cs)

Kachlová kamna Typ: 385

# KALEDONIE EXKLUSIVE

## Technické parametry

**385 KXC**

### Výkon

| | |
|---|---|
| **Jmenovitý tepelný výkon** (kW) / **Regulovatelný tepelný výkon** (kW) | 7,0 / 3,5 - 9,0 |

### Rozměry

| | |
|---|---|
| **Výška** (1) x **Šířka** (2) x **Hloubka** (3) (mm) | 1404 x 742 x 515 |
| **Vnitřní rozměr topeniště** (š x v x h) / **Maximální délka polen** (mm) | 375 x 485 x 295 / 330 |

### Hmotnost podle obložení

| | |
|---|---|
| **kachle** (kg) | 200 |

### Vzduch

| | |
|---|---|
| **Centrální přívod vzduchu** (7) / **průměr** (mm) / **hrdlo součástí kamen** | ano / Ø 100 / ne |
| **Ovládání sekundárního vzduchu** / **Ovládání primárního vzduchu** / **Terciární přívod vzduchu** | ano / ano / ano |
| **Automatická regulace přívodu vzduchu** | ne |
| **Výška osy centrálního přívodu vzduchu od podlahy** (8) (mm) | 402 |
| **Vzdálenost osy centrálního přívodu vzduchu k nejzadnější části výrobku** (8.1) (mm) | 164 |
| **Tepelná ztráta vzduchu $V_h$** ($m^3$/hod) | ≤ 1,5 |

### Parametry

| | |
|---|---|
| **Klasifikace výrobku** | Typ BE |
| **Palivo:** dřevo / dřevěné brikety [*D / DB*] | |
| **Spotřeba přípustného paliva při jmenovitém výkonu** (kg/hod) [*D / DB*] | 2,1 / 2,1 |
| **Vytápěný prostor** ($m^3$) | 70 - 180 |
| **Energetická účinnost** (%) [*D / DB*] | 80,4 / 80,2 |
| **Sezónní energetická účinnost $\eta_s$** (%) | 70,4 |
| **Index energetické účinnosti EEI** / **Třída energetické účinnosti** | 107 / A+ |
| **Minimální tah komína** (Pa) | 12 |
| **Výstupní teplota spalin** (°C) [*D / DB*] | 334 / 268 |
| **Hmotnostní tok spalin** (g/s) [*D / DB*] | 6,0 / 7,4 |
| **Koncentrace CO při 13 % $O_2$** ($mg/Nm^3$) [*D / DB*] | 833 / 1240 |
| **Koncentrace $NO_x$ při 13 % $O_2$** ($mg/Nm^3$) [*D / DB*] | 76 / 59 |
| **Koncentrace OGC při 13 % $O_2$** ($mg/Nm^3$) [*D / DB*] | 72 / 71 |
| **Koncentrace prachu při 13 % $O_2$** ($mg/Nm^3$) [*D / DB*] | 31 / 40 |
| **Vícenásobné zavírání dvířek** | ne |
| **Přerušovaný provoz (INT) / Nepřetržitý provoz (NOC)** | INT |

### Kouřovod

| | |
|---|---|
| **Připojení kouřovodu** (4) | horní / zadní |
| **Průměr kouřovodu** (mm) | Ø 150 |
| **Výška osy zadního kouřovodu od podlahy** (5) (mm) | 957 |
| **Vzdálenost osy horního kouřovodu k nejzadnější části výrobku** (6) (mm) | 210 |
| **Teplotní třída komínu** | T 400 G |
| **Maximální zatížení komínu $m_{chim}$** (kg) | - |
| **Připojení na společný komín** | ano |

## Zkoušky

| | |
|---|---|
| **ČSN EN 16510-1** | ano |
| **ČSN EN 16510-2-1** | ano |
| **I. BImSchV Stufe 2** | ano |
| **EKODESIGN** | ano |

## Minimální odstupové vzdálenosti od hořlavých materiálů

| | |
|---|---|
| **Strop $d_C$** (mm) | >800 |
| **Část před sklem $d_P$** (mm) | 800 |
| **Podlaha v přední části $d_F$** (mm) | 0 |
| **Podlaha spodní část $d_B$** (mm) | 0 |
| **Boční oblast sálání $d_L$** (mm) | 450 |
| **Boční část $d_{S1}$ / $d_{S2}$ / $d_{S3}$** (mm) | 200 / 200 / 200 |
| **Boční část $d_S$** (mm) | 200 |
| **Zadní část $d_R$** (mm) | 200 |
| **Minimální vzdálenost od stěn z nehořlavých materiálů $d_{non}$** (mm) | 50 |

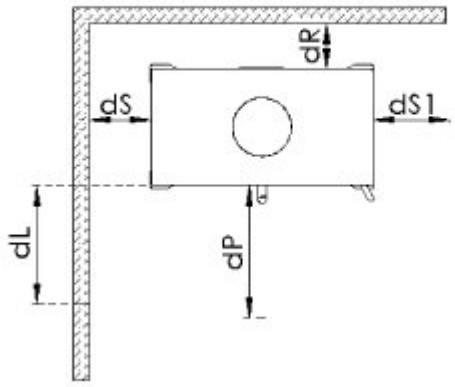


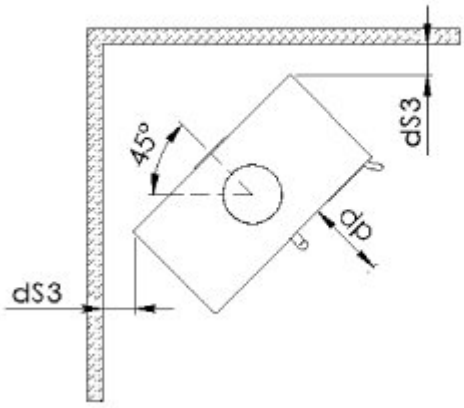


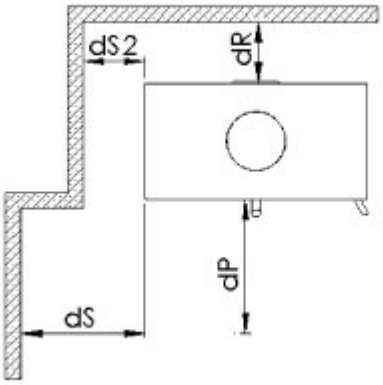


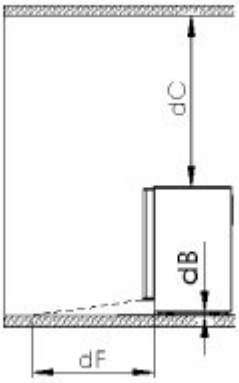

# Rozměrový náčrt

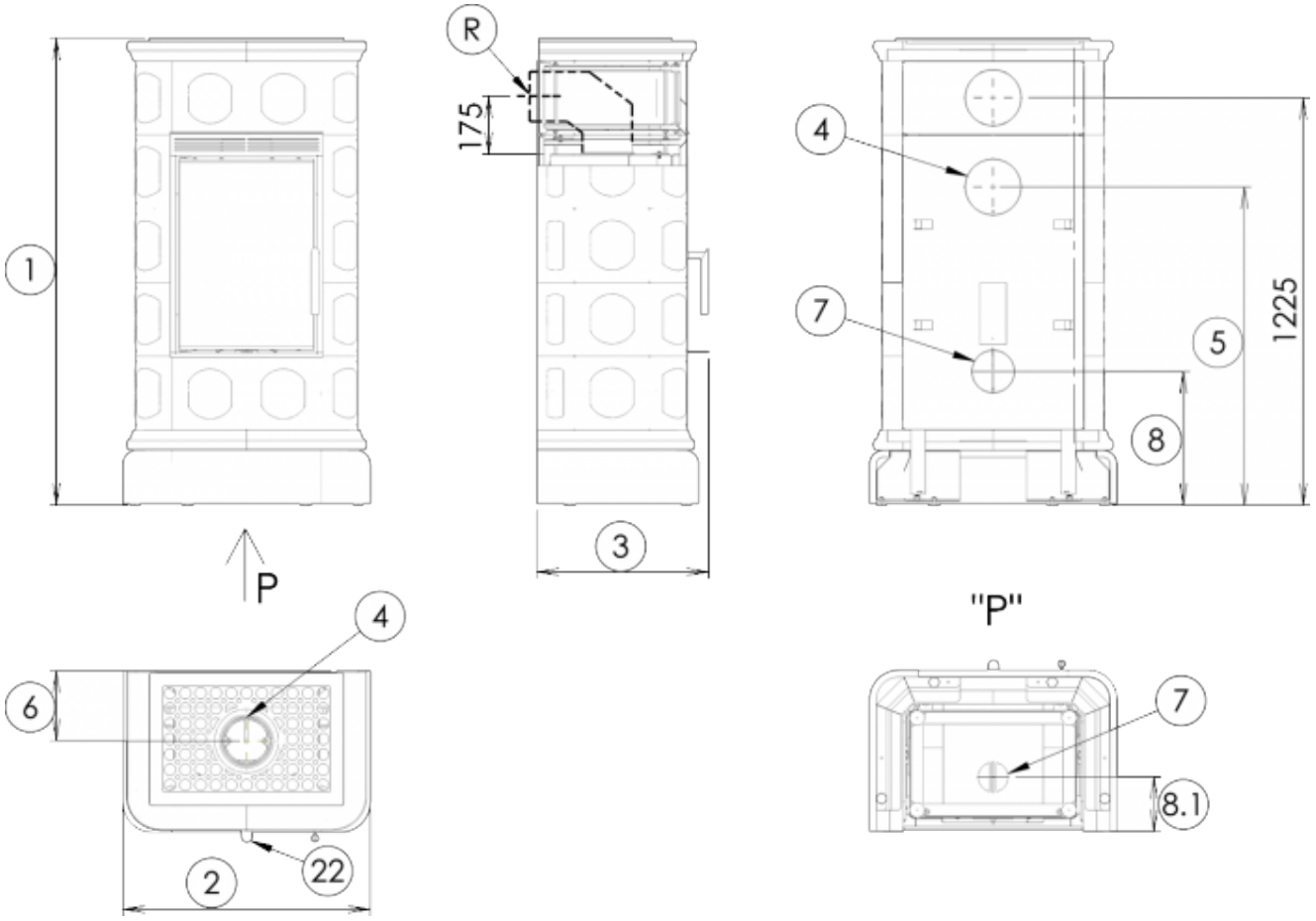


# Doplňující informace

| | | |
|---|---|---|
| 1 | výška | 1404 mm |
| 2 | šířka | 742 mm |
| 3 | hloubka | 515 mm |
| 4 | kouřovod | Ø 150 mm |
| 5 | výška osy zadního kouřovodu od podlahy | 957 mm |
| 6 | vzdálenost osy horního kouřovodu k nejzadnější části výrobku | 210 mm |
| 7 | centrální přívod vzduchu | Ø 100 mm |
| 8 | výška osy centrálního přívodu vzduchu od podlahy | 402 mm |
| 8.1 | vzdálenost osy centrálního přívodu vzduchu k nejzadnější části výrobku | 164 mm |
| 22 | ovládání intenzity hoření - vpravo otevřeno | |

**V případě připojení zadního kouřovodu s označením „R“ je potřeba dokoupit dodatečné příslušenství:**

**R: koleno D150/90° výška 175mm**

# Ovládání produktu

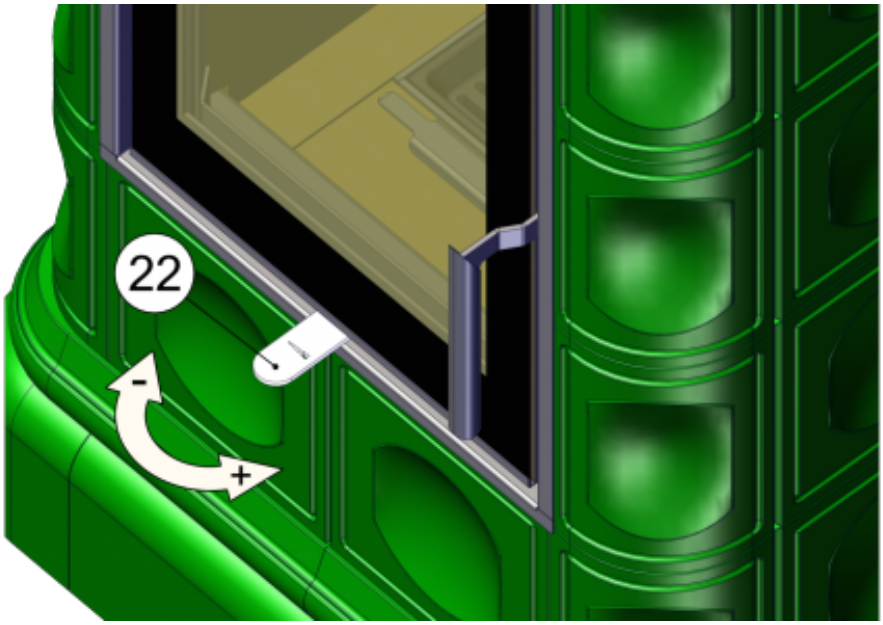


**Topení dřevem a dřevěnými briketami**

Výkon regulujte jen pomocí ovládání intenzity hoření.

**Výrobce: ABX, spol. s r.o., Žitná 1091/3, 408 01 Rumburk, Česká republika**

tel.: 412 332 523, 412 333 614, fax: 412 333 521, e-mail: info@abx.cz, web: www.abx.cz

Servis: ABX s r.o., Plynární 1518/12, 408 01 Rumburk, tel.: 412 372 147, fax: 412 375 113, e-mail: reklamace@abx.cz

Stav ke dni: 06.8. 2026