Vizsgák

EN 16510-1	Igen
EN 16510-2-1	Igen
I. BImSchV Stufe 2	Igen
ÖKODESIGN	Igen

Minimális távolságok gyúlékony anyagoktól

Mennyezeti dC (mm)	>800
Üveg előtti rész dP (mm)	800
Padló elülső magassága dF (mm)	0
Padló alsó része dB (mm)	0
Oldalsó sugárzási tartomány dL (mm)	450
Oldalsó rész dS1 / dS2 / dS3 (mm)	200 / 200 / 200
Oldalsó rész dS (mm)	200
Hátsó rész dR (mm)	200
Minimális távolság nem éghető anyagból készült falaktól dnon (mm)	50

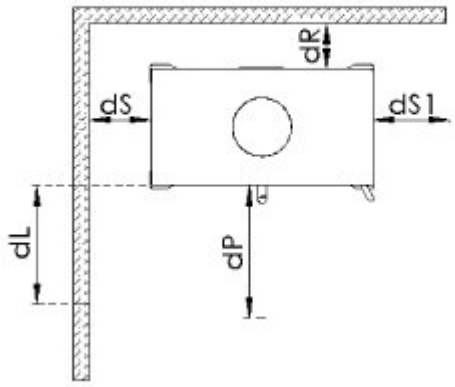

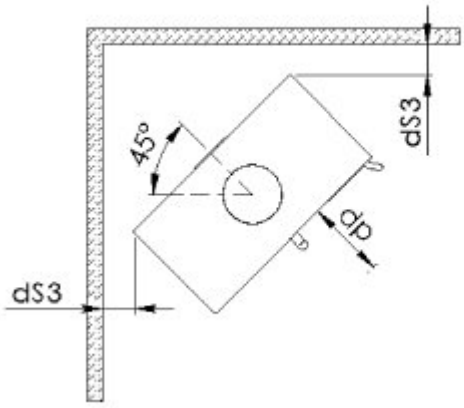

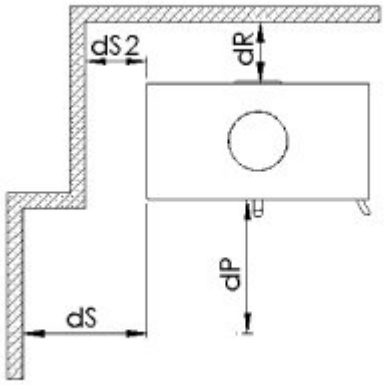

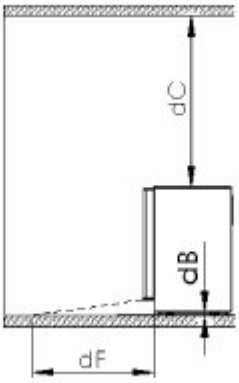

Gépi fordítás - nincs ellenőrizve.
A változatlan eredeti a dokumentum végén.

Méretezett vázlat

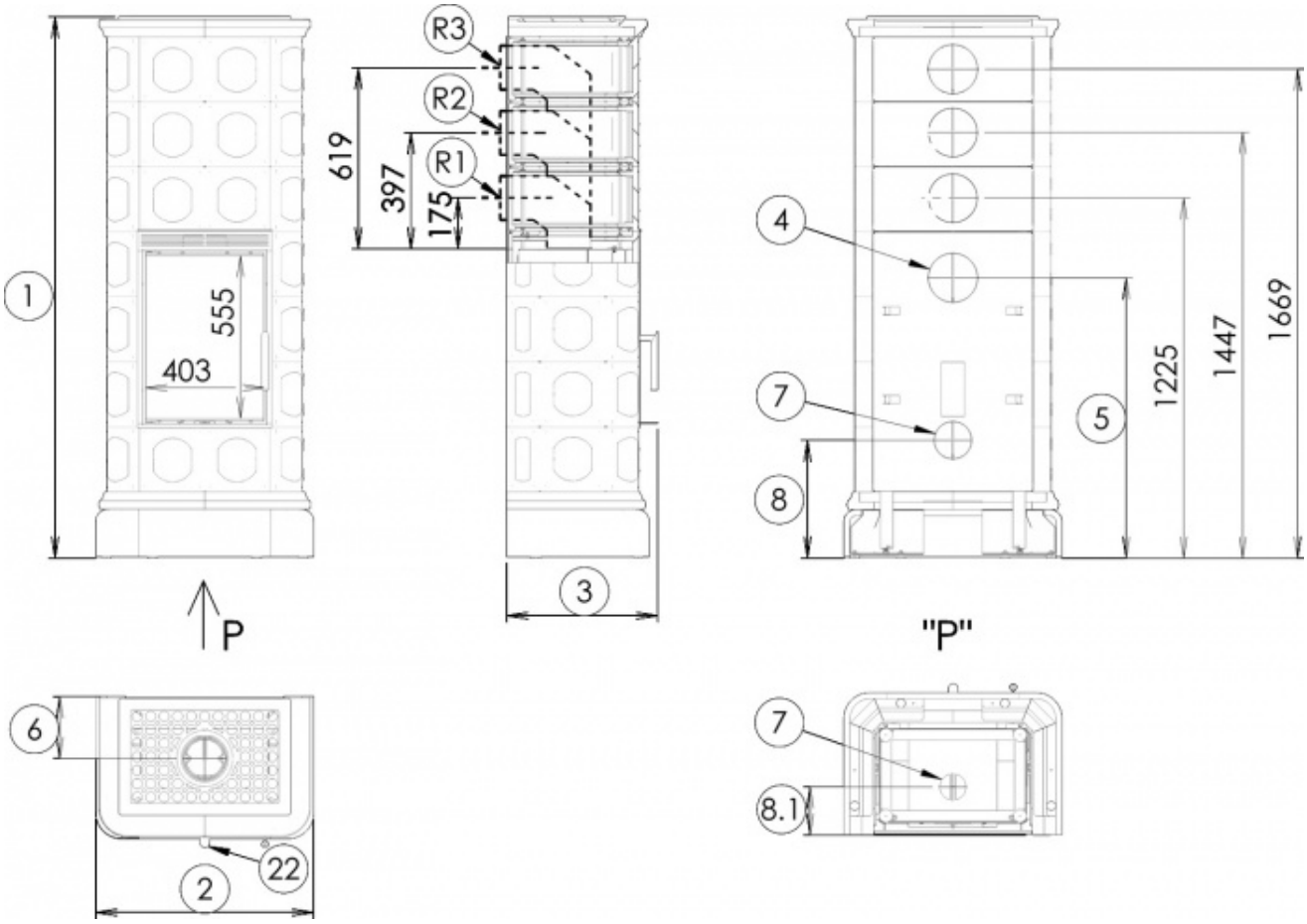

További információk

1	mag.	1848 mm
2	szél.	742 mm
3	mélység	515 mm
4	kémény	Ø 150 mm
5	a hátsó füstcső tengelyének magassága a padlótól	957 mm
6	a felső füstcső tengelyétől a termék leghátsó részéig mért távolság	210 mm
7	központi levegőellátás	Ø 100 mm
8	a központi levegőbeömlő tengely magassága a padlótól	402 mm
8.1	a központi levegőbeömlő tengelyétől a termék leghátsó részéig mért távolság	164 mm
22	égési intenzitás szabályozása - jobbra nyitva	

"R" jelölésű hátsó füstcső csatlakoztatása esetén további tartozékokat kell vásárolni:

R1: könyök D150/90o magasság 175 mm,

R2: könyök D150/90o, magasság 175 mm + csőhossz 250 mm,

R3: D150/90o könyök, 175 mm magasság + 500 mm csőhossz.

Gépi fordítás - nincs ellenőrizve.
A változatlan eredeti a dokumentum végén.

Termékellenőrzés

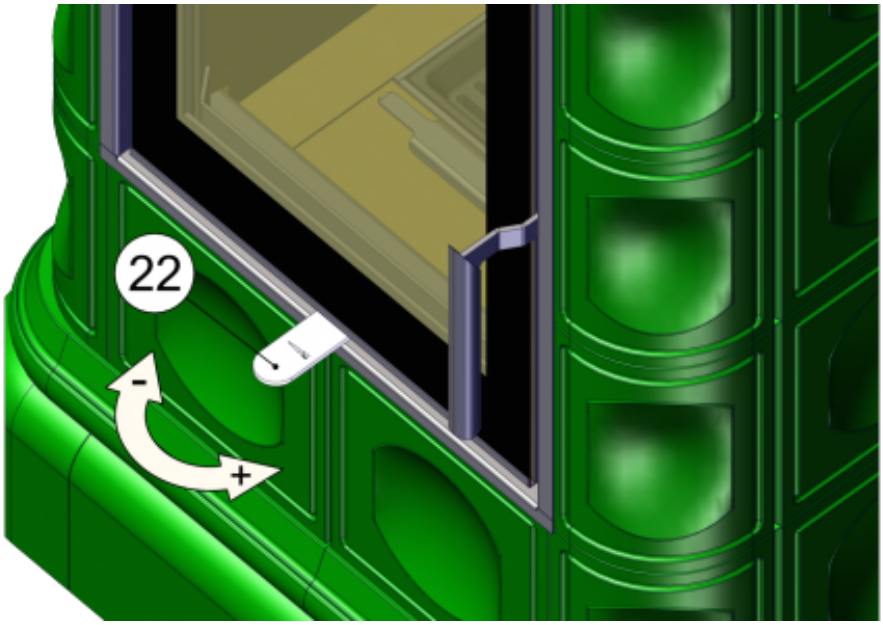

Fűtés fával és fabriketttel

A teljesítményt csak az égés intenzitásának szabályozásával szabályozza.

Gyártó: ABX, spol. s r.o., Žitná 1091/3, 408 01 Rumburk, Csehország

tel.: 412 332 523 , 412 333 614 , fax: 412 333 521 , e-mail: info@abx.cz , weboldal: www.abx.cz

Szolgáltatás: ABX s ro, Plynární 1518/12 , 408 01 Rumburk, tel.: 412 372 147 , fax: 412 375 113 , e-mail: reklamace@abx.cz

Állapot: 06.8. 2026

Gépi fordítás - nincs ellenőrizve.
A változatlan eredeti a dokumentum végén.

Technický list výrobku (cs)

Kachlová kamna Typ: 385

KALEDONIE EXKLUSIVE XL



Technický list výrobku (cs)

Kachlová kamna Typ: 385

KALEDONIE EXKLUSIVE XL

Technické parametry

385 KXE

Výkon

Jmenovitý tepelný výkon (kW) / **Regulovatelný tepelný výkon** (kW)	7,0 / 3,5 - 9,0

Rozměry

Výška (1) x **Šířka** (2) x **Hloubka** (3) (mm)	1848 x 742 x 515
Vnitřní rozměr topeniště (š x v x h) / **Maximální délka polen** (mm)	375 x 485 x 295 / 330

Hmotnost podle obložení

kachle (kg)	235

Vzduch

Centrální přívod vzduchu (7) / **průměr** (mm) / **hrdlo součástí kamen**	ano / Ø 100 / ne
Ovládání sekundárního vzduchu / **Ovládání primárního vzduchu** / **Terciární přívod vzduchu**	ano / ano / ano
Automatická regulace přívodu vzduchu	ne
Výška osy centrálního přívodu vzduchu od podlahy (8) (mm)	402
Vzdálenost osy centrálního přívodu vzduchu k nejzadnější části výrobku (8.1) (mm)	164
Tepelná ztráta vzduchu V_h (m^3/hod)	≤ 1,5

Parametry

Klasifikace výrobku	Typ BE
Palivo: dřevo / dřevěné brikety [*D / DB*]	
Spotřeba přípustného paliva při jmenovitém výkonu (kg/hod) [*D / DB*]	2,1 / 2,1
Vytápěný prostor (m^3)	70 - 180
Energetická účinnost (%) [*D / DB*]	80,4 / 80,2
Sezónní energetická účinnost η_s (%)	70,4
Index energetické účinnosti EEI / **Třída energetické účinnosti**	107 / A+
Minimální tah komína (Pa)	12
Výstupní teplota spalin (°C) [*D / DB*]	334 / 268
Hmotnostní tok spalin (g/s) [*D / DB*]	6,0 / 7,4
Koncentrace CO při 13 % O_2 (mg/Nm^3) [*D / DB*]	833 / 1240
Koncentrace NO_x při 13 % O_2 (mg/Nm^3) [*D / DB*]	76 / 59
Koncentrace OGC při 13 % O_2 (mg/Nm^3) [*D / DB*]	72 / 71
Koncentrace prachu při 13 % O_2 (mg/Nm^3) [*D / DB*]	31 / 40
Vícenásobné zavírání dvířek	ne
Přerušovaný provoz (INT) / Nepřetržitý provoz (NOC)	INT

Kouřovod

Připojení kouřovodu (4)	horní / zadní
Průměr kouřovodu (mm)	Ø 150
Výška osy zadního kouřovodu od podlahy (5) (mm)	957
Vzdálenost osy horního kouřovodu k nejzadnější části výrobku (6) (mm)	210
Teplotní třída komínu	T 400 G
Maximální zatížení komínu m_{chim} (kg)	-
Připojení na společný komín	ano

Zkoušky

ČSN EN 16510-1	ano
ČSN EN 16510-2-1	ano
I. BImSchV Stufe 2	ano
EKODESIGN	ano

Minimální odstupové vzdálenosti od hořlavých materiálů

Strop d_C (mm)	>800
Část před sklem d_P (mm)	800
Podlaha v přední části d_F (mm)	0
Podlaha spodní část d_B (mm)	0
Boční oblast sálání d_L (mm)	450
Boční část d_{S1} / d_{S2} / d_{S3} (mm)	200 / 200 / 200
Boční část d_S (mm)	200
Zadní část d_R (mm)	200
Minimální vzdálenost od stěn z nehořlavých materiálů d_{non} (mm)	50

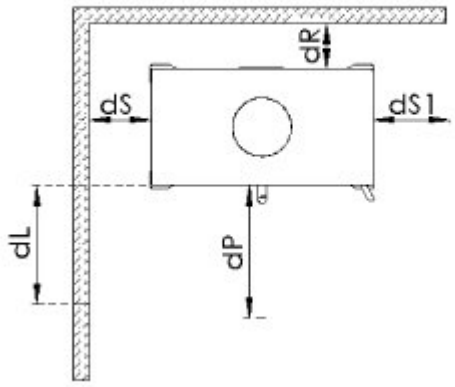

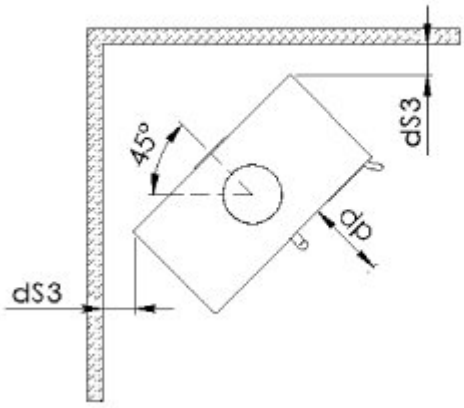

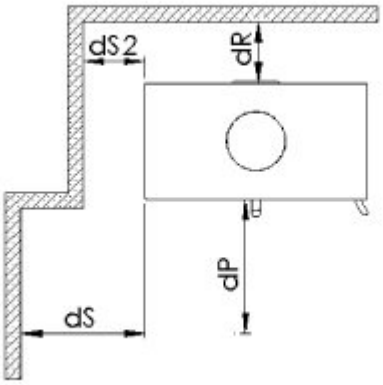

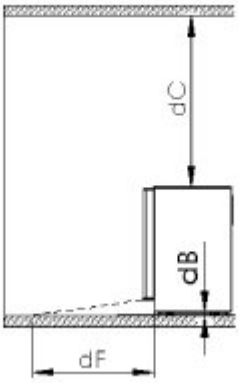

Rozměrový náčrt

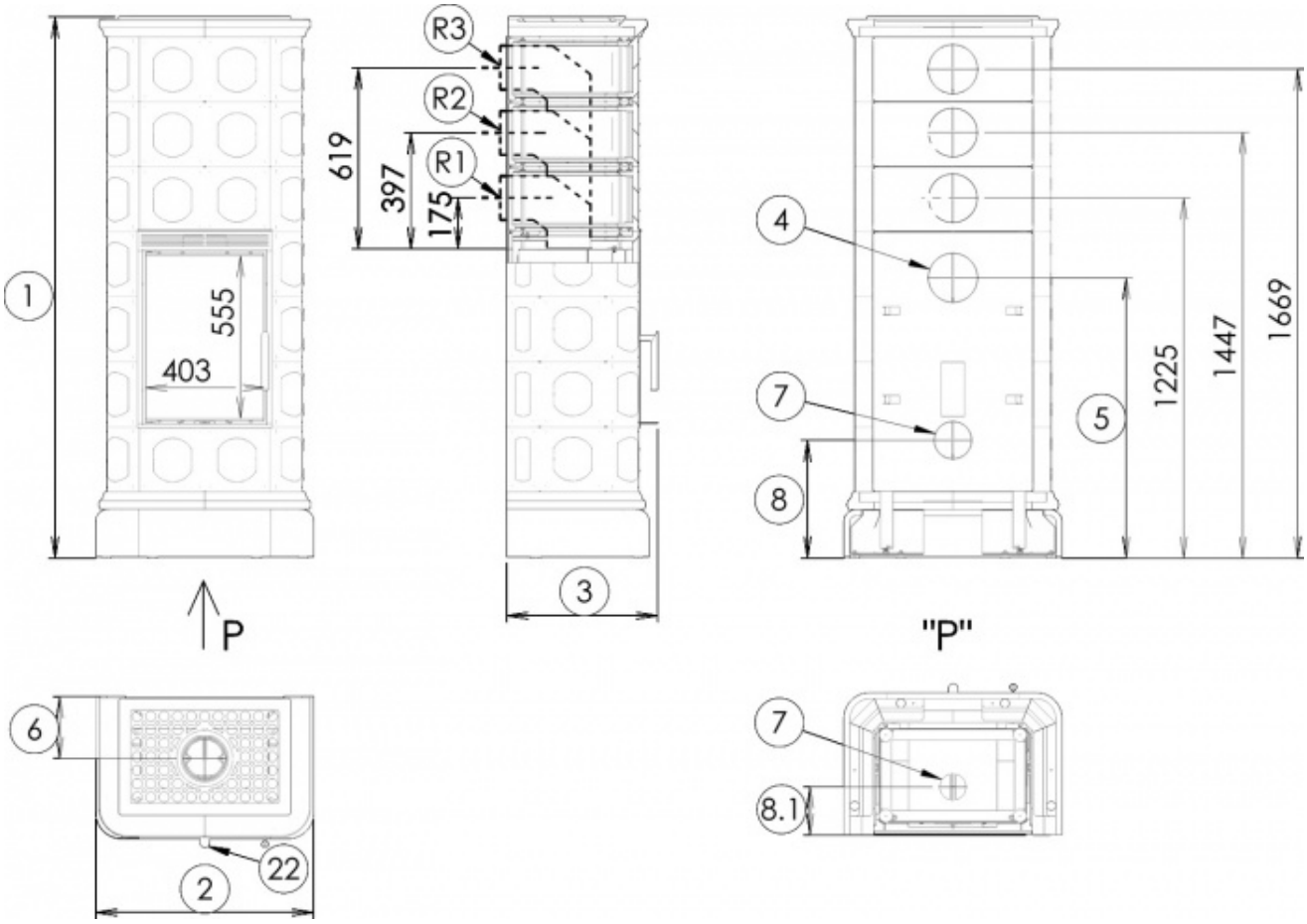

Doplňující informace

1	výška	1848 mm
2	šířka	742 mm
3	hloubka	515 mm
4	kouřovod	Ø 150 mm
5	výška osy zadního kouřovodu od podlahy	957 mm
6	vzdálenost osy horního kouřovodu k nejzadnější části výrobku	210 mm
7	centrální přívod vzduchu	Ø 100 mm
8	výška osy centrálního přívodu vzduchu od podlahy	402 mm
8.1	vzdálenost osy centrálního přívodu vzduchu k nejzadnější části výrobku	164 mm
22	ovládání intenzity hoření - vpravo otevřeno	

V případě připojení zadního kouřovodu s označením „R“ je potřeba dokoupit dodatečné příslušenství:

R1: koleno D150/90° výška 175 mm,

R2: koleno D150/90° výška 175 mm + roura délka 250 mm,

R3: koleno D150/90° výška 175 mm + roura délka 500 mm.

Ovládání produktu

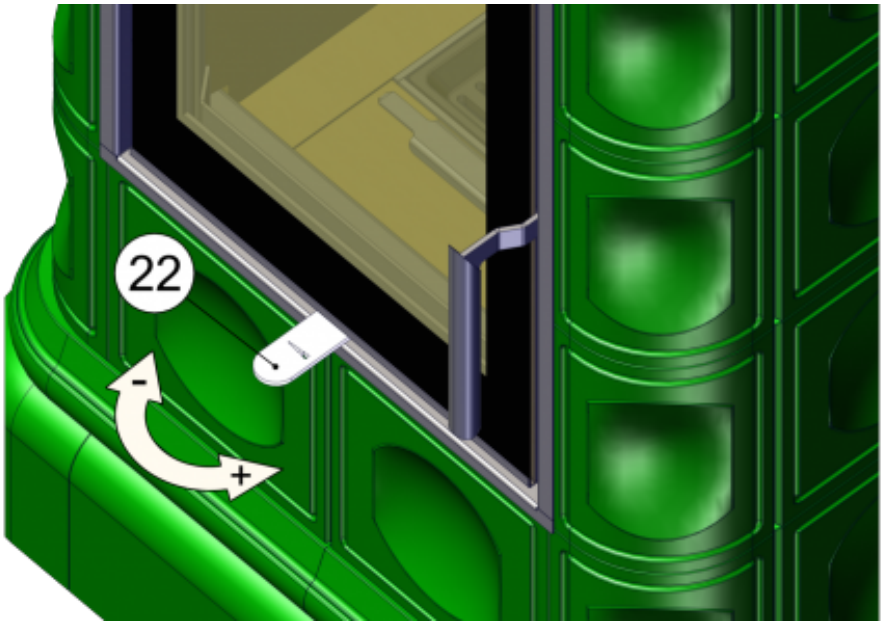

Topení dřevem a dřevěnými briketami

Výkon regulujte jen pomocí ovládání intenzity hoření.

Výrobce: ABX, spol. s r.o., Žitná 1091/3, 408 01 Rumburk, Česká republika

tel.: 412 332 523, 412 333 614, fax: 412 333 521, e-mail: info@abx.cz, web: www.abx.cz

Servis: ABX s r.o., Plynární 1518/12, 408 01 Rumburk, tel.: 412 372 147, fax: 412 375 113, e-mail: reklamace@abx.cz

Stav ke dni: 06.8. 2026