HAAS+SOHN

Összeszerelési útmutató - Összeszerelési útmutató - Instrukcja montażowa
Vesuvio II – talapzat

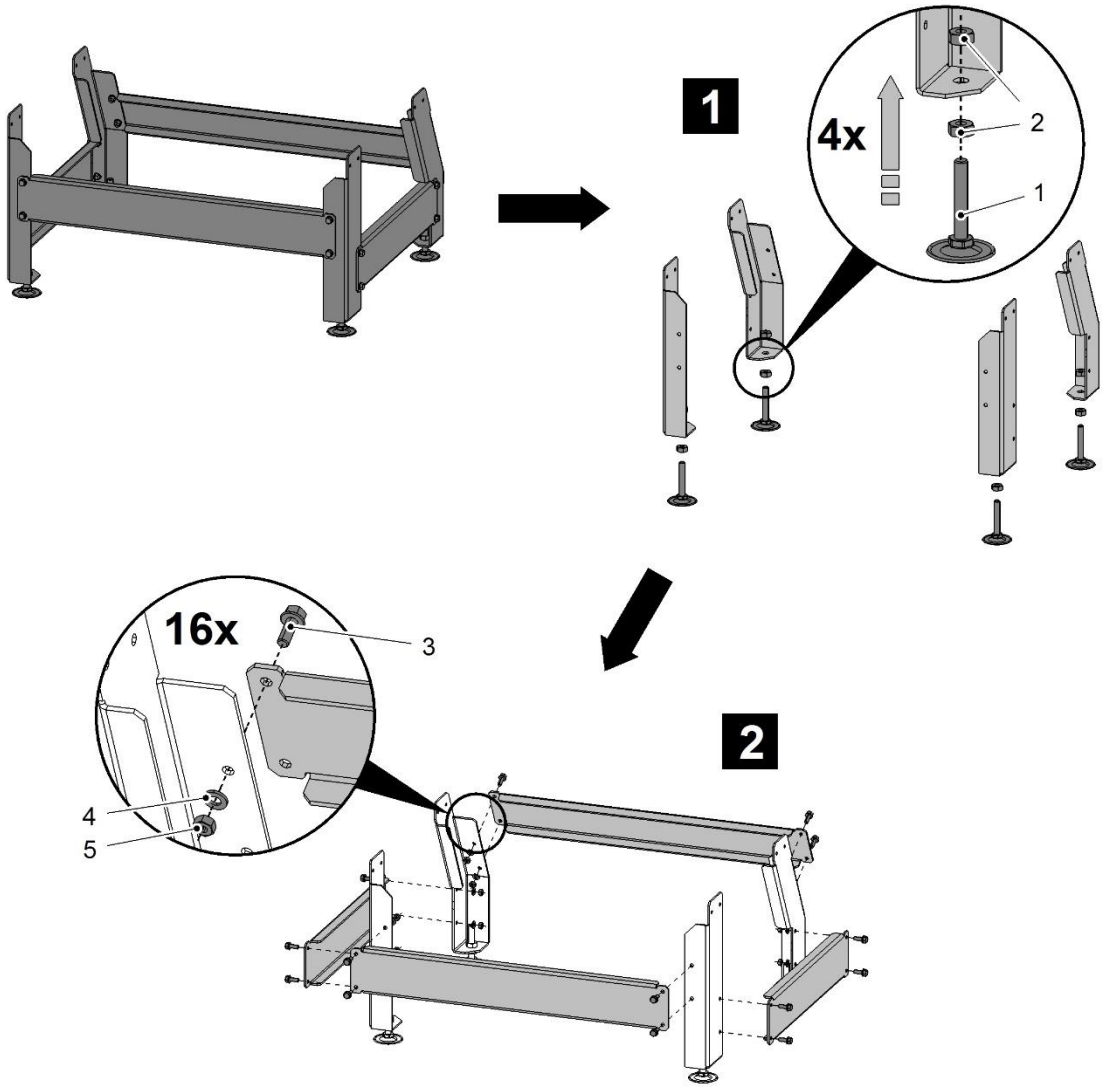

Pozíció	Mennyiség	Név	Név	Név
1	4	Szintező láb	Állítható láb	Állítható láb
2	8	M10-es anya	M10-es anya	M10-es anya
3	24	M6x16-os csavar	M6x16-os csavar	M6x16-os csavar
4	16	Alátét 6.4	Alátét 6.4	Alátét 6.4
5	16	M6-os anya	M6-os anya	M6-os anya

Figyelem! / Figyelem! / Uwaga!

A betét és alkatrészeinek kezelése több ember együttműködését igényli! A betét és alkatrészeinek kezelése több ember együttműködését igényli! Manipulowanie za wkładki i jej części wymaga współka więcej liczby osób!

A sérült tömítéseket feltétlenül ki kell cserélni! A sérült tömítéseket feltétlenül ki kell cserélni!

Gépi fordítás - nincs ellenőrizve.
A változatlan eredeti a dokumentum végén.

HAAS+SOHN

Montážní návod - Montážny návod - Instrukcja montażowa
Vesuvio II – podstavec/podstawa

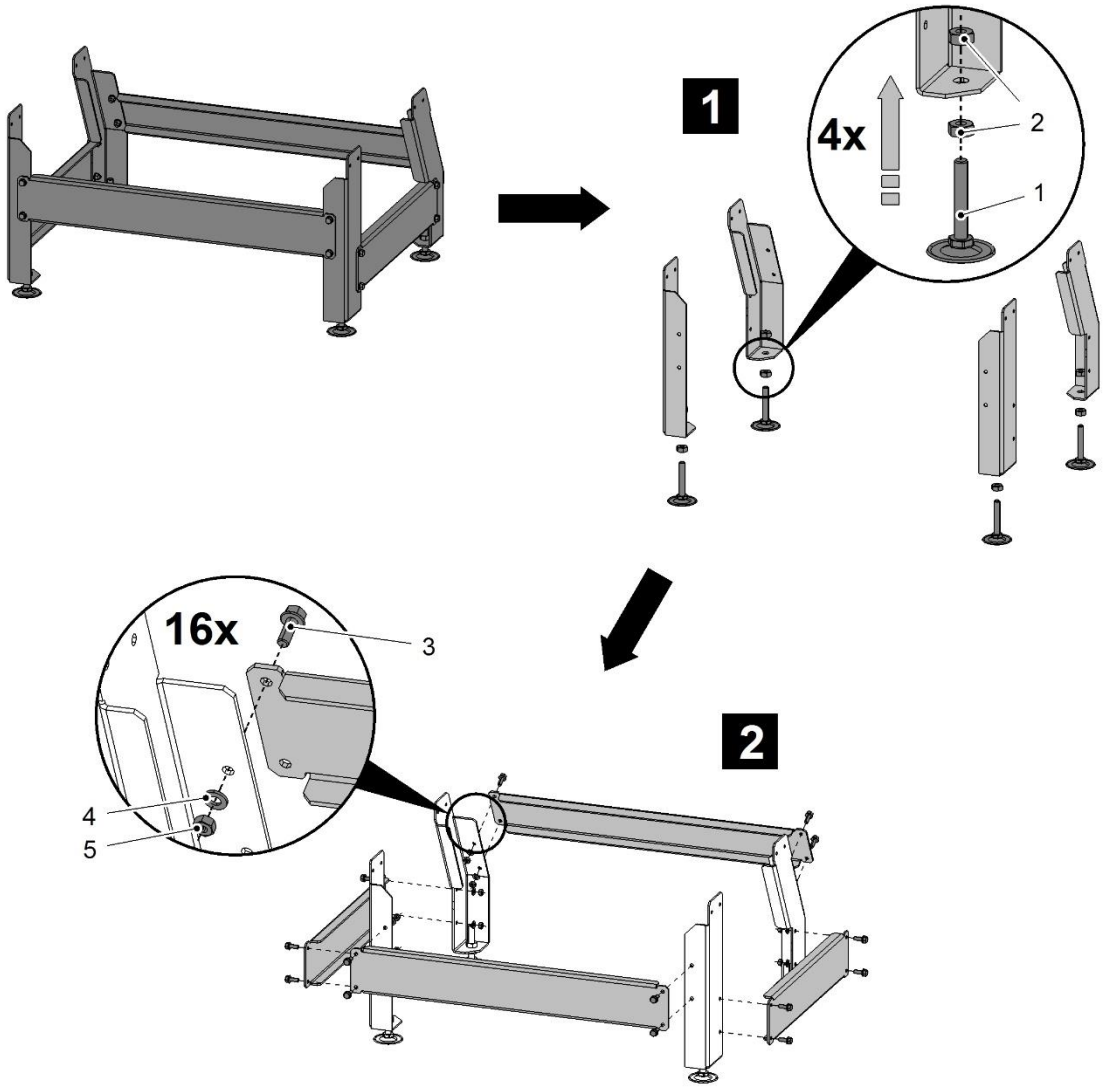

Pozice	Množství	Název	Názov	Nazwa
1	4	Štelovací noha	Staviteľná noha	Nastawna noga
2	8	Matice M10	Matica M10	Nakrętka M10
3	24	Šroub M6x16	Skrutka M6x16	Śruba M6x16
4	16	Podložka 6,4	Podložka 6,4	Podkładka 6,4
5	16	Matice M6	Matica M6	Nakrętka M6

Upozornění! / Upozornenie! / Uwaga!

Manipulaci s vložkou a jejími částmi vyžaduje spolupráci více osob!
Manipuláciu s vložkou a jej časťami vyžaduje spoluprácu viacerých osôb!
Manipulowanie za wkładki i jej części wymaga współpracy większej liczby osób!

Poškozená těsnění je nutné bezpodmínečně vyměnit!
Poškodené tesnenia je nutné bezpodmienečne vymeniť!
Uszkodzone uszczelki należy bezwarunkowo wymienić!

1

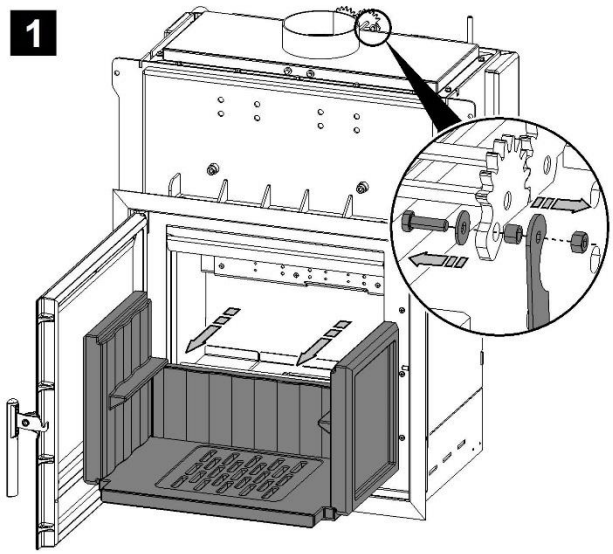

2

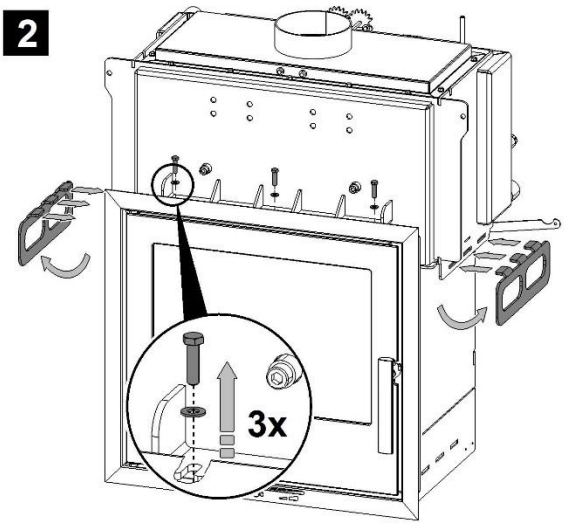

3 !

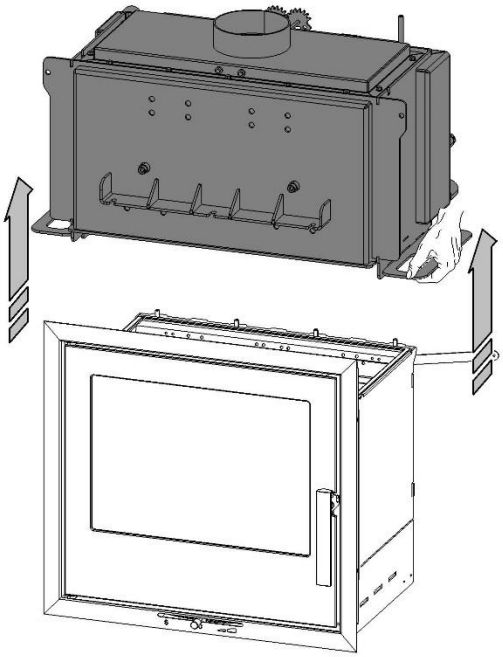

4 !

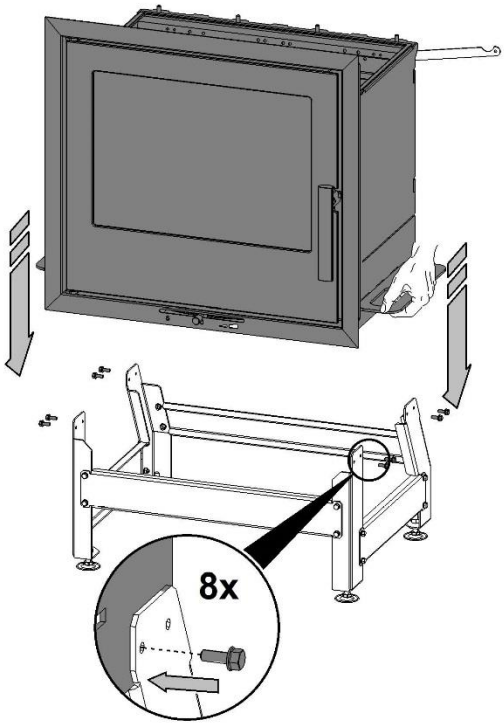

5 !

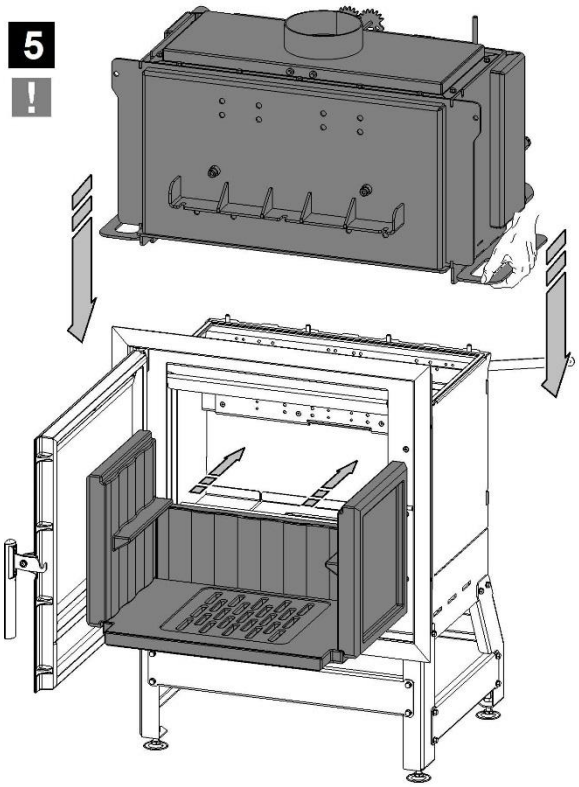

6

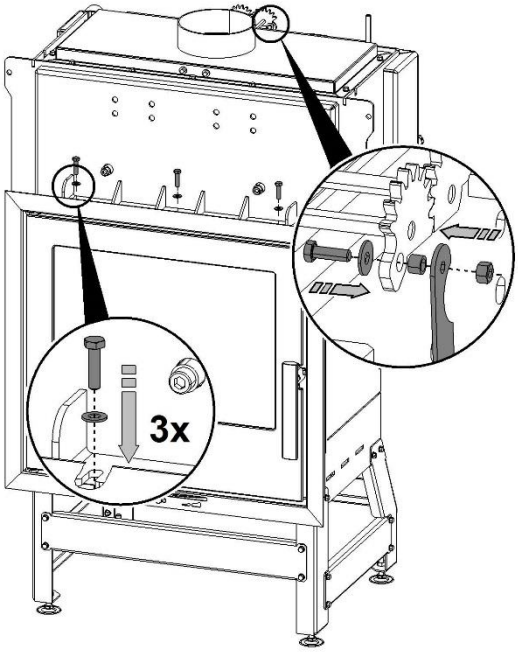

0619018151401-