# AURORA - Külső levegőellátás szerelése / Instalacja eksternego doprowadzenia powierta / Külső levegő bemenet telepítése

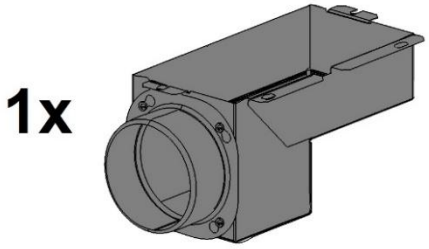


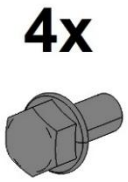


1

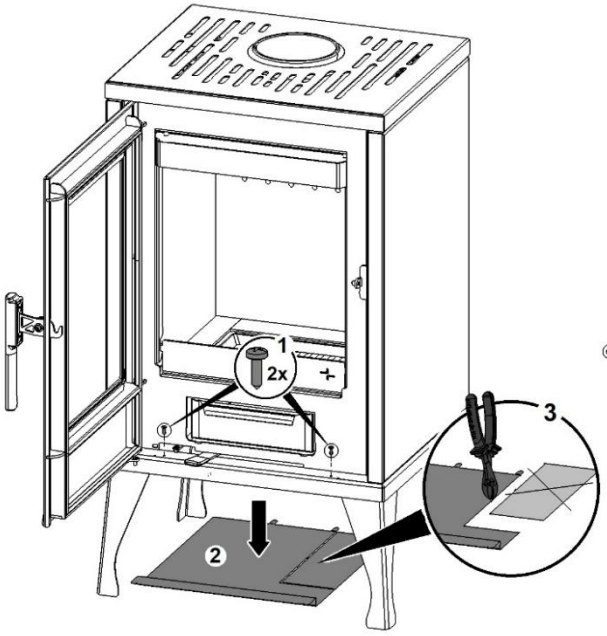


2

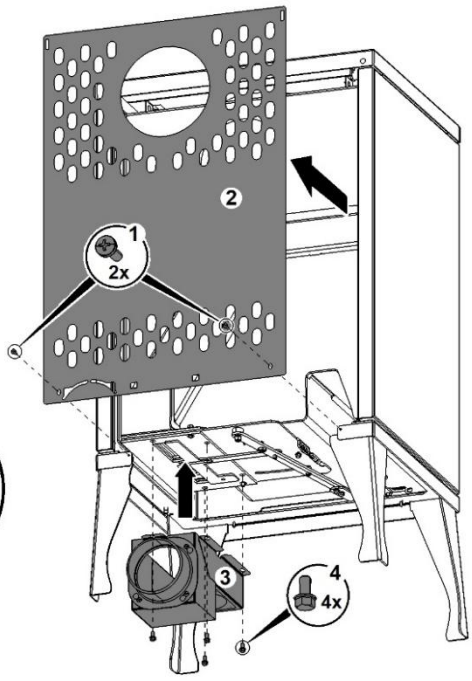


3

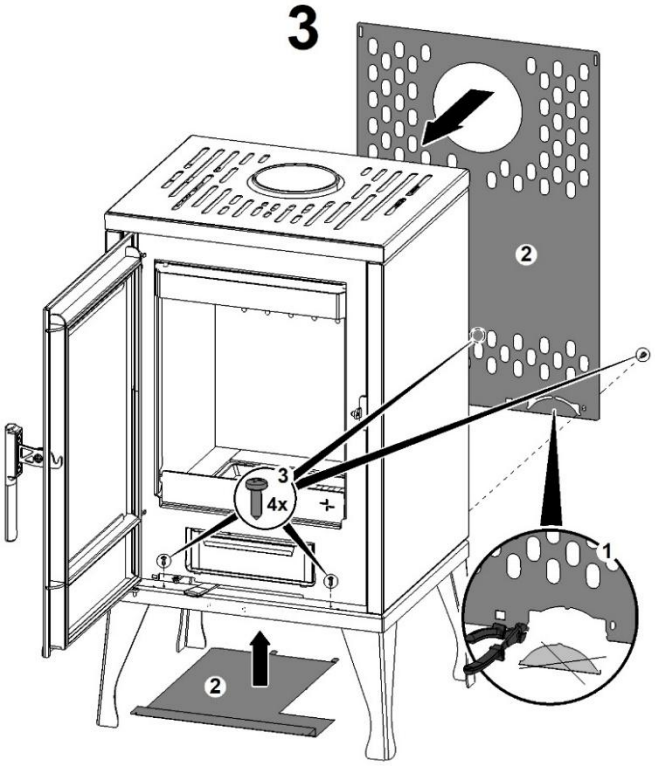


4

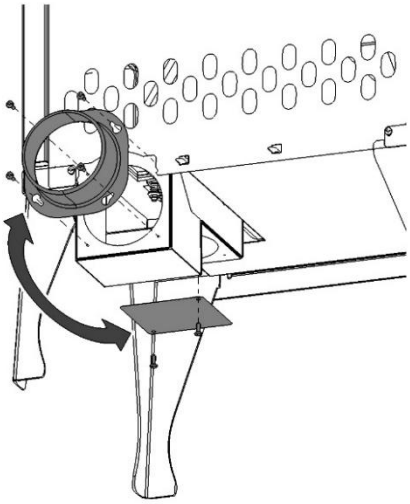

# VENTO/VISTA - Külső levegőellátás szerelése / Instalacja eksternego doprowadzenia powierta / Külső levegő bemenet telepítése

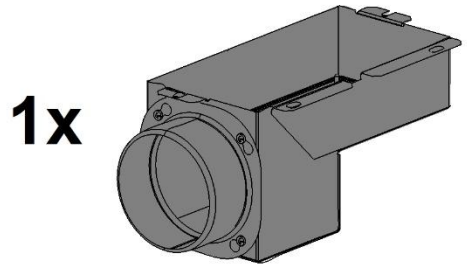


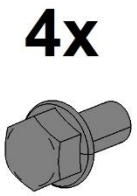


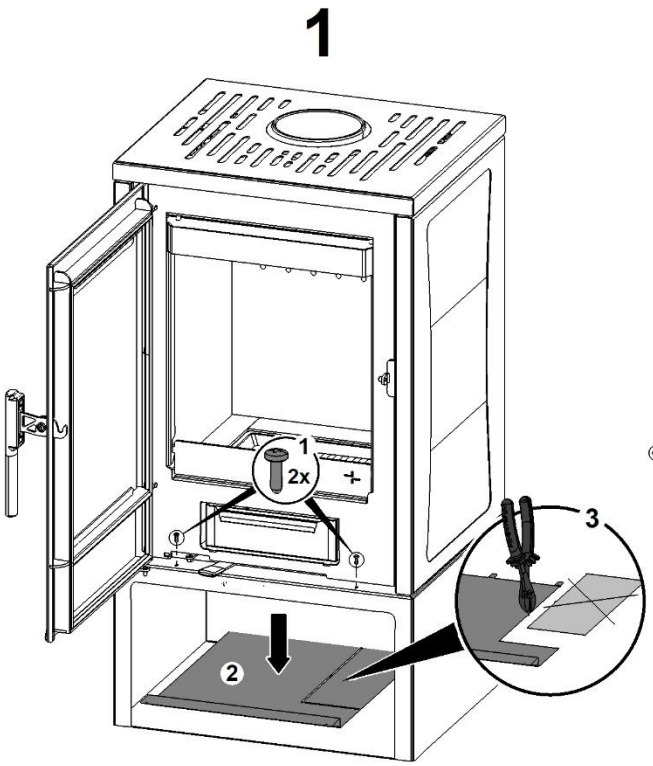


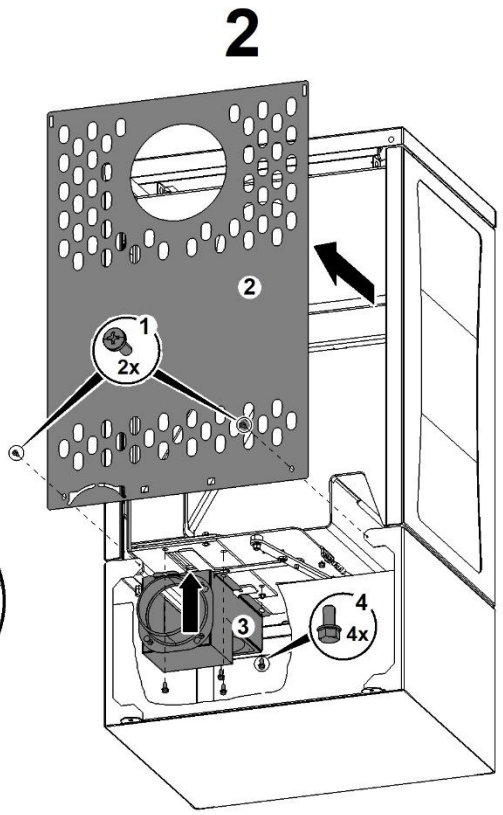


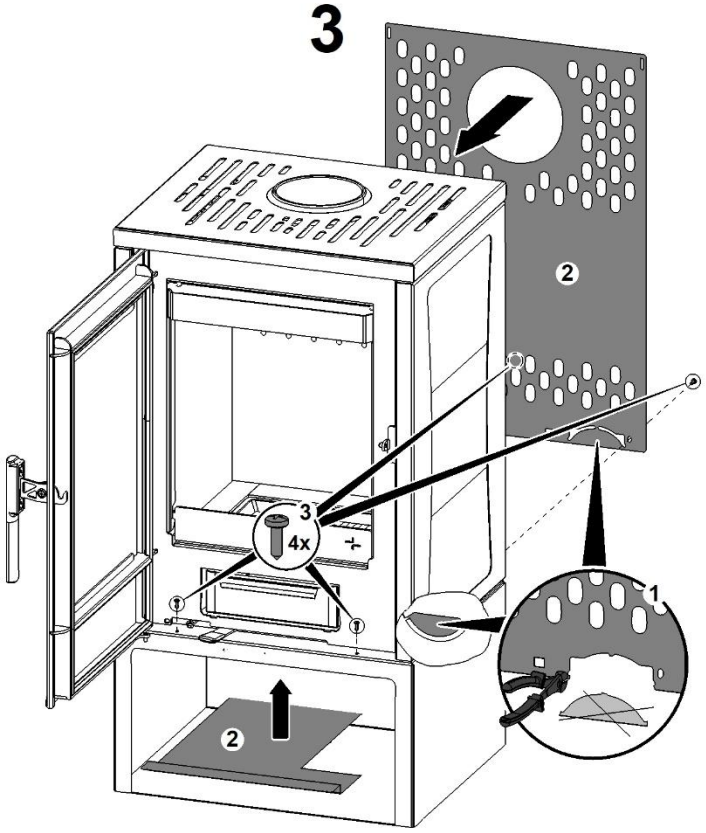


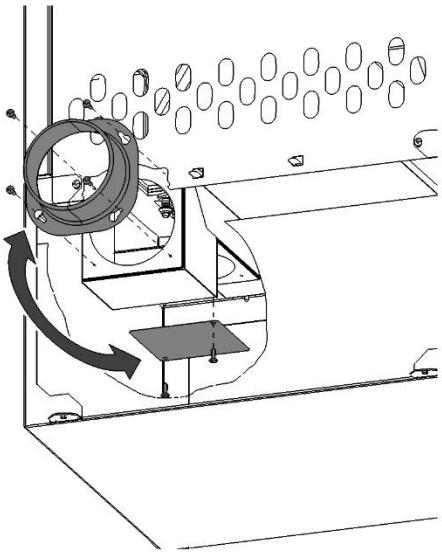

# AURORA - Montáž externího přívodu vzduchu / Instalacja eksternego doprowadzenia powietrza / Installation of external air input

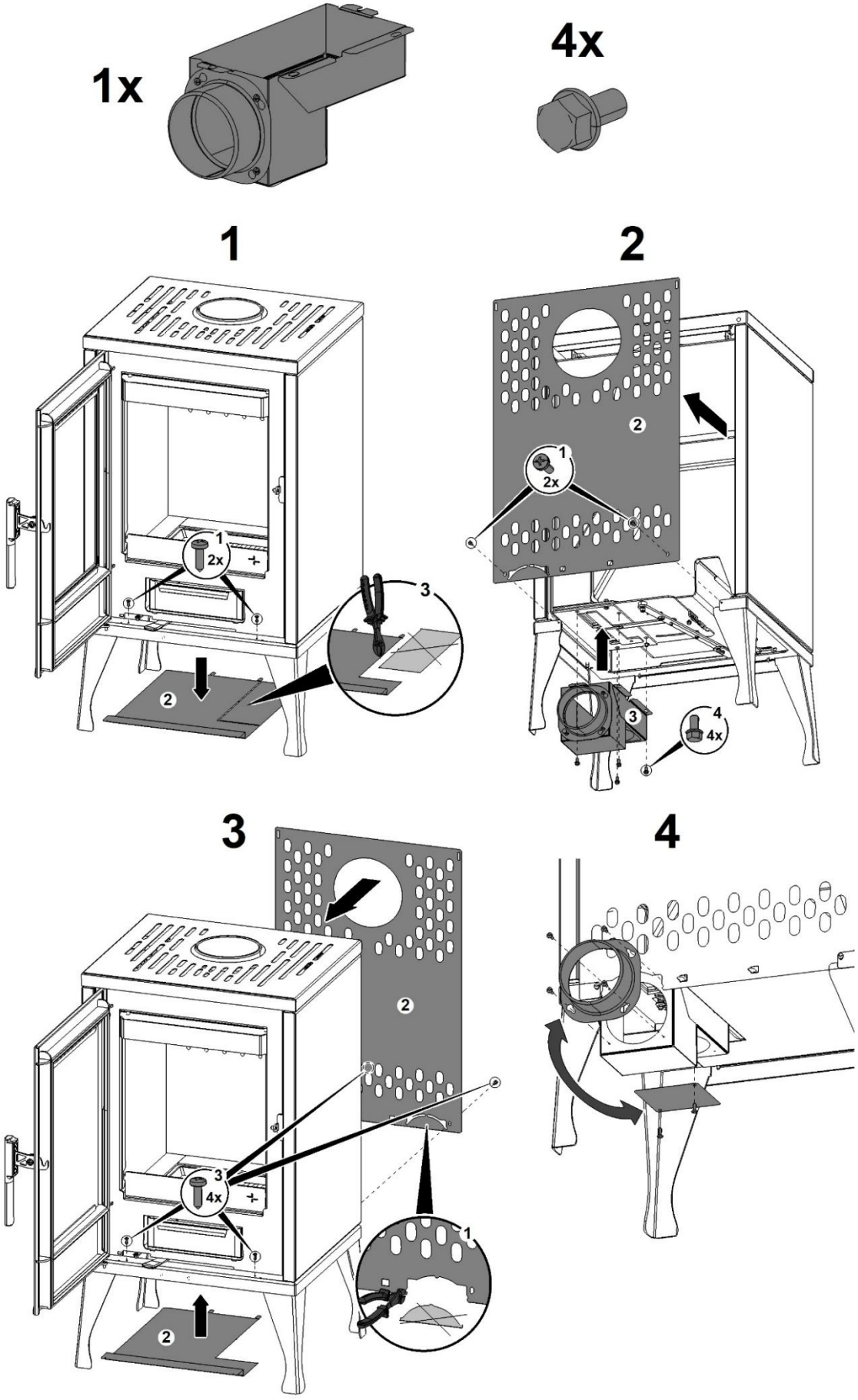

# VENTO/VISTA - Montáž externího přívodu vzduchu / Instalacja eksternego doprowadzenia powietrza / Installation of external air input

