Hűtőkör összeszerelési útmutató

WERFEN 9

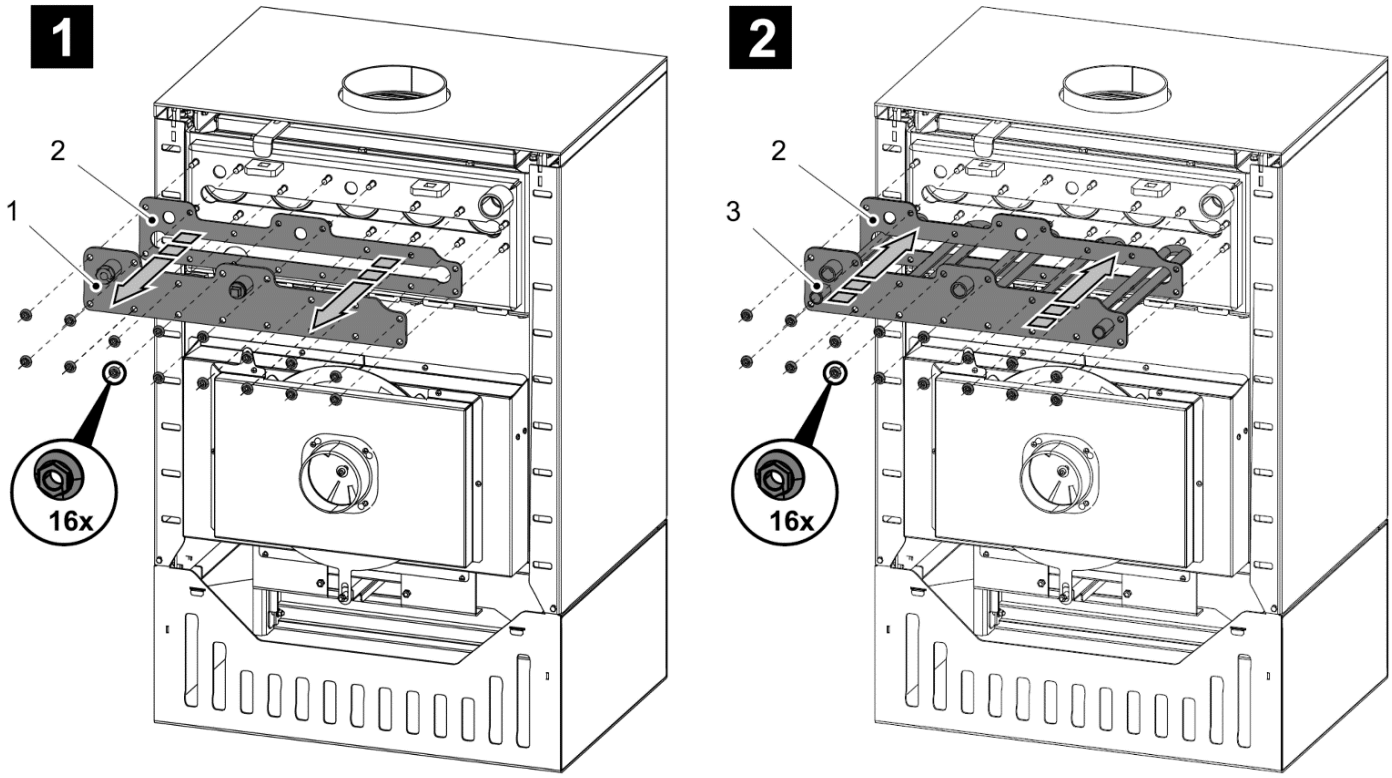

Csehország/Szlovákia

Pozíció/Pozíció	Név/Titulus	Cikkszám/Cikkszám
1	Hurokvédő-fekete/Hurokvédő-fekete	0419018305023
2	Tömítés/Szerelvény	0419018305013
3	Hűtőkör/Hűtés hurok	0419018155018

PL/GB

Tétel	Név	Rendelési szám/szám árukból
1	Wieko spirali-czarne/Loop cover-black	0419018305023
2	Tömítés/hurok tömítés	0419018305013
3	Wymiennik schładzający/Hűtőfolyadék hurok	0419018155018

0419018151410a

Gépi fordítás - nincs ellenőrizve.
A változatlan eredeti a dokumentum végén.

Montážní návod vychlazovací smyčky - Montážný návod vychladzovacej slučky - Instrukcja montażu wymiennika schładzającego - Assembly Instructions of the coolant loop WERFEN 9

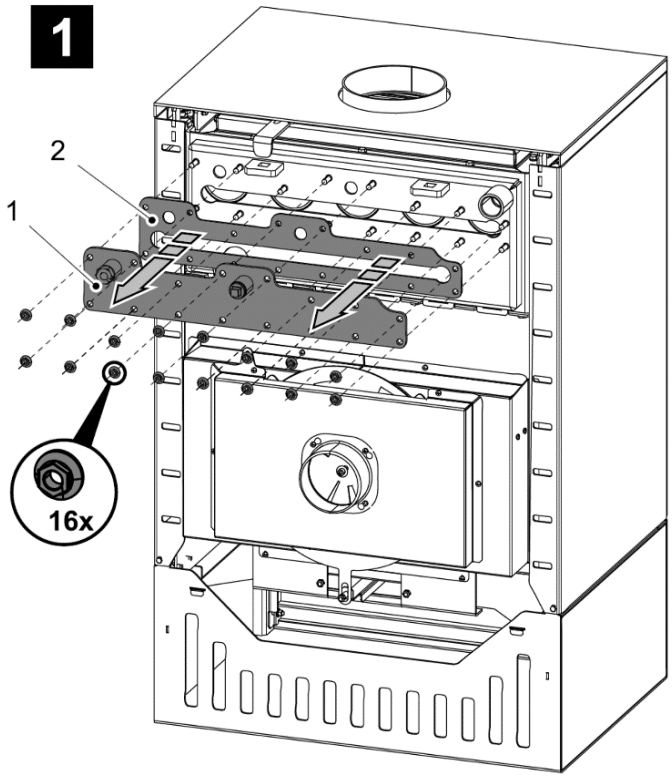

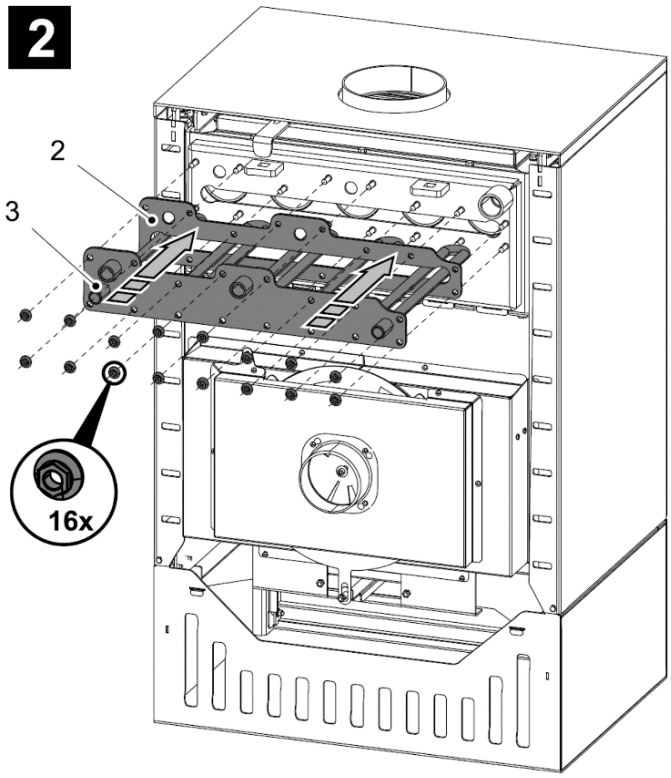

CZ/SK

Pozice/Pozícia	Název/Názov	Číslo zboží/Číslo tovaru
1	Víko smyčky-černá/Veko slučky-čierna	0419018305023
2	Těsnění/Tesnenie	0419018305013
3	Vychlazovací smyčka/ Vychladzovacia slučka	0419018155018

PL/GB

Pozycja/Item	Nazwa/Name	Numer zamówieniowy/Number of goods
1	Wieko spirali-czarne/Loop cover-black	0419018305023
2	Uszczelka/Loop sealing	0419018305013
3	Wymiennik schładzający/Coolant loop	0419018155018