Levanger fadobozban

Műszaki dokumentáció
Kandalló kályha

HU

Gépi fordítás - nincs ellenőrizve.
A változatlan eredeti a dokumentum végén.

0434817601400f

Bevezetés

Köszönjük szépen, hogy megvásárolta termékünket!

A fűtőberendezés leírása részletes információkat nyújt a fűtőberendezés felépítéséről, műszaki adatairól és működéséről.
Javasoljuk, hogy figyelmesen olvassa el ezt az információt. Ez segít elkerülni a lehetséges hibákat a telepítés és üzemeltetés során.

A részletes telepítési és üzemeltetési feltételeket az Általános kezelési utasításban találja (a szállítási terjedelemben található).

Megjegyzések a szövegben



A legfontosabbak a FIGYELMEZTETÉS jelzéssel ellátott megjegyzések. A FIGYELMEZTETÉS jelzéssel ellátott megjegyzések a fűtőberendezés károsodásának vagy sérülésének súlyos kockázatára figyelmeztetnek.



A Figyelmeztetés feliratú megjegyzés a fűtőtest esetleges károsodására figyelmeztet.



A „Fontos” feliratú megjegyzés a fűtőberendezés működésével kapcsolatos fontos információkra hívja fel a figyelmet.



Így a megjegyzés olyan információkra hívja fel a figyelmét, amelyek általánosságban fontosak a fűtőberendezés működése szempontjából.

Gépi fordítás - nincs ellenőrizve.
A változatlan eredeti a dokumentum végén.

Tartalomjegyzék

1. Műszaki adatok 1
2. Vezérlő beállításai..... 2
3. Műszaki leírás 3
4. Alkatrészlista 4
4.1. A modell teljes lebontása 4
4.2. A1 részlet..... 5
4.3. Részlet A2..... 6
5. A füstkivezető nyílás cseréje..... 7
6. A rögzítőcsavarok beszerelése..... 8
7. A kéményfedél felszerelése..... 9
8. A külső levegőellátó kamra felszerelése 10
9. Szállítási összetevők 11

Gépi fordítás - nincs ellenőrizve.
A változatlan eredeti a dokumentum végén.

1. Műszaki specifikáció

Megfelelő üzemanyag:

A megfelelő üzemanyag használatával kapcsolatban lásd az Általános kezelési utasítások 2.2. fejezetét, az Üzemanyag címűt.

Helyes működés:

A kandalló helyes és biztonságos kezeléséhez lásd a következő fejezeteket: 2. Az égési folyamat leírása és 5. Kezelési utasítások az Általános kezelési utasításban.

Az égési mód szabályozására vonatkozó utasítások

Tüzelőanyag		Fűtőteljesítmény	Tüzelőanyag-adag	Elsődleges levegő	Másodlagos levegő
Fa rönkök		100%	1,8 kg/h	100%	
		33%	0,6 kg/h	50%	

Műszaki adatok

	Fa rönkök
Elért hőteljesítmény (100%)	6,2 kW
Névleges hőteljesítmény	6 kW
Csökkentett hőteljesítmény (33%)	2,1 kW
Maximális üzemanyag-adagolás adagoláshoz	1,8 kg/óra
Átlagos füstgázhőmérséklet a füstgázkimenet után	376 °C
Száraz füstgáz tömegárama	4,6 g/s
Energiahatékonyság	76,7 %
Átlagos CO2-koncentráció	10,3 %
CO-koncentráció a füstgázban 13% O2 mellett	971 mg/Nm^3
Por 13% O2-tartalommal	39 mg/Nm^3
Égési levegő mennyisége névleges teljesítményen	—
A ČSN EN 13 240:2002/A2:2005 szabvány szerint tesztelve	

Magasság	900 mm
Szélesség	490 mm
Mélység	401 mm
Tömeg	108 kg
Füstcső átmérője	130 mm
Minimális kéményhuzat a füstcső nyakánál	12 Pa
Fűtőteljesítmény (átlagos hőveszteség) 6,2 kW-nál	kb. 112 m3
Állítható teljesítmény	2 – 6,2 kW

Gépi fordítás - nincs ellenőrizve.
A változatlan eredeti a dokumentum végén.

2. Vezérlő beállításai

A levegőbemenetek vezérlése - elsődleges, másodlagos - egyetlen szabályozóval.

1. A szabályozó a gyújtásra szánt állásban van (A. ábra). Minden másodlagos levegő (elsődleges, bemenet nyitva van.
2. Szabályozó beállítása fához és barnaszénbriketthez (ábra B).
3. A szabályozó a (elsődleges, másodlagos) pozíciókban van. Ezzel befejeződik a fűtési folyamat.

szintén szántak a levegőbemenetek lezárásához (C. ábra). A Az amme ellátást Nincs állás csak akkor használatos, ha vannak kimaradt, miután

FIGYELMEZTETÉS

A timsó robbanás fűtés esetén a levegőbemeneteket tilos lezárni (C. ábra)! Szélsőséges esetekben ez akár folyamata során h és aztán Ettől üvegszilánkok törhetnek szét, a parázs szétszóródhat a szobában, és tűz keletkezhet.

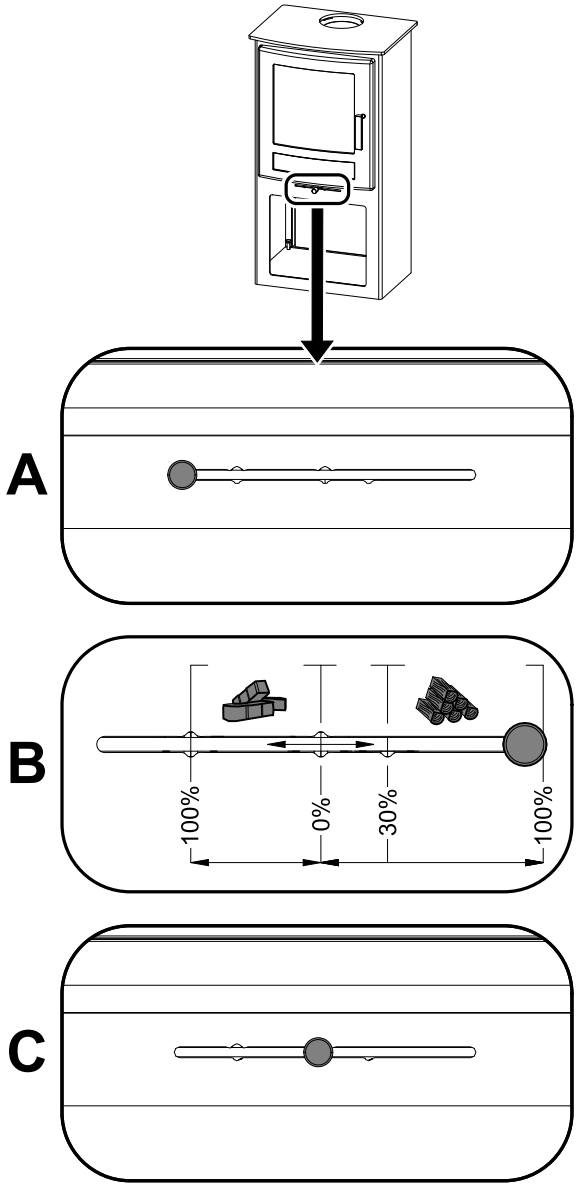

Gépi fordítás - nincs ellenőrizve.
A változatlan eredeti a dokumentum végén.

3. Műszaki leírás

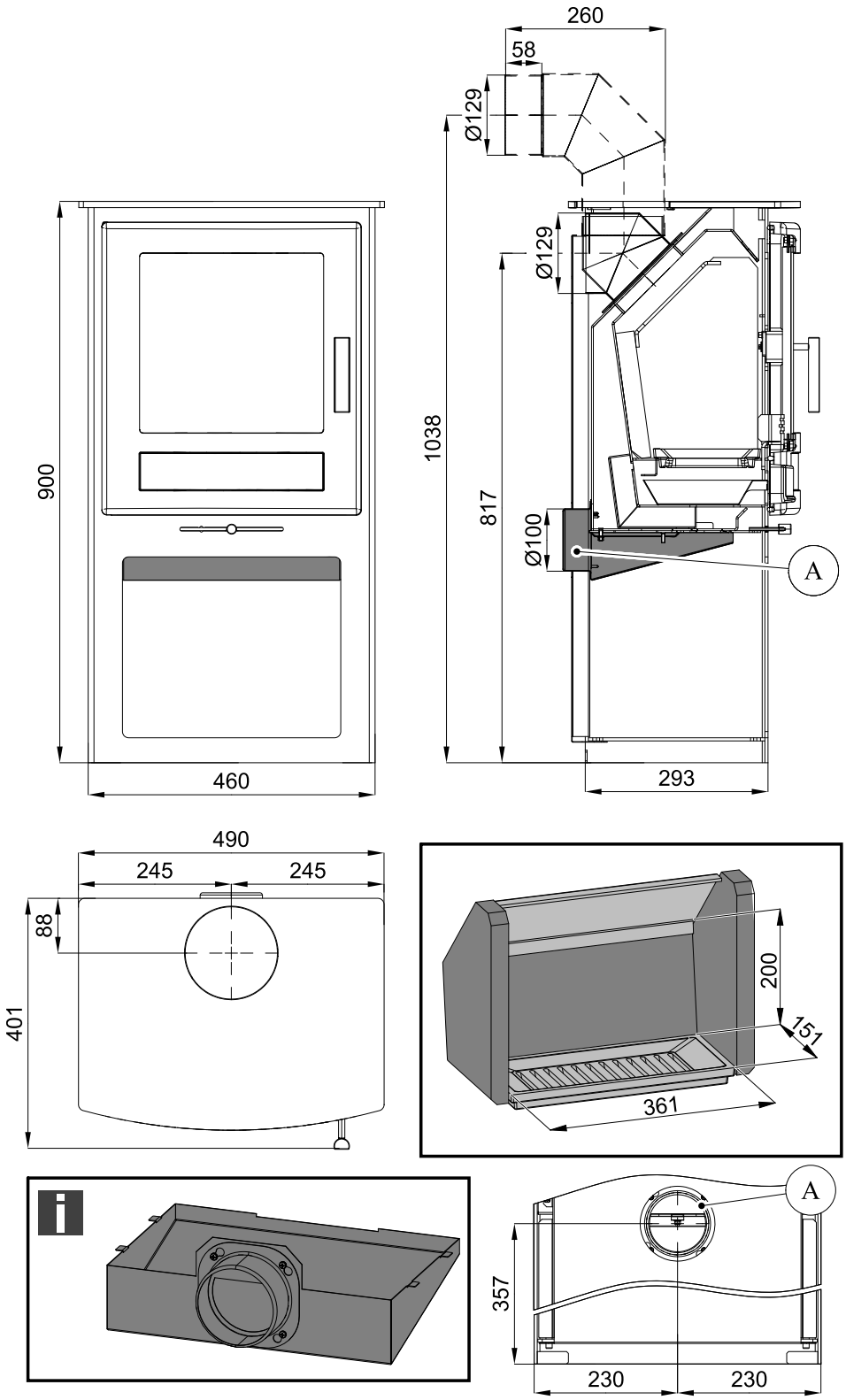

Jegyzet

Nem része a szállítási terjedelemnek (összeszerelési útmutató 8. fejezet).

Gépi fordítás - nincs ellenőrizve.
A változatlan eredeti a dokumentum végén.

4. Alkatrészlista

4.1. A modell teljes képe

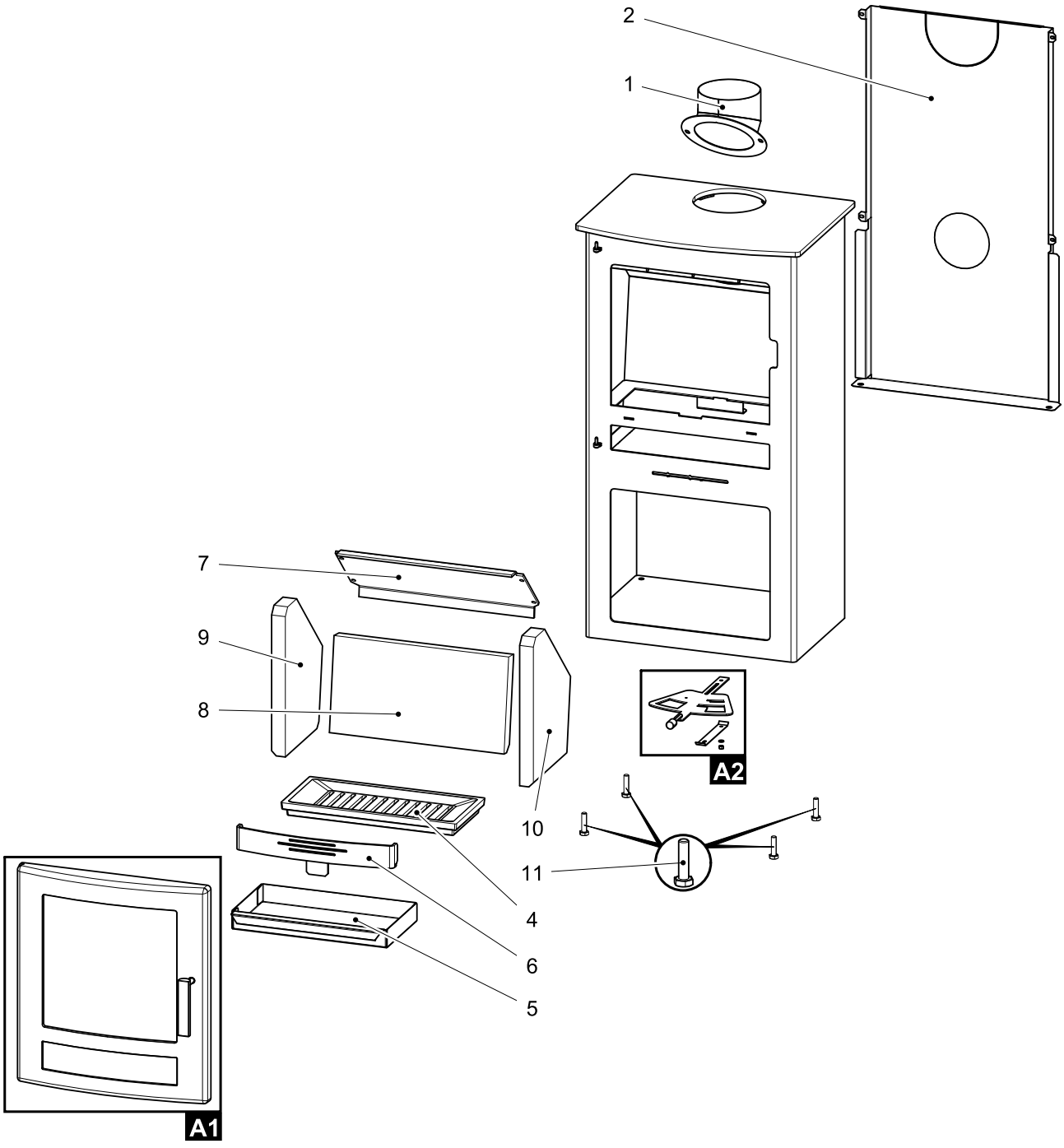

Pozíció	Név	Összeg	Cikkszám
Teljes modellfelvétel			
A1	Tűztér ajtó (garnitúra)/fekete	1 db	0434817505300
A2	Csúszka (teljes)/fekete	1 db	0434815105002
1	Füstcső/fekete	1 db	0434815005400
2	Hátsó fedél/fekete	1 db	0434817105050

Gépi fordítás - nincs ellenőrizve.
A változatlan eredeti a dokumentum végén.

3	Fedél/fekete (5. fejezet)	1 db	0434815005060
4	Rács/fekete	1 db	0434815005040
5	Hamutartó	1 db	0434815005045
6	Korlát/fekete	1 db	0434817005030
7	Függöny laza/fekete (5x410x202,7)	1 db	0434815005030
8	Tűzálló bélés 204x382x30	1 db	0434815005503
9	Tűzálló bélés 322x220x30	1 db	0434815005501
10	Tűzálló bélés 322x220x30	1 db	0434815005502
11	M10x40-es rögzítőcsavar	4 db	0030001000405

4.2. A1 részlet

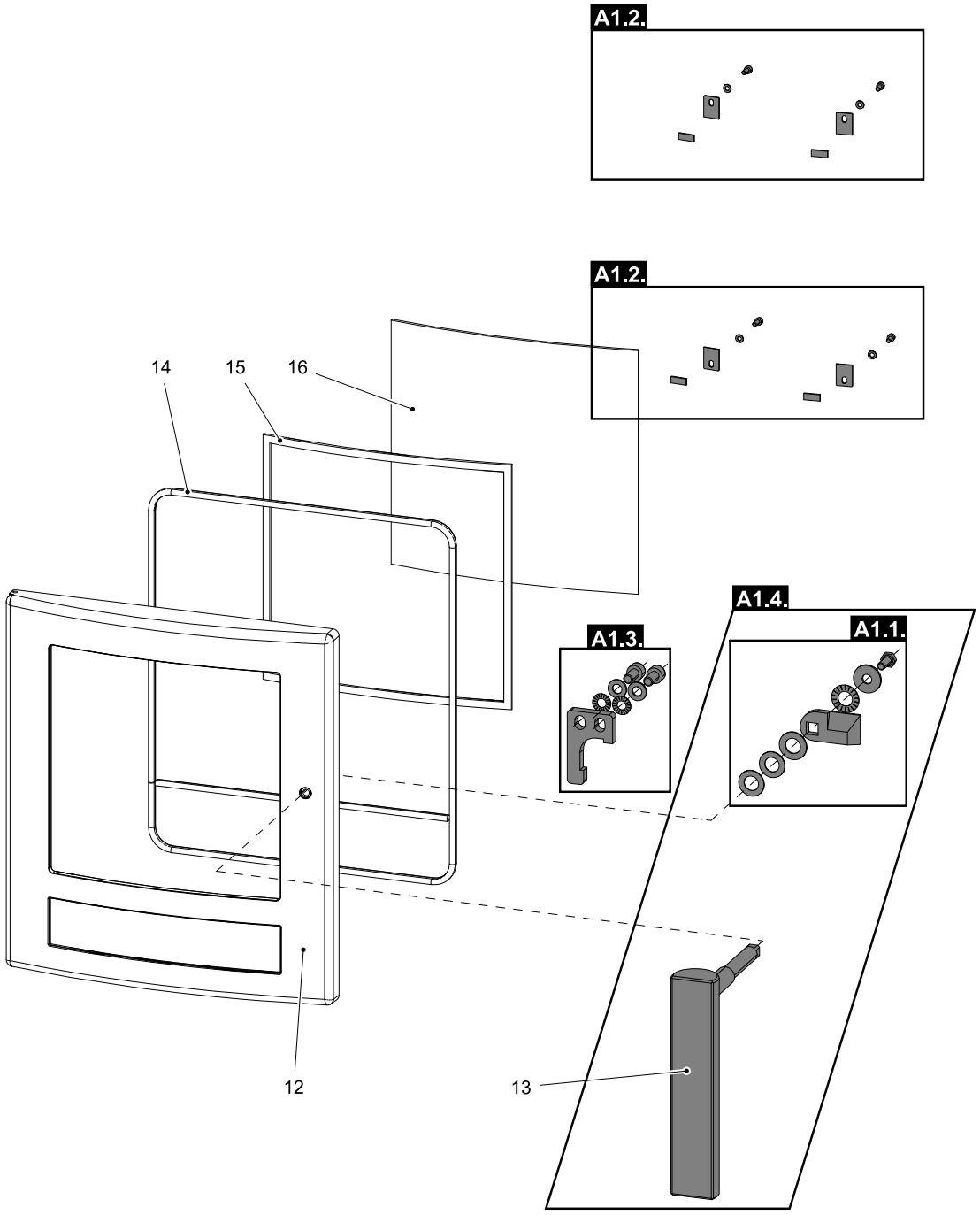

Pozíció	Név	Összeg	Cikkszám
A1 részlet			
A1.1.	Kilincsrögzítők - szett/fekete	1 db	0434815005011
A1.2.	Pohártartó — szett/fekete	1 db	0434817005012
A1.3.	Ajtóütköző — szett/fekete	1 db	0434818005013
A1.4.	Tűztér ajtó karzár + kilincsrögzítők - készlet	1 db	0434817506310
12	Tűztér ajtó/fekete	1 db	0434817005200
13	Karos zár a tűztér ajtajához	1 db	0434817505310
14	Ajtótömítő zsinór - 11 mm	2000 mm	0040300110005
15	Üvegtömítő zsinór 10x4 mm	1220 mm	0040210040005
16	Hőálló üveg (314x308)	1 db	0434817005320

4.3. A2 részlet

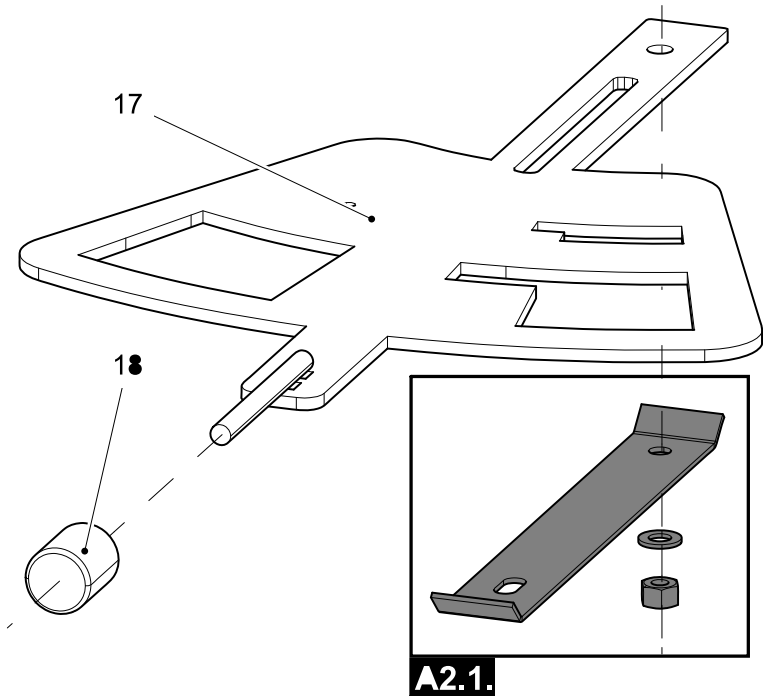

Pozíció	Név	Összeg	Cikkszám
A2 részlet			
A2.1.	Tolózár rögzítőelemek - készlet/fekete	1 db	0434815005023
17	Csúszda/fekete	1 db	0434815105020
18	Szabályozó	1 db	0429415006625

Gépi fordítás - nincs ellenőrizve.
A változatlan eredeti a dokumentum végén.

5. Füst torokpótlás

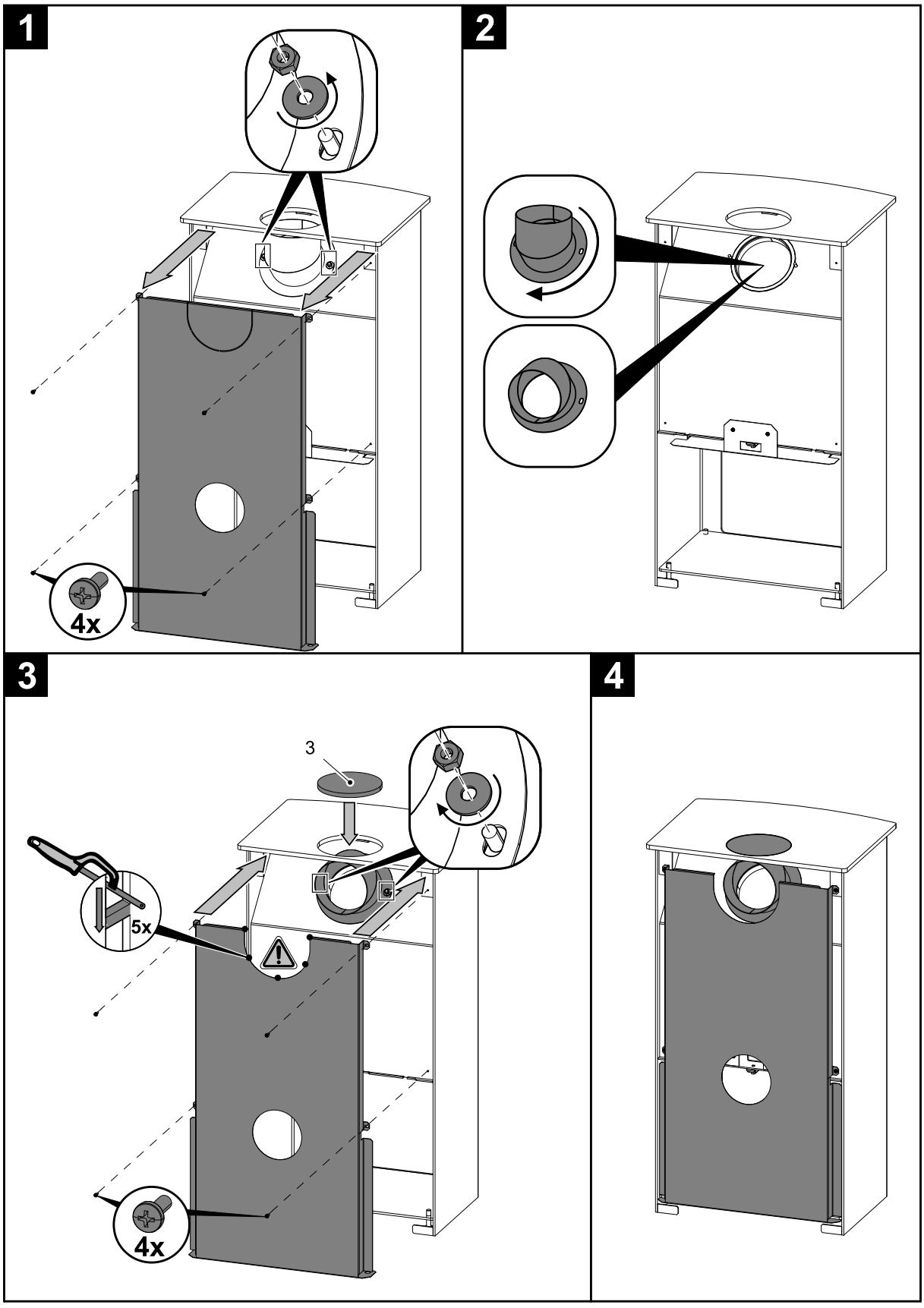

Gépi fordítás - nincs ellenőrizve.
A változatlan eredeti a dokumentum végén.

6. A rögzítőcsavarok beszerelése

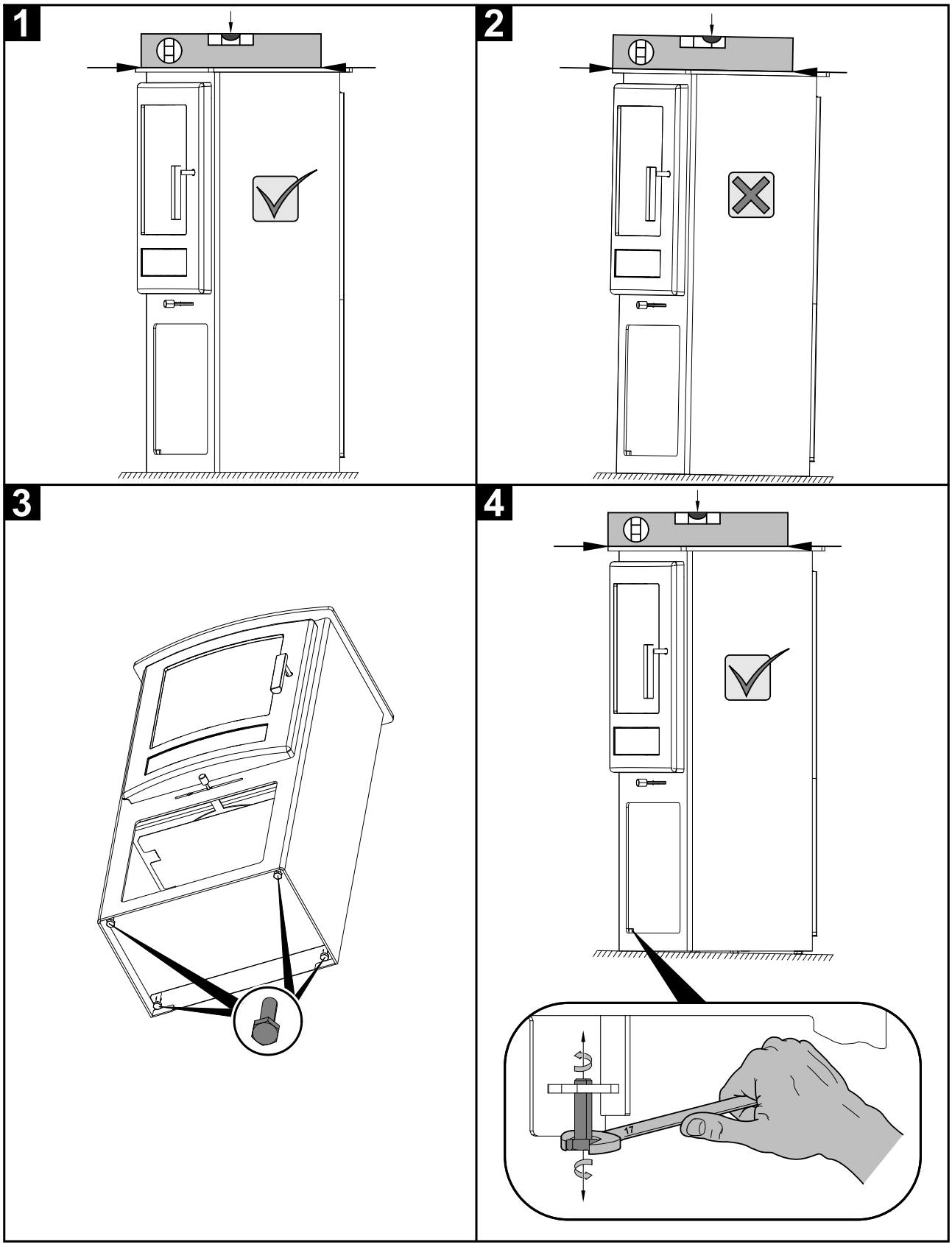

Gépi fordítás - nincs ellenőrizve.
A változatlan eredeti a dokumentum végén.

7. A kéményfedél felszerelése

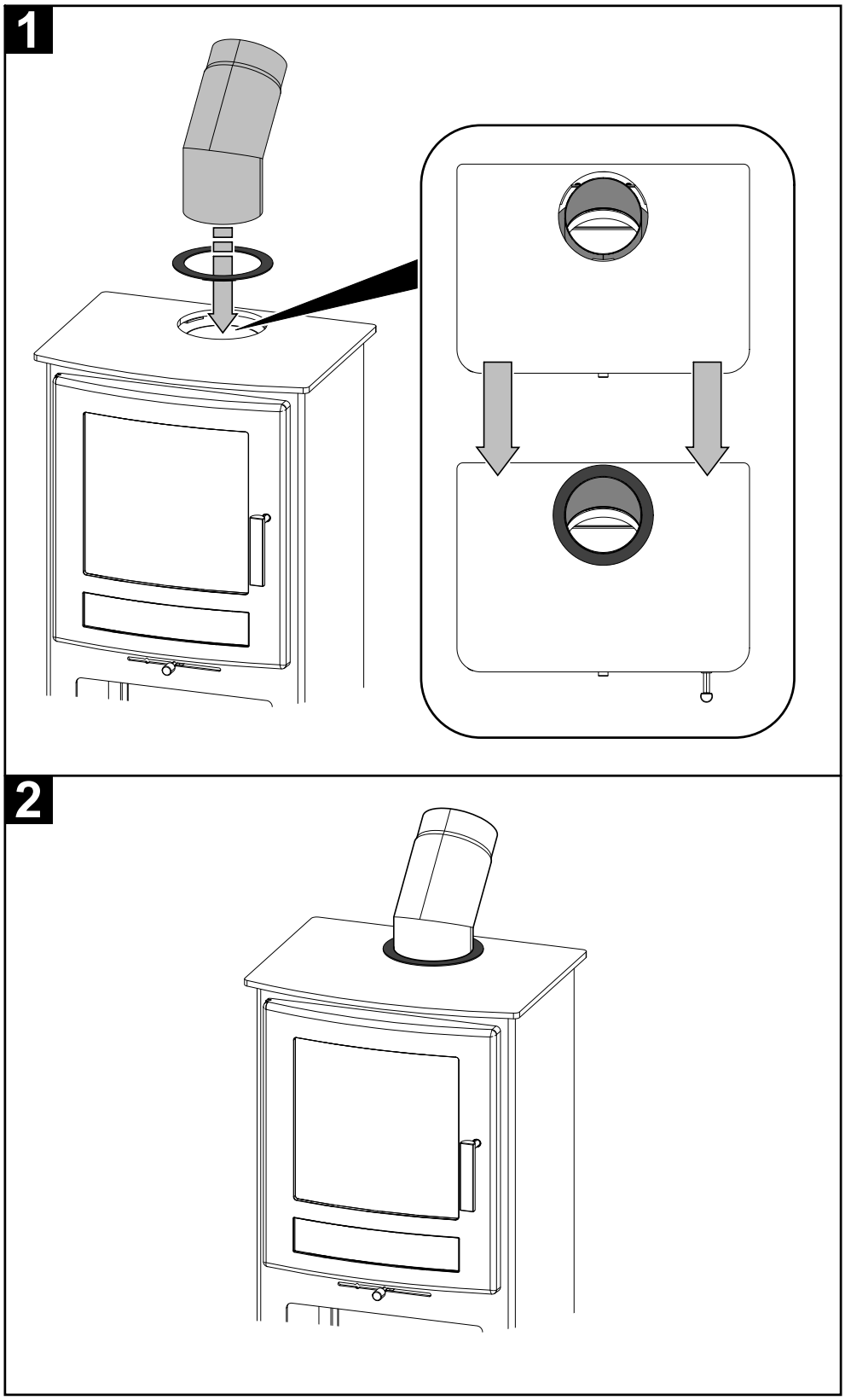

Gépi fordítás - nincs ellenőrizve.
A változatlan eredeti a dokumentum végén.

8. A külső levegőellátó kamra beszerelése

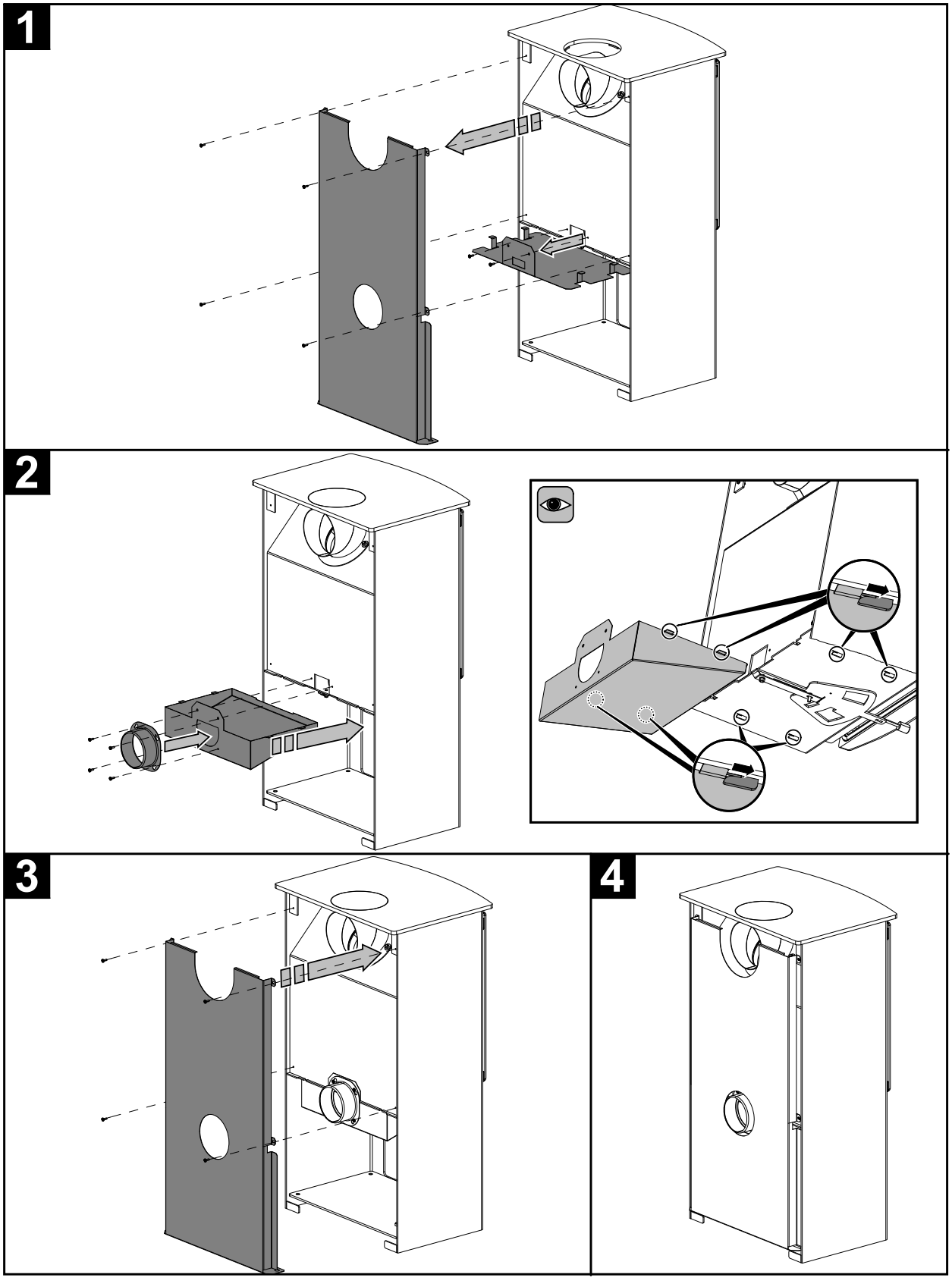

Gépi fordítás - nincs ellenőrizve.
A változatlan eredeti a dokumentum végén.

9. Szállítási összetevők

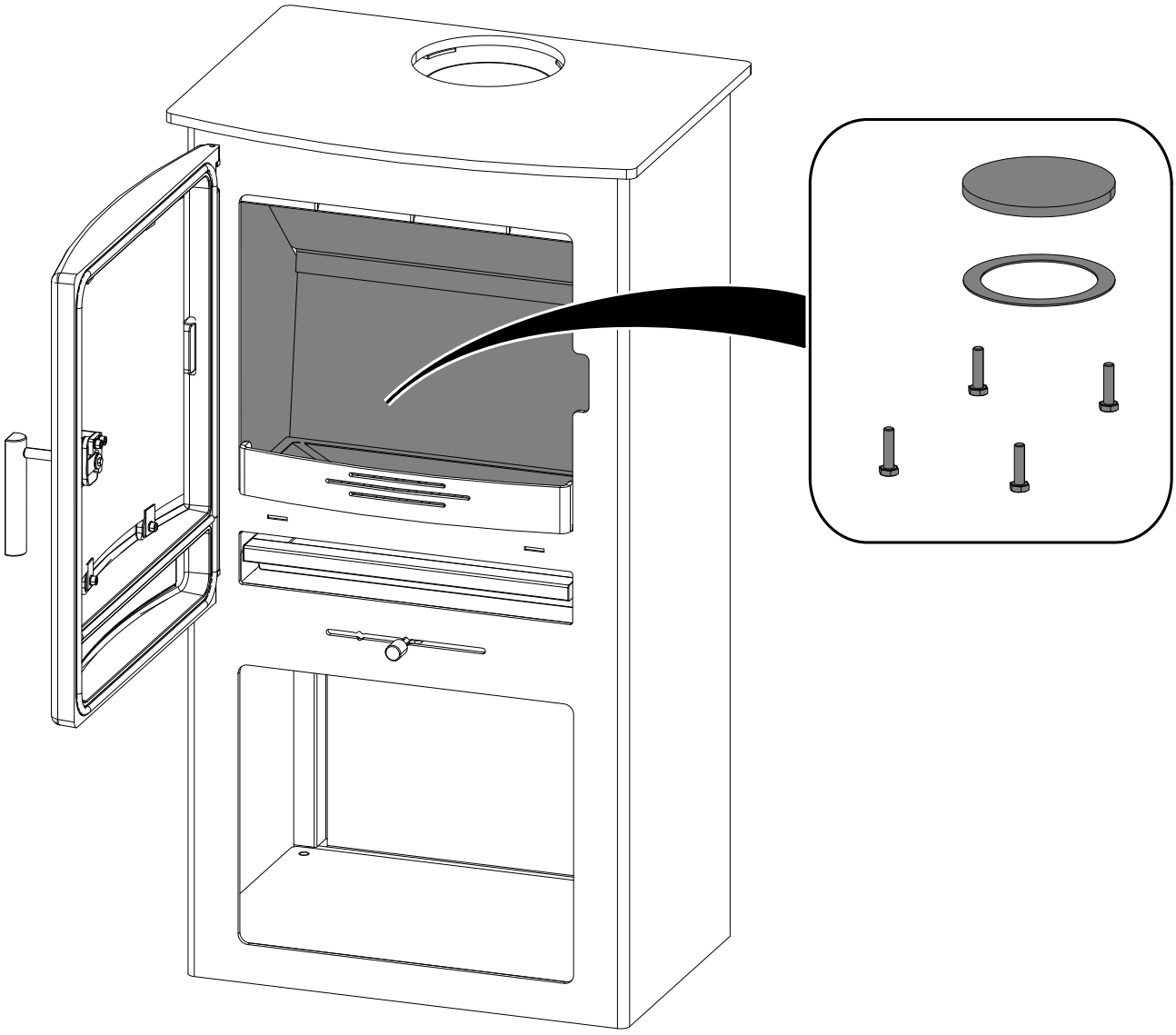

Gépi fordítás - nincs ellenőrizve.
A változatlan eredeti a dokumentum végén.

HAAS + SOHN

Levanger s boxem na dřevo

Technická dokumentace
Krbová kamna

CZ

04348176014000f

Úvod

Srdečně děkujeme za zakoupení našeho výrobku!

Popis topidla Vás podrobně seznámí s konstrukcí, technickou specifikací a obsluhou topidla. Doporučujeme seznámit se pozorně s těmito údaji. Vyvarujete se tak případných chyb při vlastní montáži a obsluze.

Podrobné podmínky instalace a obsluhy naleznete ve Všeobecném návodu k obsluze (součást dodávky).

Poznámky v textu



Nejdůležitější jsou poznámky nadepsané **VAROVÁNÍ**. Poznámky nadepsané **VAROVÁNÍ** Vás upozorňují na **vážné nebezpečí poškození topidla či poranění.**



Poznámka nadepsaná **Upozornění** Vás upozorňuje na možná poškození Vašeho topidla.



Poznámka nadepsaná **Důležité** Vás upozorňuje na informace důležité k provozu Vašeho topidla.



Poznámka jako taková Vás upozorňuje zcela obecně na informace důležité k provozu Vašeho topidla.

CZ

Obsah

1. Technická specifikace 1
2. Nastavení regulátoru 2
3. Technický popis 3
4. Seznam náhradních dílů 4
4.1. Celkový rozstřel modelu 4
4.2. Detail A1 5
4.3. Detail A2 6
5. Záměna kouřového hrdla 7
6. Montáž stavěcích šroubů 8
7. Montáž krytky kouřovodu 9
8. Montáž komory externího přívodu vzduchu 10
9. Součásti dodávky 11

1. Technická specifikace

Vhodné palivo:

Pro používání vhodného paliva nahlédněte do kapitoly **2.2 Palivo** ve Všeobecném návodu k obsluze.

Správný provoz:

Pro správné a bezpečné zacházení s krbovými kamny nahlédněte do kapitol: **2. Popis spalovacího procesu** a **5. Návod k obsluze** ve Všeobecném návodu k obsluze.

Pokyny pro ovládání režimu spalování

Palivo		Výkon topidla	Množství paliva	Primární vzduch	Sekundární vzduch
Dřevěná polena		100%	1,8 kg/h	100%	
		33%	0,6 kg/h	50%	

Technická data

	Dřevěná polena
Dosažený tepelný výkon (100%)	6,2 kW
Jmenovitý tepelný výkon	6 kW
Snížený tepelný výkon (33%)	2,1 kW
Maximální dávka paliva pro přiložení	1,8 kg/hod
Prům. teplota spalin za hrdl. kouřovodu	376 °C
Hmotnostní průtok suchých spalin	4,6 g/s
Energetická účinnost	76,7 %
Průměrná koncentrace CO_2	10,3 %
Koncentrace CO ve spalinách při 13% O_2	971 mg/Nm^3
Prach při 13% O_2	39 mg/Nm^3
Množství spalovacího vzduchu při jmenovitém výkonu	—
Zkoušeno dle ČSN EN 13 240:2002/A2:2005	

Výška	900 mm
Šířka	490 mm
Hloubka	401 mm
Hmotnost	108 kg
Průměr kouřovodu	130 mm
Minimální tah komína v hrdle kouřovodu	12 Pa
Vytápěcí schopnost (střední tepelné ztráty) při 6,2 kW	cca 112 m^3
Regulovatelný výkon	2 – 6,2 kW

2. Nastavení regulátoru

Ovládání přívodů vzduchu - primárního, sekundárního - pouze pomocí jednoho regulátoru.

1. Regulátor je v pozici určené pro zátop (obr. A). Jsou otevřeny všechny přívody vzduchu (primární, sekundární).
2. Nastavení regulátoru v režimu topení pro dřevo a hnědouhelné brikety (obr. B).
3. Regulátor je v pozici určené pro uzavření přívodů vzduchu (obr. C). Žádný přívod není otevřen (primární, sekundární). Tato pozice se používá pouze v případě, kdy jsou kamna mimo provoz, po ukončení procesu topení.

VAROVÁNÍ

Během procesu topení nesmí dojít k uzavření přívodů vzduchu (obr. C)! V krajním případě může dojít i k explozi v kamnech a následnému roztříštění skla, rozmetání uhlíků po místnosti a ke vzniku požáru.

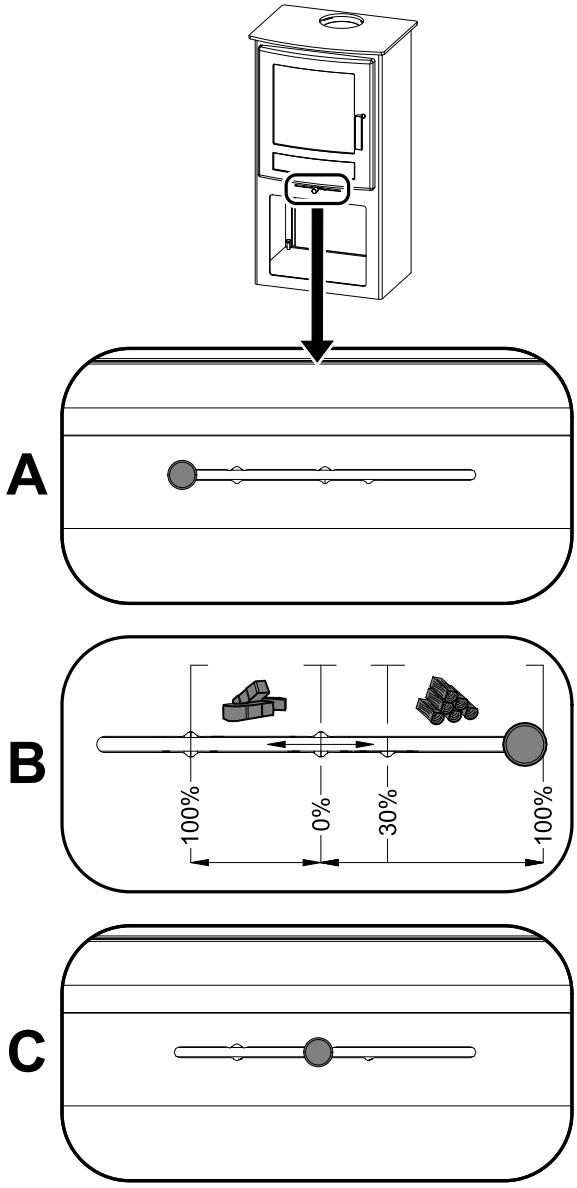

3. Technický popis

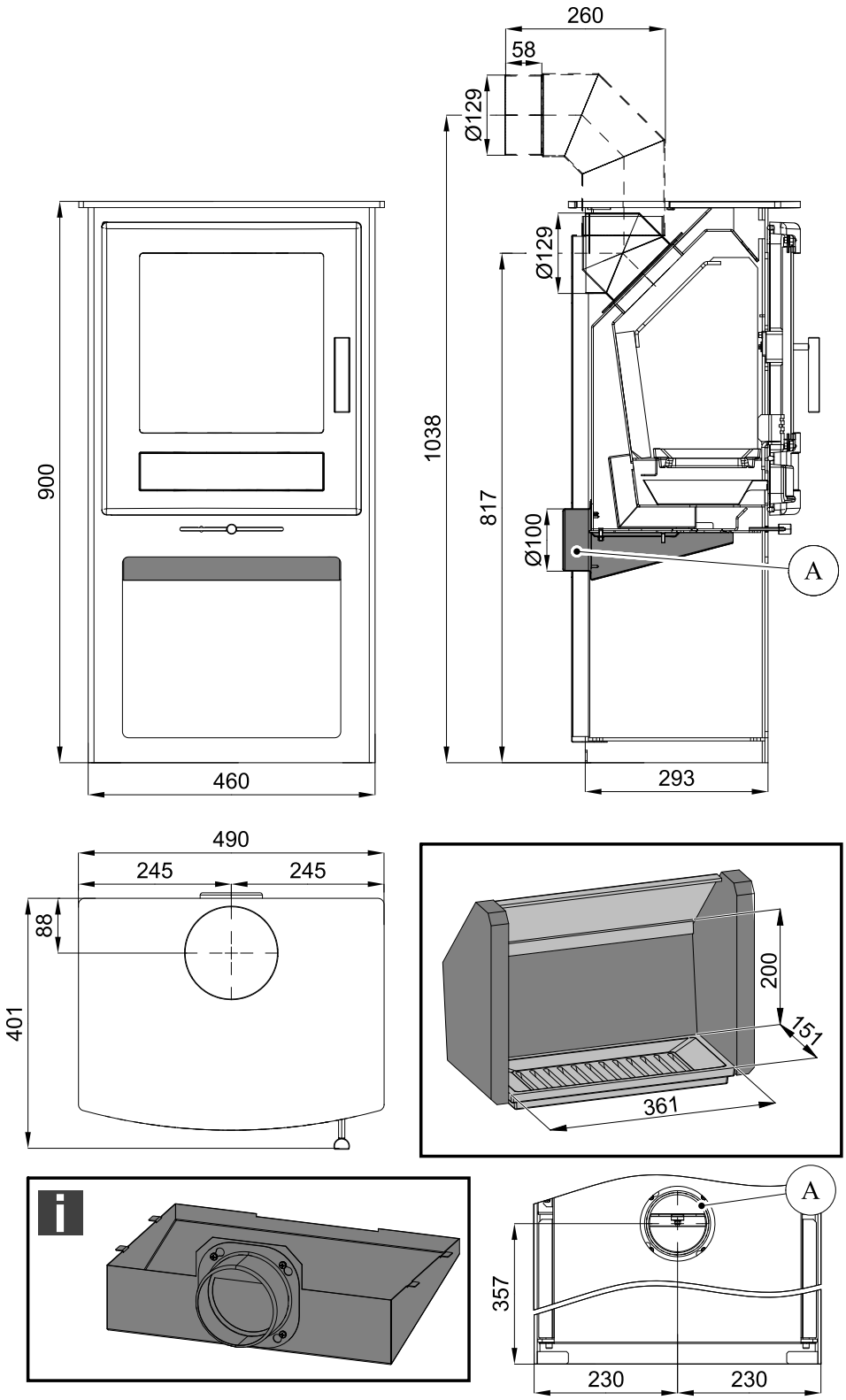

Poznámka

Není součástí dodávky (montážní návod kap. 8).

4. Seznam náhradních dílů

4.1. Celkový rozstřel modelu

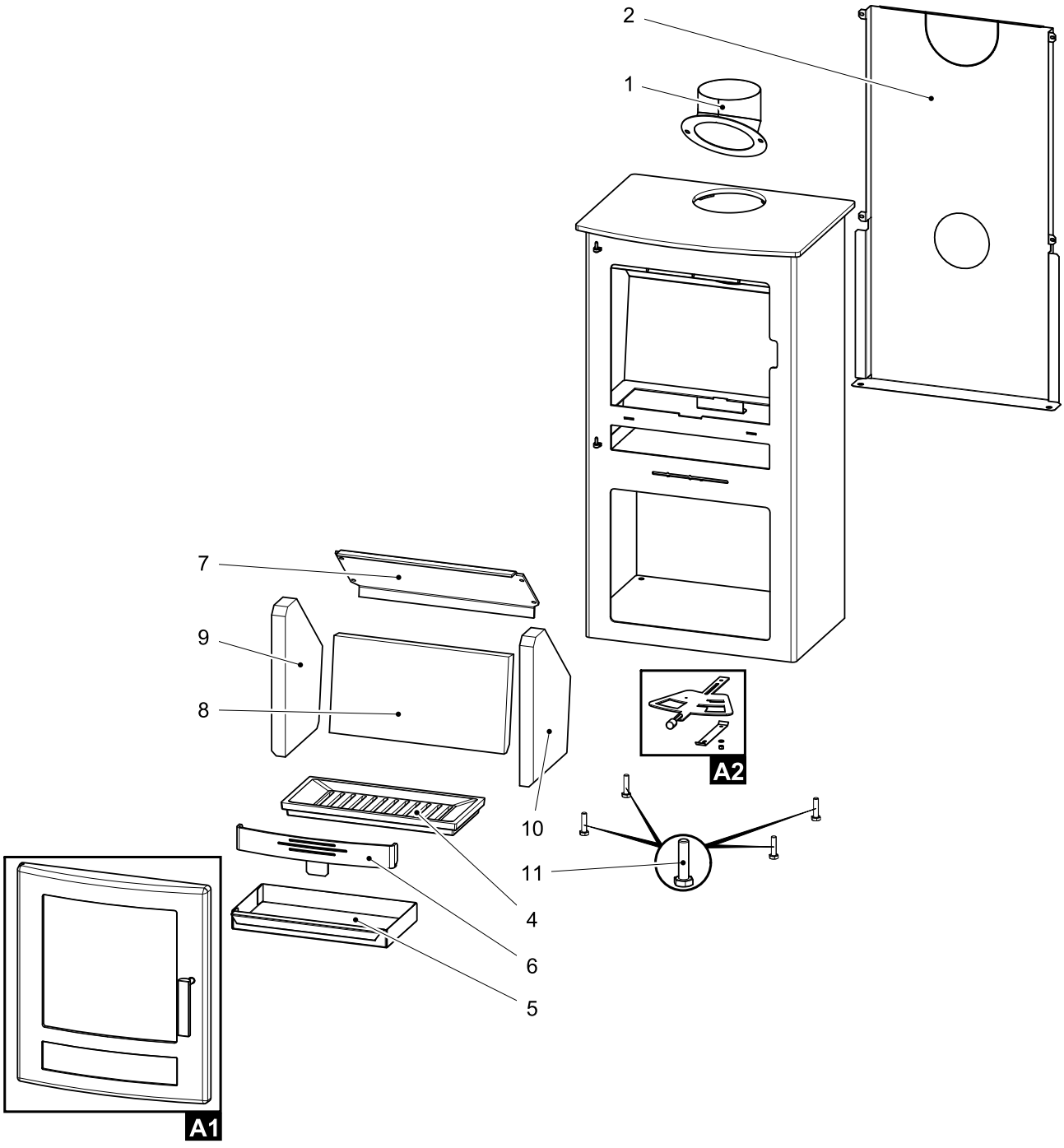

Pozice	Název	Množství	Číslo zboží
	Celkový rozstřel modelu		
A1	Dvířka topeniště (komplet)/černá	1 ks	0434817505300
A2	Šoupátko (komplet)/černá	1 ks	0434815105002
1	Hrdlo kouřovodu/černá	1 ks	0434815005400
2	Kryt zadní/černá	1 ks	0434817105050

3	Záslepka víka/černá (kap. 5)	1 ks	0434815005060
4	Rošt/černá	1 ks	0434815005040
5	Popelník	1 ks	0434815005045
6	Zábrana/černá	1 ks	0434817005030
7	Clona volná/černá (5x410x202,7)	1 ks	0434815005030
8	Žáruvzdorná vyzdívka 204x382x30	1 ks	0434815005503
9	Žáruvzdorná vyzdívka 322x220x30	1 ks	0434815005501
10	Žáruvzdorná vyzdívka 322x220x30	1 ks	0434815005502
11	Stavěcí šroub M10x40	4 ks	0030001000405

4.2. Detail A1

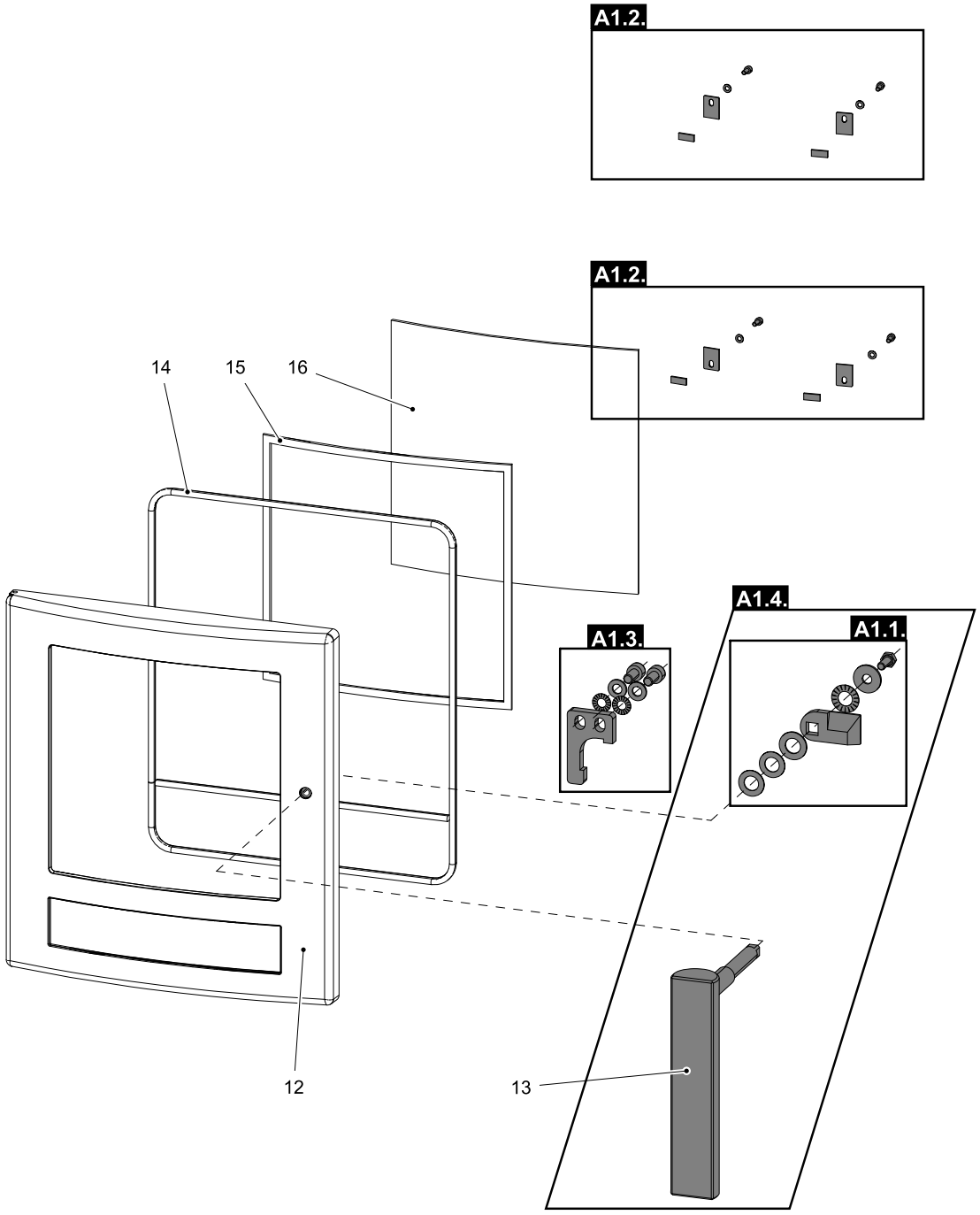

Pozice	Název	Množství	Číslo zboží
	Detail A1		
A1.1.	Spojovací materiál kliky — set/černá	1 ks	0434815005011
A1.2.	Držák skla — set/černá	1 ks	0434817005012
A1.3.	Doraz dveří — set/černá	1 ks	0434818005013
A1.4.	Pákový uzávěr dvířek topeniště + spojovací materiál kliky — set	1 ks	0434817506310
12	Dvířka topeniště/černá	1 ks	0434817005200
13	Pákový uzávěr dvířek topeniště	1 ks	0434817505310
14	Těsnící šňůra dveří - 11 mm	2000 mm	0040300110005
15	Těsnící šňůra skla 10x4 mm	1220 mm	0040210040005
16	Žáruvzdorné sklo (314x308)	1 ks	0434817005320

4.3. Detail A2

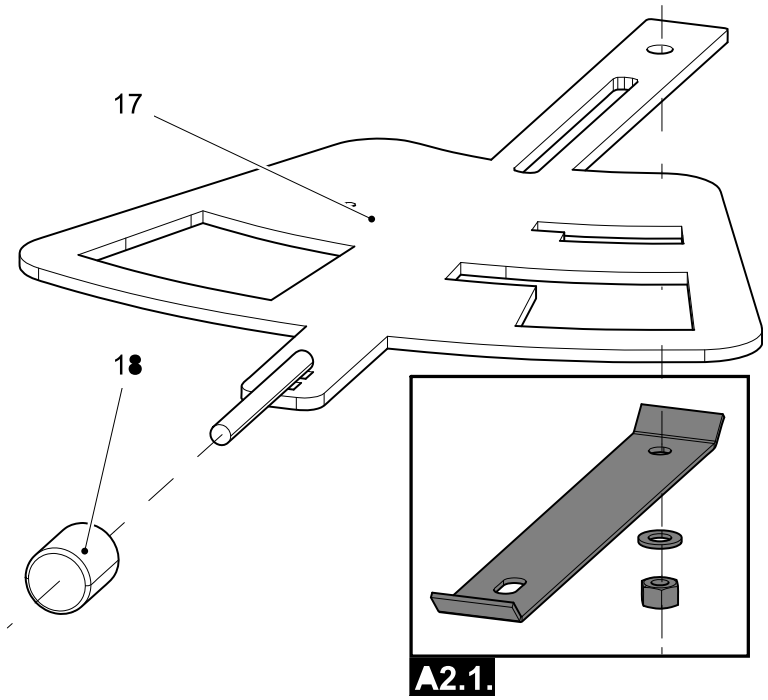

Pozice	Název	Množství	Číslo zboží
	Detail A2		
A2.1.	Spojovací materiál šoupátka — set/černá	1 ks	0434815005023
17	Šoupátko/černá	1 ks	0434815105020
18	Regulátor	1 ks	0429415006625

5. Záměna kouřového hrdla

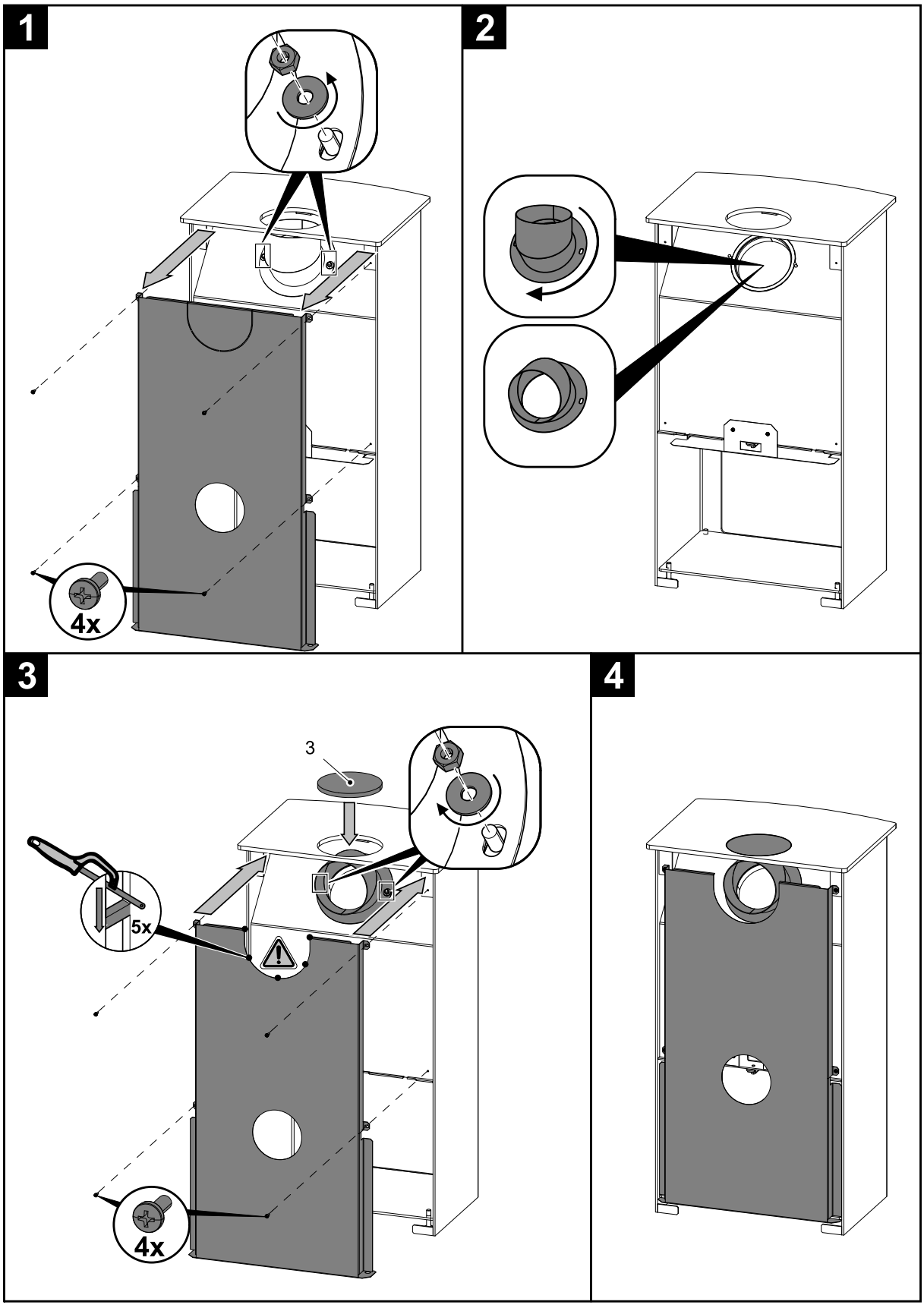

6. Montáž stavěcích šroubů

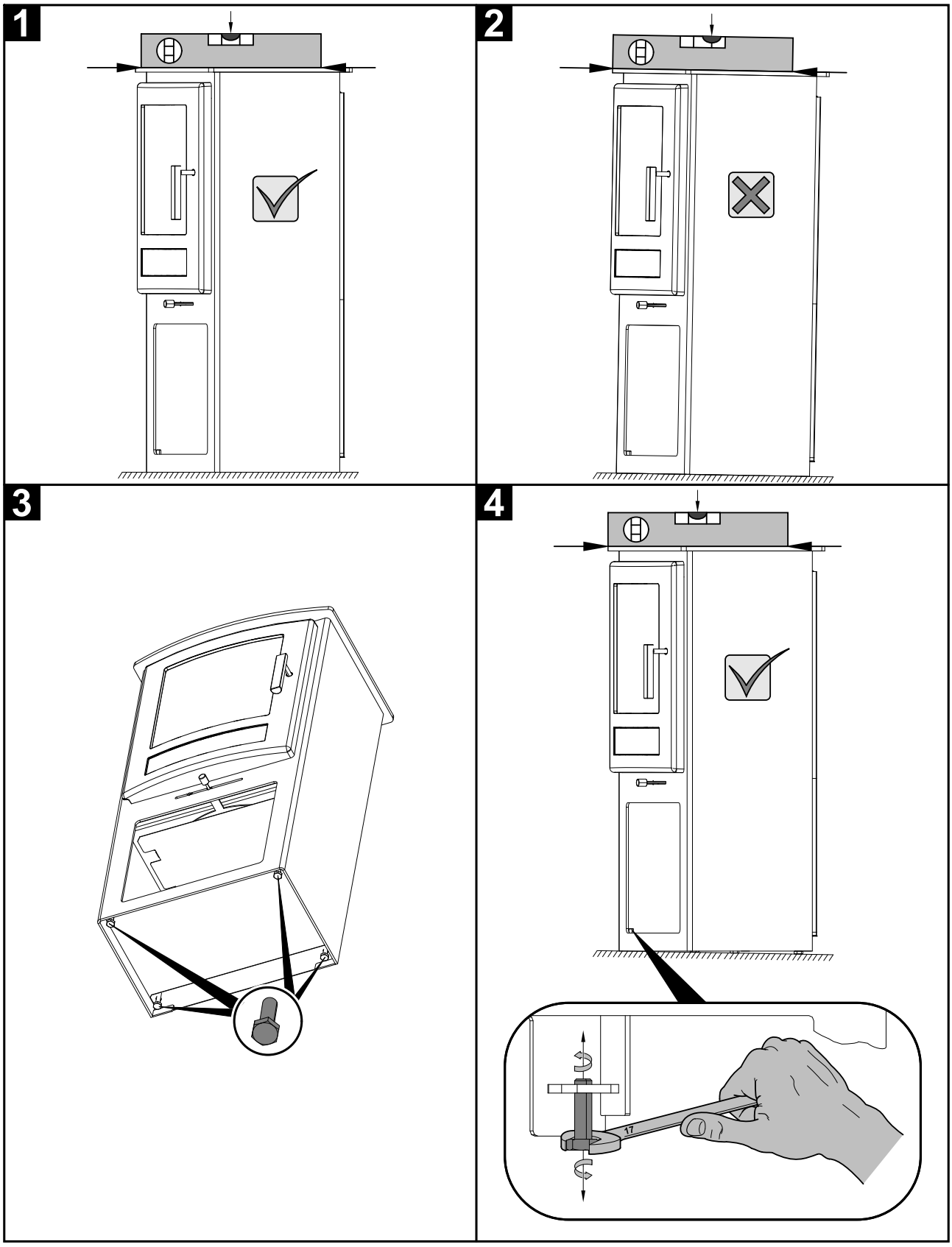

7. Montáž krytky kouřovodu

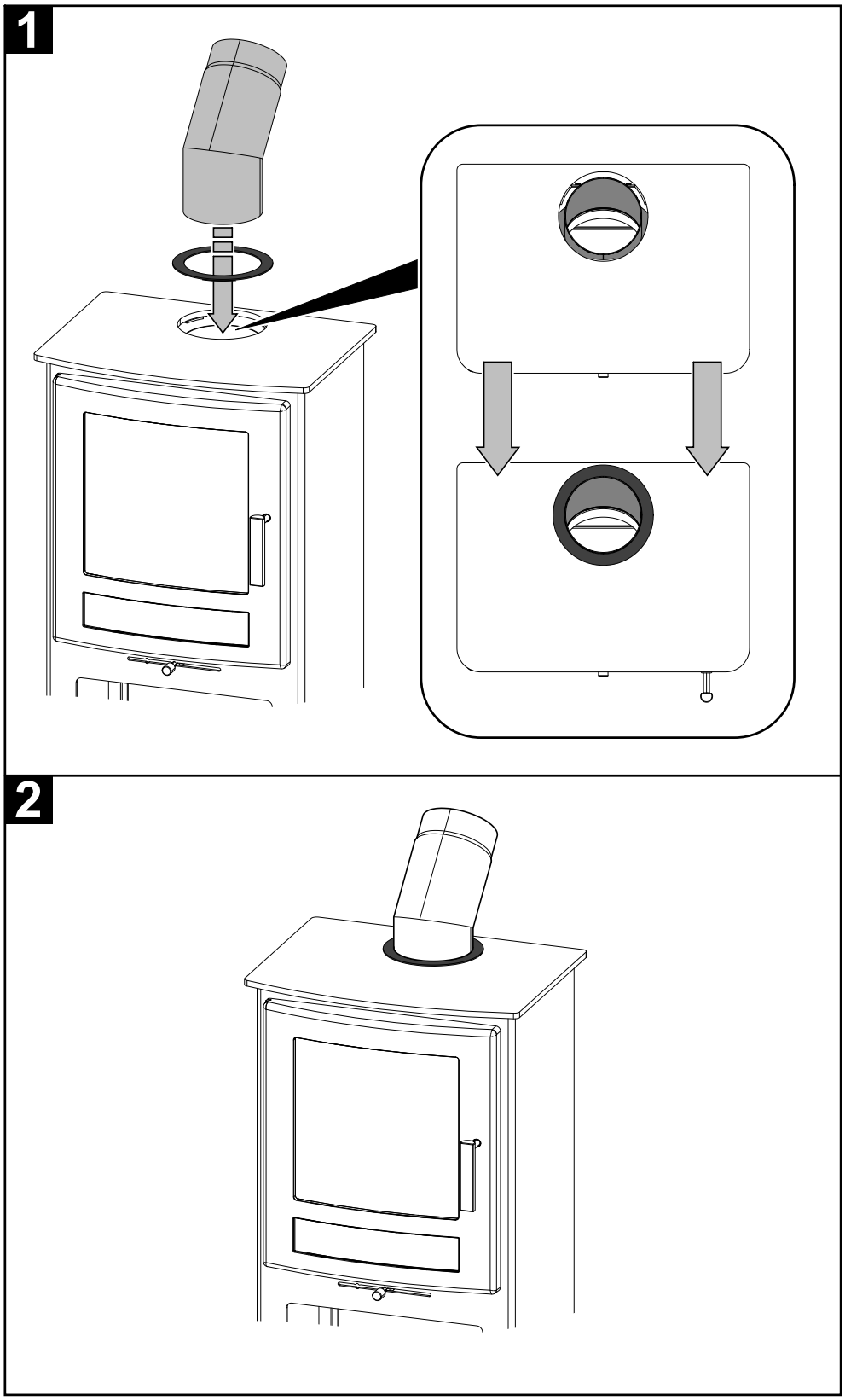

8. Montáž komory externího přívodu vzduchu

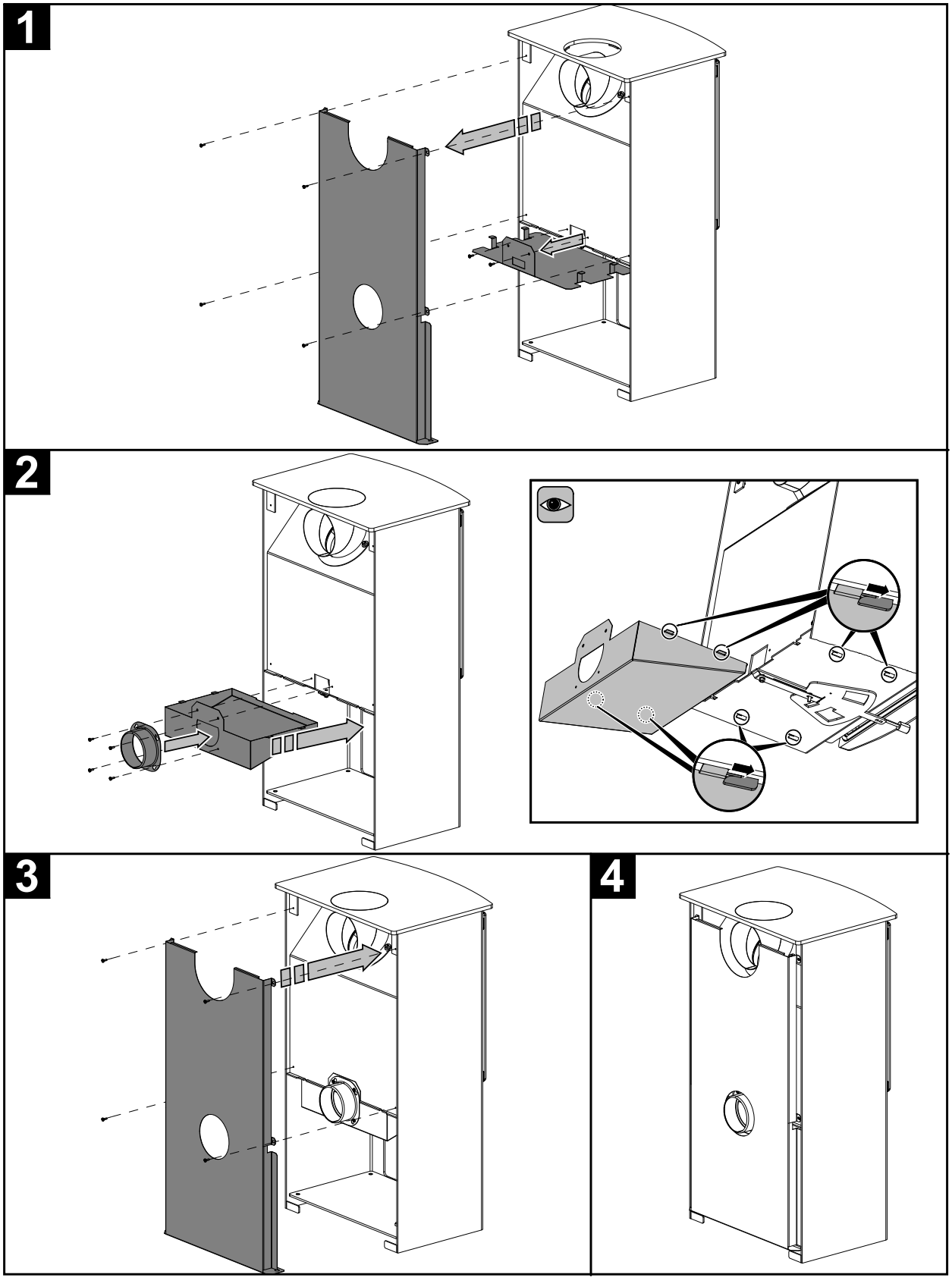

9. Součásti dodávky

