Eboli AL II / Empoli AL II hőcserélővel (hűtőkörrel ellátott változat)

Műszaki dokumentáció
Kandalló kályha hőcserélővel

HU

Gépi fordítás - nincs ellenőrizve.
A változatlan eredeti a dokumentum végén.

0332315501400g

Bevezetés

Köszönjük szépen, hogy megvásárolta termékünket!

A fűtőberendezés leírása részletes információkat nyújt a fűtőberendezés felépítéséről, műszaki adatairól és működéséről.
Javasoljuk, hogy figyelmesen olvassa el ezt az információt. Ez segít elkerülni a lehetséges hibákat a telepítés és üzemeltetés során.

A részletes telepítési és üzemeltetési feltételeket az Általános kezelési utasításban találja (a szállítási terjedelemben található).

Megjegyzések a szövegben



A legfontosabbak a FIGYELMEZTETÉS jelzéssel ellátott megjegyzések. A FIGYELMEZTETÉS jelzéssel ellátott megjegyzések a fűtőberendezés károsodásának vagy sérülésének súlyos kockázatára figyelmeztetnek.



A Figyelmeztetés feliratú megjegyzés a fűtőtest esetleges károsodására figyelmeztet.



A „Fontos” feliratú megjegyzés a fűtőberendezés működésével kapcsolatos fontos információkra hívja fel a figyelmet.



Így a megjegyzés olyan információkra hívja fel a figyelmét, amelyek általánosságban fontosak a fűtőberendezés működése szempontjából.

Gépi fordítás - nincs ellenőrizve.
A változatlan eredeti a dokumentum végén.

Tartalomjegyzék

1. Műszaki adatok 1
2. Műszaki leírás 2
3. Alkatrészlista 3
3.1. A modell teljes lebontása 3
3.2. A1 részlet..... 5
4. Méretdiagram..... 6
4.1. Füstgáz elvezető könyök..... 6
4.2. A hőcserélő csatlakoztatása 7
5. A füstkivezető nyílás cseréje..... 8
6. A kályha telepítési útmutatója..... 9
7. A hőcserélő tisztítására vonatkozó utasítások 12

Gépi fordítás - nincs ellenőrizve.
A változatlan eredeti a dokumentum végén.

1. Műszaki specifikáció

Megfelelő üzemanyag:

A megfelelő üzemanyag használatával kapcsolatban lásd az Általános kezelési utasítások 2.2. fejezetét, az Üzemanyag címűt.

Helyes működés:

A kandalló helyes és biztonságos kezeléséhez lásd a következő fejezeteket: 2. Az égési folyamat leírása és 5. Kezelési utasítások az Általános kezelési utasításban.

Az égési mód szabályozására vonatkozó utasítások

Tüzelő-anyag	Fűtőteljesít-mény	Tüzelőanyag-adag	Elsődleges levegő	Másodlagos levegő	harmadlagos levegő
Fa rönkök	100%	3,5 kg/h	zárt	100%-ban nyitott	szabályozatlan
Fa rönkök	33%	1,2 kg/h	zárt	50%-os nyitottság	szabályozatlan
Öko-brikettek	100%	3,3 kg/h	10%-os nyitás	100%-ban nyitott	szabályozatlan
Öko-brikettek	33%	1,1 kg/h	5%-os nyitottság	50%-os nyitottság	szabályozatlan
Szénbrikett	100%	2,3 kg/h	100%-ban nyitott	20%-os nyitás	szabályozatlan
Szénbrikett	33%	0,8 kg/h	50%-os nyitottság	10%-os nyitás	szabályozatlan

Műszaki adatok

	Fa rönkök	Öko-brikettek	Szénbrikett
Elért hőteljesítmény (100%)	12,1 kW	12 kW	12,2 kW
Névleges hőteljesítmény	12 kW	12 kW	12 kW
Csökkentett hőteljesítmény (33%)	4 kW	4 kW	4 kW
Csak a kályha teste által továbbított teljesítmény	3,6 kW	3,2 kW	4,3 kW
Vízmelegítéshez használható teljesítmény	8,5 kW	8,8 kW	7,9 kW
Maximális üzemanyag-adagolás adagoláshoz	3,5 kg/óra	3,3 kg/óra	2,3 kg/óra
Átlagos füstgázhőmérséklet a füstgázkimenet után	274 °C	299 °C	252 °C
Száraz füstgáz tömegárama	9,3 g/s	10,3 g/s	12,1 g/s
Energiahatékonyság	82 %	80,1 %	80,2 %
Átlagos CO2-koncentráció	10,7 %	9,9 %	7,6 %
CO-koncentráció a füstgázban 13% O2 mellett	1136 mg/Nm^3	894 mg/Nm^3	1111 mg/Nm^3
Por 13% O2-tartalommal	25 mg/Nm^3	17 mg/Nm^3	27 mg/Nm^3
Égési levegő mennyisége névleges teljesítményen A ČSN EN	25 m3/óra	35 m3/óra	30 m3/óra
13240:2002/A2:2005 szabvány, 30–11948 jegyzőkönyv szerint tesztelve			

Magasság	992 mm
Szélesség	695 mm
Mélység	595 mm
Tömeg	169 kg
Füstcső átmérője	150 mm
A hőcserélő maximális üzemi túlnyomása	0,2 MPa
A hőcserélő víztartalma	14 liter
Ajánlott hőmérséklet-gradiens (t kimenet – t bemenet)	75 – 60 °C
Minimális kéményhuzat a füstcső nyakánál	12 Pa
Fűtőteljesítmény (átlagos hőveszteség) 12,2 kW-nál	kb. 220 m3
Állítható teljesítmény	4 – 12,2 kW

Gépi fordítás - nincs ellenőrizve.
A változatlan eredeti a dokumentum végén.

2. Műszaki leírás

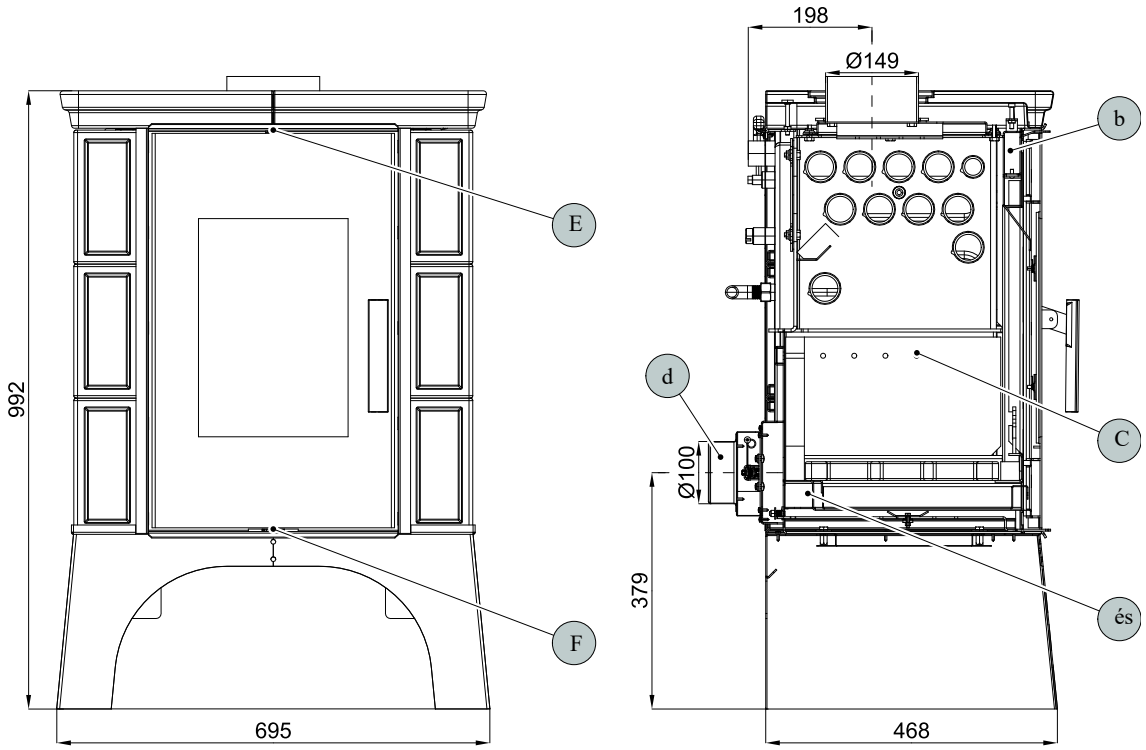

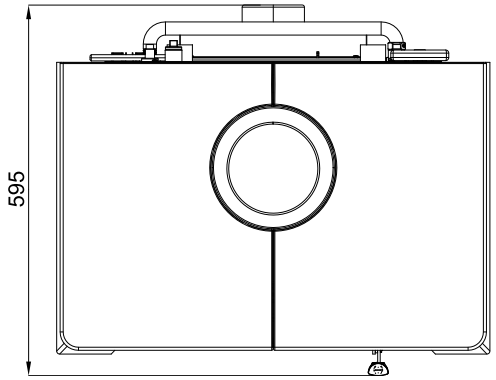

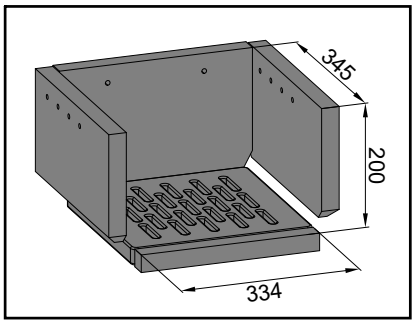

Pozíció	Név
és	Elsődleges levegőellátás
b	Másodlagos levegőellátás
C	Harmadlagos levegő kimenet
d	Külső levegő bemenet (Ø 100 mm)
E	Másodlagos levegő szabályozó
F	Elsődleges levegőszabályozó

Gépi fordítás - nincs ellenőrizve.
A változatlan eredeti a dokumentum végén.

Pozíció	Név	Összeg	Cikkszám
A1	Tűztér ajtó/fekete	1 db	0332315025300
B1	Zsanérrögzítők – készlet	1 db	0089931140005
B2	Automatikus légáramlás-szabályozás (zsalu)	1 db	0431317006601
B3	Csatlakozó tömlő	1 db	0431915015030
1	Füstcső/fekete	1 db	0470315005007
2	Füstcső tömítőzsinór 10x4 mm	480 mm	0040210040005
3	Füstcső dugó/fekete	1 db	0470315007002
4	Fedél/fekete	1 db	0332315005061
5	Fedéltömítő zsinór 10x4 mm	1100 mm	0040210040005
6	Külső levegőellátás (Ø100)	1 db	0088500050008
7	Szívófedél	1 db	0433615105087
8	Hátsó fedél	1 db	0332215006110
9	Felső párkány — bal/bordeaux (Empoli)	1 db	0332215026102
9	Felső párkány — bal/barna (Empoli)	1 db	0332215006102
9	Felső párkány — bal/karamell (Empoli)	1 db	0332215046105
9	Felső párkány — bal/zöld (Empoli)	1 db	0332215016102
9	Felső karnis – bal/karamell (Eboli)	1 db	0332215146102
9	Felső karnis – bal/barna (Eboli)	1 db	0332215106102
9	Felső párkány — bal/zöld (Eboli)	1 db	0332215116102
9	Felső karnis – bal/dohány (Eboli)	1 db	0332215166102
10	Felső karnissapka/bordeaux (Empoli)	1 db	0332215026103
10	Felső karnissapka/barna (Eboli/Empoli)	1 db	0332215006103
10	Felső karnissapka/karamell (Eboli/Empoli)	1 db	0332215046103
10	Felső karnissapka/zöld (Eboli/Empoli)	1 db	0332215016103
10	Felső karnissapka/dohány (Eboli)	1 db	0332215066103
11	Felső karnis – jobb/bordeaux (Empoli)	1 db	0332215026105
11	Felső karnis – jobb/barna (Empoli)	1 db	0332215006105
11	Felső karnis – jobb/karamell (Empoli)	1 db	0332215046102
11	Felső párkány — jobb/zöld (Empoli)	1 db	0332215016105
11	Felső karnis – jobb/karamell (Eboli)	1 db	0332215146105
11	Felső karnis – jobb/barna (Eboli)	1 db	0332215106105
11	Felső párkány — jobb/zöld (Eboli)	1 db	0332215116105
11	Felső karnis – jobb/dohány (Eboli)	1 db	0332215166105
12	Tűzhely oldala/bordó (Empoli)	1 db	0332215026101
12	Tűzhely oldallap/barna (Empoli)	1 db	0332215006101
12	Tűzhely oldallap/karamell (Empoli)	1 db	0332215046101
12	Oldalsó/zöld tűzhely (Empoli)	1 db	0332215016101
12	Tűzhely oldalas/karamell (Eboli)	1 db	0332215146101
12	Tűzhely oldala/barna (Eboli)	1 db	0332215106101
12	Tűzhely oldala/zöld (Eboli)	1 db	0332215116101
12	Tűzhely oldala/dohány (Eboli)	1 db	0332215166100
13	Nyílás — laza (30x58x355)	1 db	0431915005701
14	Tégla 30x230x330	1 db	0332315005501
15	Tégla 30x190x340	1 db	0332315005504
16	Tégla 30x190x340	1 db	0332315005505
17	Tűzálló betonrács	1 db	0332315005052

Gépi fordítás - nincs ellenőrizve.
A változatlan eredeti a dokumentum végén.

18	Tégla 27x305x30	1 db	0332315005502
19	Hamutartó	1 db	0332315005030
20	Korlát/fekete	1 db	0431915006040
21	Kar (tolókar)/fekete	1 db	0332315005186
22	Dobozfedél/fekete	1 db	0332315205072
23	Általános iskolai fészer	1 db	0433615005183
24	Lábazat/fehér	1 db	0332215006150
24	Lábazat/fekete	1 db	0332215015150

3.2. A1 részlet

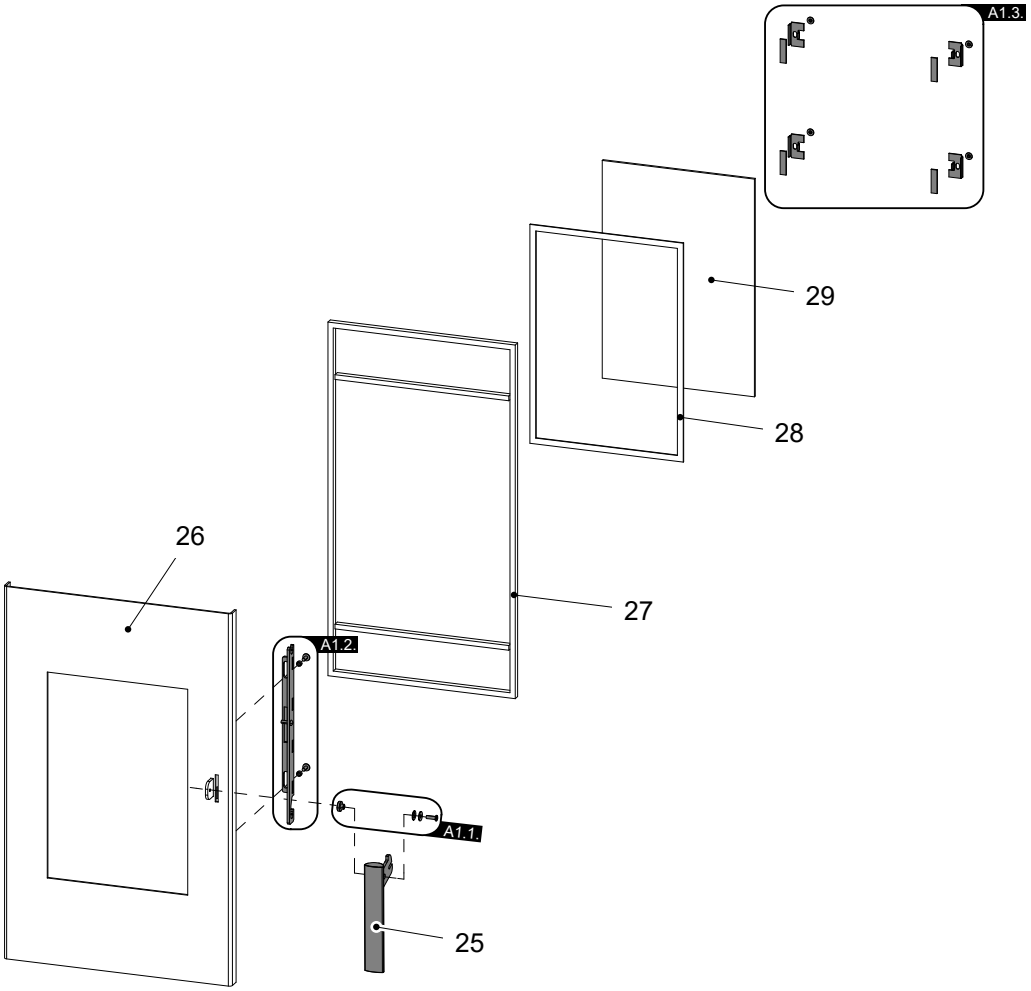

Pozíció	Név	Összeg	Cikkszám
25	Fogantyú	1 db	0433615025318
A1.1.	Fogantyúrögzítők - készlet	1 db	0081010180005
A1.2.	Ajtóburkolat - készlet	1 db	0331415017330
A1.3.	Pohártartók - készlet	1 db	0416515015304
26	Ajtó - hegesztett rész/fekete	1 db	0332315005200
27	Ajtótömítő zsinór 12 mm	2490 mm	0041012120005
28	Üvegtömítő zsinór — 10x4 mm	1300 mm	0040210040005
29	Hőálló üveg (260x370)	1 db	0332215005304

Gépi fordítás - nincs ellenőrizve.
A változatlan eredeti a dokumentum végén.

4. Méretdiagram

4.1. Füstgáz elvezető könyök

Jegyzet

A füstgáz elvezető könyök külön tartozékként kerül szállításra.

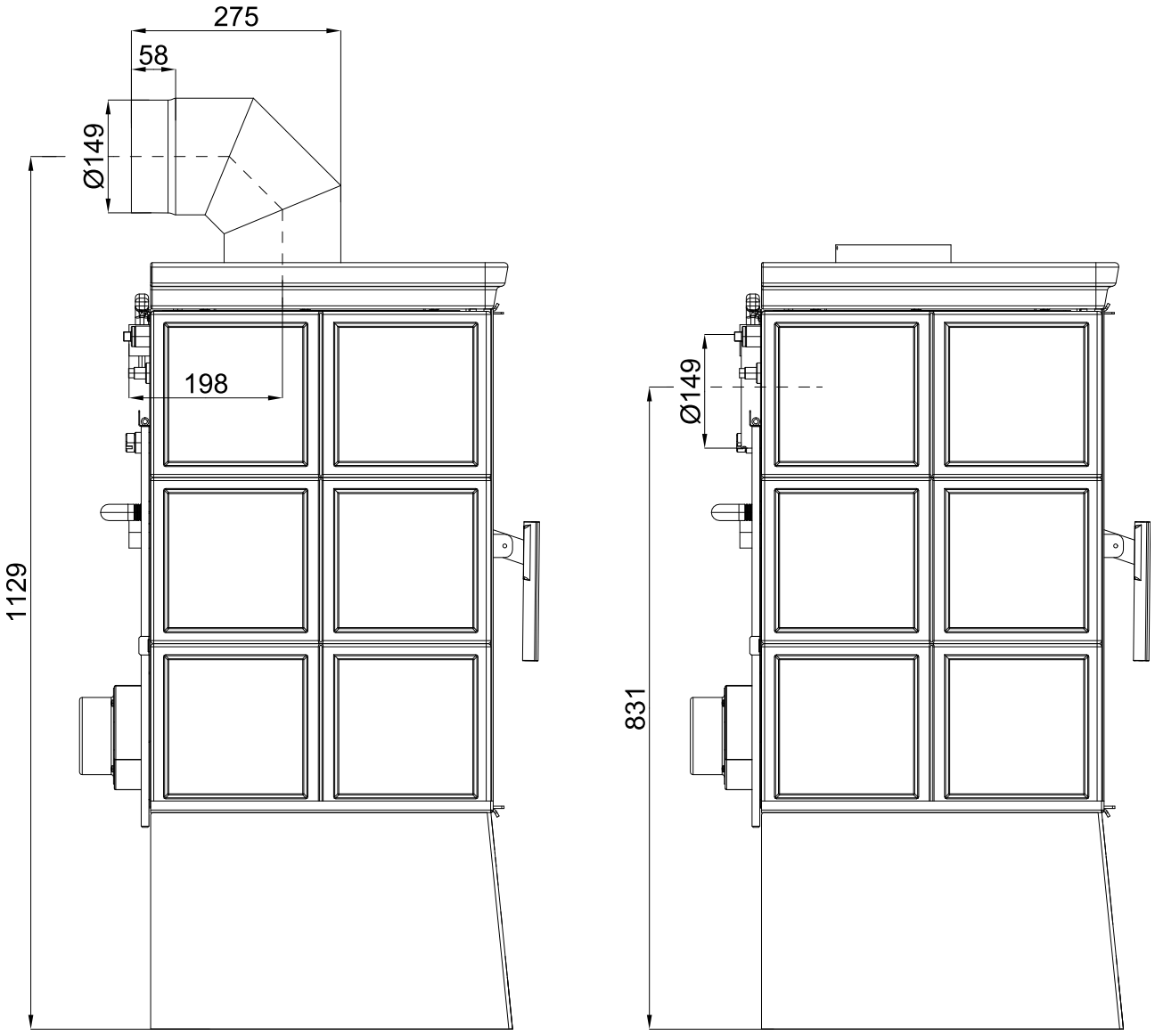

Gépi fordítás - nincs ellenőrizve.
A változatlan eredeti a dokumentum végén.

4.2. A hőcserélő csatlakoztatása

FIGYELMEZTETÉS

Az automatikus légtelenítő szelepnek (E pozíció) mindig csatlakoztatva kell lennie!

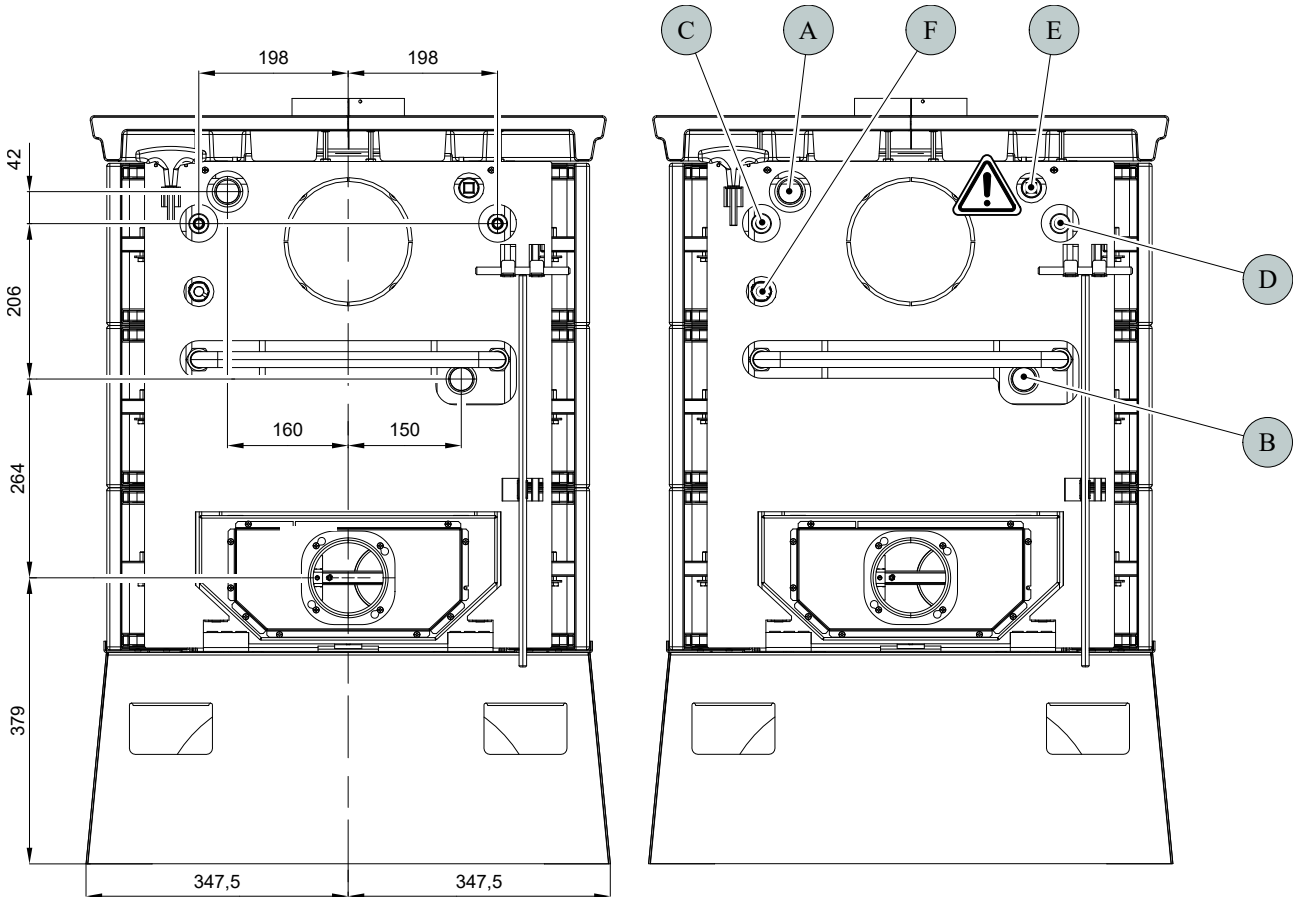

Pozíció	Név
A	Fűtővíz kimenet (belső menet G1")
B	Visszatérő víz bemenet (belső menet G1")
C	Hűtőfolyadék bemenet (külső menet G3/4")
D	Hűtőfolyadék kimenet (külső menet G3/4")
E	Lyuk a légtelenítő szelephez (belső menet G1/2")
F	Termosztatikus merülőhüvely (automatikus levegőszabályozó zsalu)

Gépi fordítás - nincs ellenőrizve.
A változatlan eredeti a dokumentum végén.

7. A hőcserélő tisztítására vonatkozó utasítások

- Javasoljuk, hogy a hőcserélőt fűtési szezononként legalább 1 , az üzemmódtól függően pedig gyakrabban tisztítsa meg. Válasszon megfelelő tisztítóeszközt a hőcserélő felületeinek tisztításához (A. ábra). A felületek tisztításakor óvatosan vegye le a test burkolatát (7 poz.), kerülje a tömítőzsinór (6 poz.) sérülését. Csak hideg és üzemen kívüli kályha esetén tisztítsa!

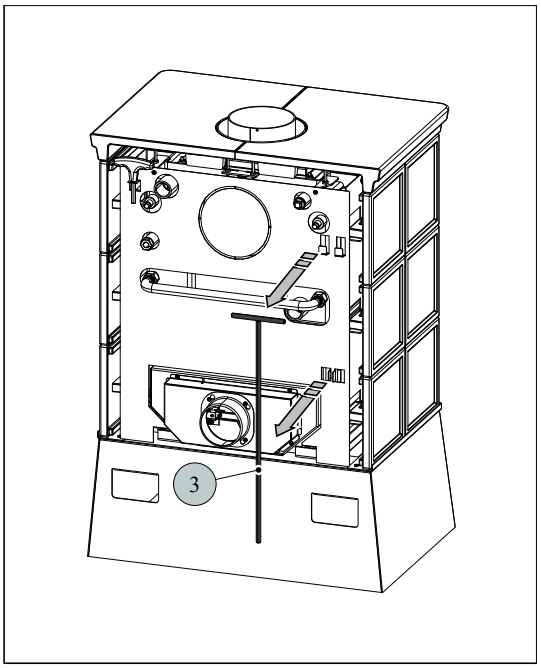

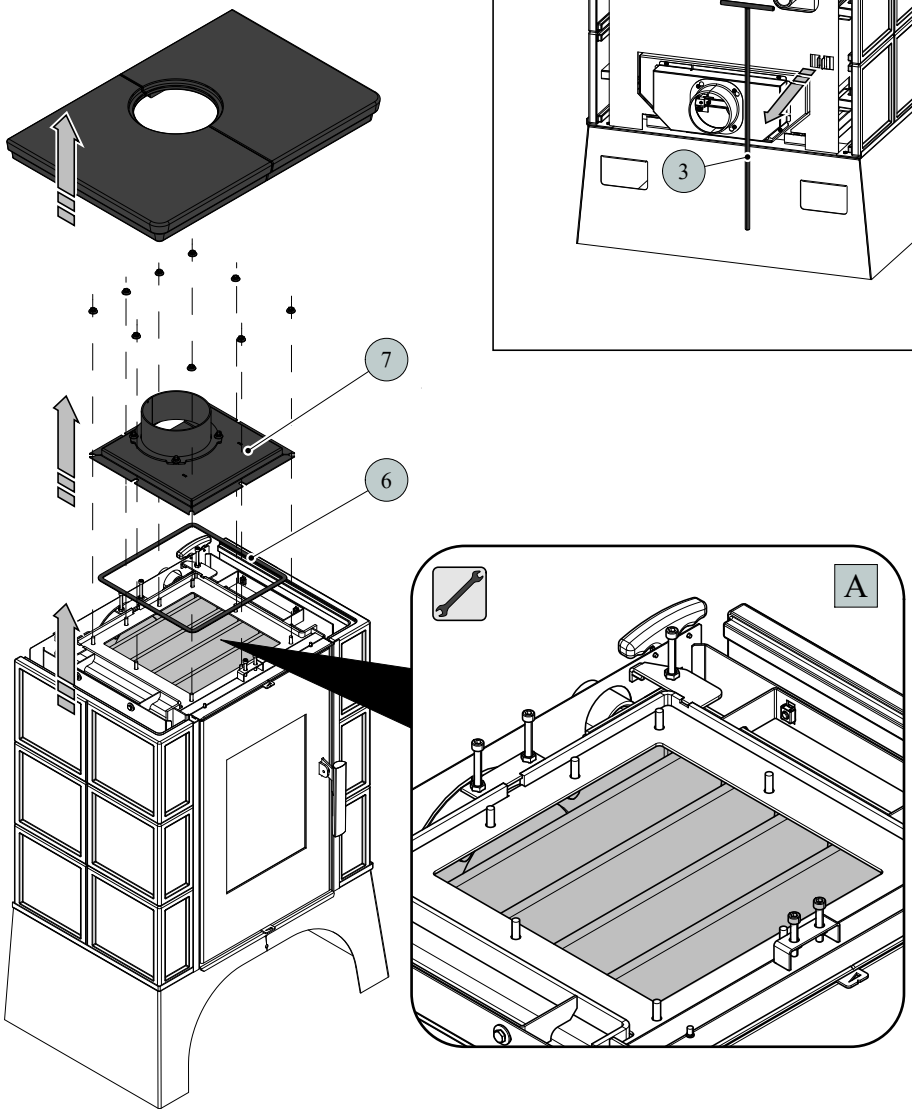

Gépi fordítás - nincs ellenőrizve.
A változatlan eredeti a dokumentum végén.

• Körülbelül hetente 1 végezzen alaptisztítást gumilehúzóval.

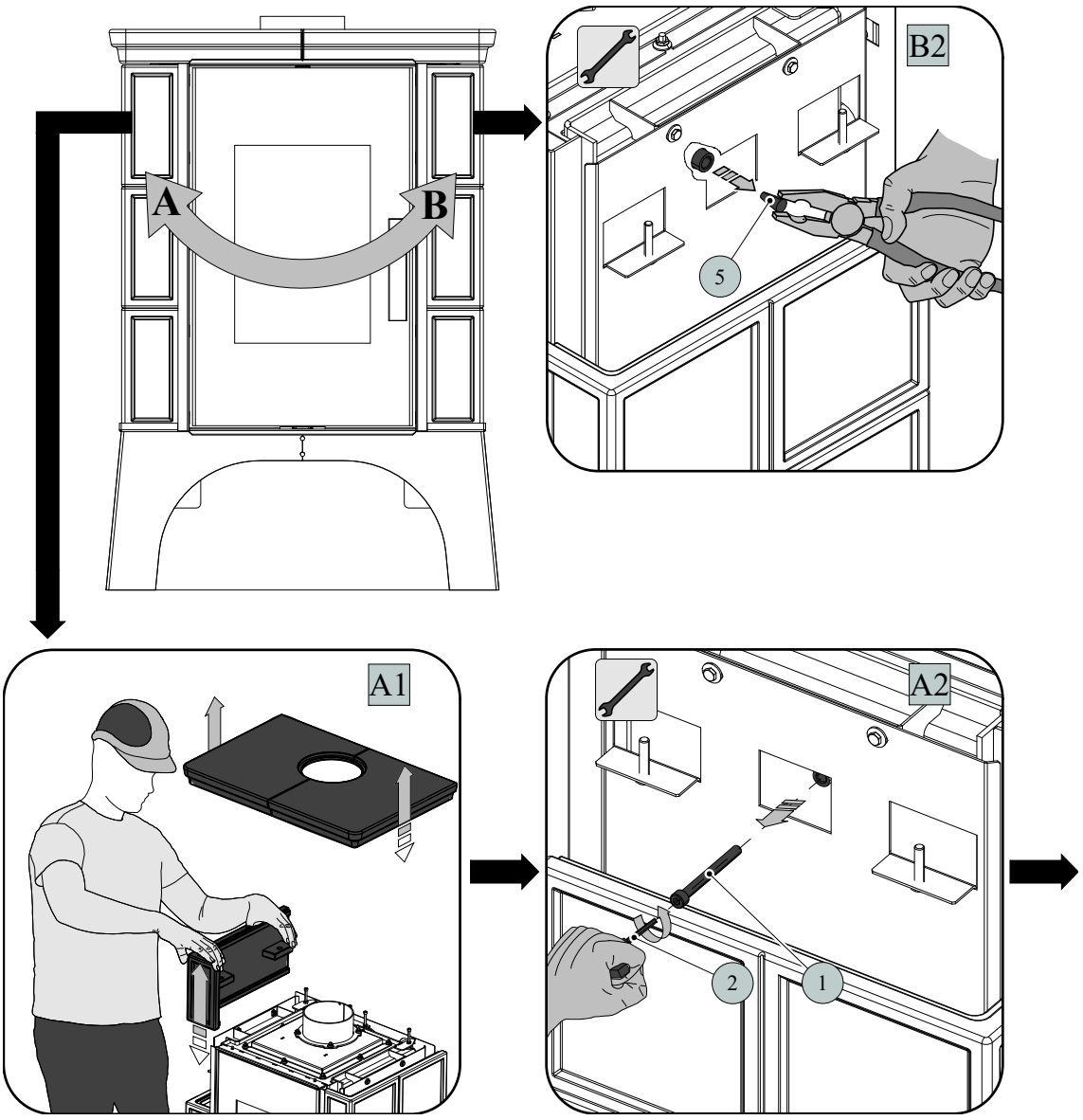

Jegyzet

A tisztítási oldalak cseréjekor az 5. tételt fel kell cserélni az 1. tétellel (B2., A2. ábra). A tisztítási eljárás az ellenkező oldalra is vonatkozik.

Pozíció	Név	Összeg	Cikkszám
1	M10x70-es csavar	1 db	0030031000705
2	8 mm-es imbuszkulcs (tartozék)	1 db	9001700080005
3	Tisztítópálca/fekete	1 db	0433317005063
4	Ablaktörlő lapát	1 db	—
5	Dugó	1 db	0431915005018
6	Fedéltömítő zsinór 10x4 mm	1100 mm	0040210040005
7	Fedél/fekete	1 db	0332315005061

Gépi fordítás - nincs ellenőrizve.
A változatlan eredeti a dokumentum végén.

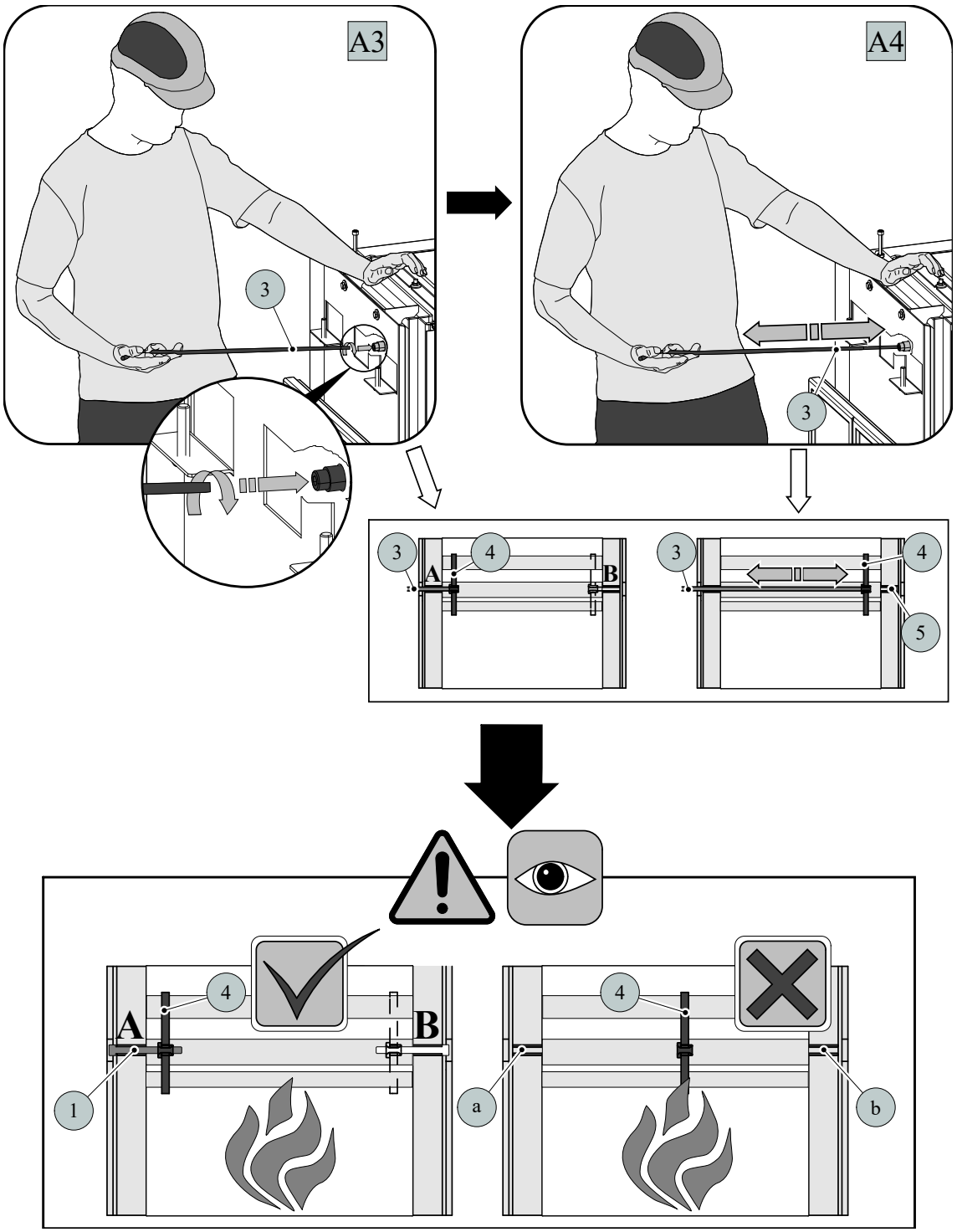

FIGYELMEZTETÉS

A tisztítás befejezése után mindig rögzítse a kaparólécet. Ne hagyja a kaparólécet a láng felett, és ne takarja el a lyukakat (a, b).

Gépi fordítás - nincs ellenőrizve.
A változatlan eredeti a dokumentum végén.

HAAS + SOHN

Eboli AL II / Empoli AL II s výměníkem (varianta s vychlazovací smyčkou)

Technická dokumentace
Krbová kamna s výměníkem

CZ

0332315501400g

Úvod

Srdečně děkujeme za zakoupení našeho výrobku!

Popis topidla Vás podrobně seznámí s konstrukcí, technickou specifikací a obsluhou topidla. Doporučujeme seznámit se pozorně s těmito údaji. Vyvarujete se tak případných chyb při vlastní montáži a obsluze.

Podrobné podmínky instalace a obsluhy naleznete ve Všeobecném návodu k obsluze (součást dodávky).

Poznámky v textu



Nejdůležitější jsou poznámky nadepsané **VAROVÁNÍ**. Poznámky nadepsané **VAROVÁNÍ** Vás upozorňují na **vážné nebezpečí poškození topidla či poranění.**



Poznámka nadepsaná **Upozornění** Vás upozorňuje na možná poškození Vašeho topidla.



Poznámka nadepsaná **Důležité** Vás upozorňuje na informace důležité k provozu Vašeho topidla.



Poznámka jako taková Vás upozorňuje zcela obecně na informace důležité k provozu Vašeho topidla.

CZ

Obsah

1. Technická specifikace 1
2. Technický popis 2
3. Seznam náhradních dílů 3
3.1. Celkový rozstřel modelu 3
3.2. Detail A1 5
4. Rozměrové schéma 6
4.1. Koleno odtahu spalin 6
4.2. Zapojení výměníku 7
5. Záměna kouřového hrdla 8
6. Návod na montáž kachel 9
7. Návod na čištění výměníku 12

1. Technická specifikace

Vhodné palivo:

Pro používání vhodného paliva nahlédněte do kapitoly **2.2 Palivo** ve Všeobecném návodu k obsluze.

Správný provoz:

Pro správné a bezpečné zacházení s krbovými kamny nahlédněte do kapitol: **2. Popis spalovacího procesu** a **5. Návod k obsluze** ve Všeobecném návodu k obsluze.

Pokyny pro ovládání režimu spalování

Palivo	Výkon topidla	Množství paliva	Primární vzduch	Sekundární vzduch	Terciální vzduch
Dřevěná polena	100%	3,5 kg/h	uzavřen	otevřen 100%	neregulovatelný
Dřevěná polena	33%	1,2 kg/h	uzavřen	otevřen 50%	neregulovatelný
Ekobrikety	100%	3,3 kg/h	otevřen 10%	otevřen 100%	neregulovatelný
Ekobrikety	33%	1,1 kg/h	otevřen 5%	otevřen 50%	neregulovatelný
Uhelné brikety	100%	2,3 kg/h	otevřen 100%	otevřen 20%	neregulovatelný
Uhelné brikety	33%	0,8 kg/h	otevřen 50%	otevřen 10%	neregulovatelný

Technická data

	Dřevěná polena	Ekobrikety	Uhelné brikety
Dosažený tepelný výkon (100%)	12,1 kW	12 kW	12,2 kW
Jmenovitý tepelný výkon	12 kW	12 kW	12 kW
Snížený tepelný výkon (33%)	4 kW	4 kW	4 kW
Výkon předávaný pouze tělesem kamen	3,6 kW	3,2 kW	4,3 kW
Použitelný výkon pro ohřev vody	8,5 kW	8,8 kW	7,9 kW
Maximální dávka paliva pro přiložení	3,5 kg/hod	3,3 kg/hod	2,3 kg/hod
Prům. teplota spalin za hrdl. kouřovodu	274 °C	299 °C	252 °C
Hmotnostní průtok suchých spalin	9,3 g/s	10,3 g/s	12,1 g/s
Energetická účinnost	82 %	80,1 %	80,2 %
Průměrná koncentrace CO_2	10,7 %	9,9 %	7,6 %
Koncentrace CO ve spalinách při 13% O_2	1136 mg/Nm^3	894 mg/Nm^3	1111 mg/Nm^3
Prach pri 13% O_2	25 mg/Nm^3	17 mg/Nm^3	27 mg/Nm^3
Množství spalovacího vzduchu při jmenovitém výkonu	25 m^3/h	35 m^3/h	30 m^3/h
Zkoušeno dle ČSN EN 13240:2002/A2:2005, protokol 30–11948			

Výška	992 mm
Šířka	695 mm
Hloubka	595 mm
Hmotnost	169 kg
Průměr kouřovodu	150 mm
Maximální provozní přetlak výměníku	0,2 MPa
Vodní obsah výměníku	14 l
Doporučený tepelný spád ($t_{výstupní} – t_{vstupní}$)	75 – 60 °C
Minimální tah komína v hrdle kouřovodu	12 Pa
Vytápěcí schopnost (střední tepelné ztráty) při 12,2 kW	cca 220 m^3
Regulovatelný výkon	4 – 12,2 kW

2. Technický popis

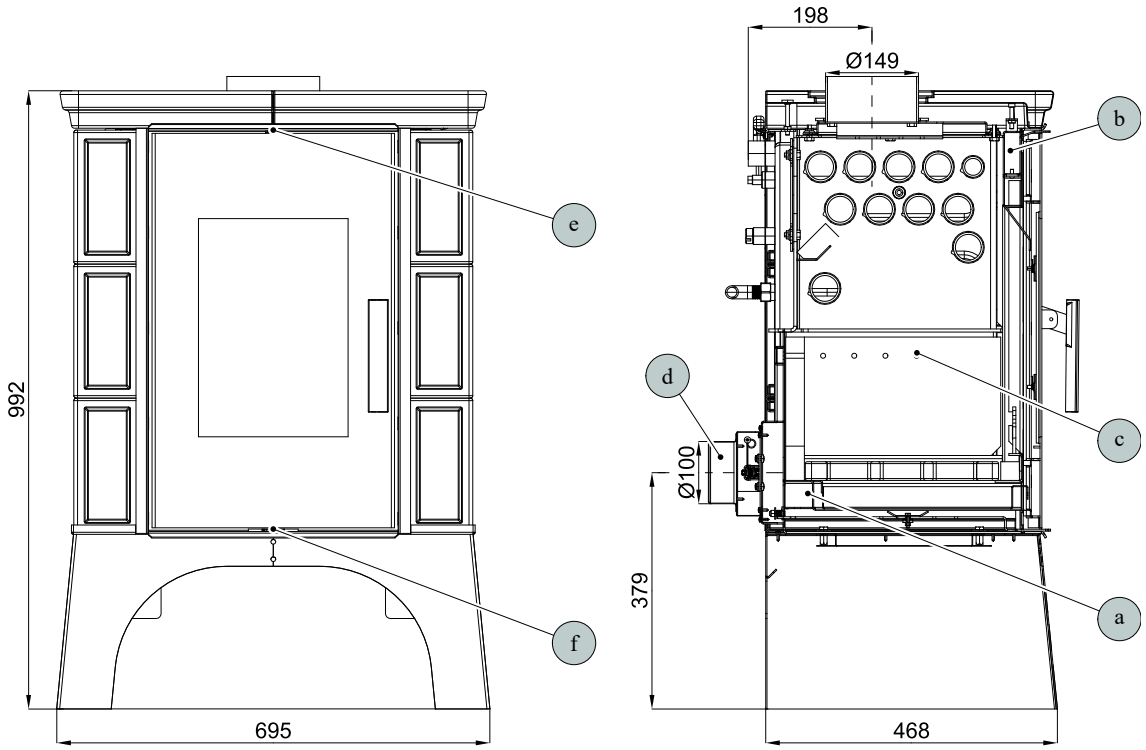

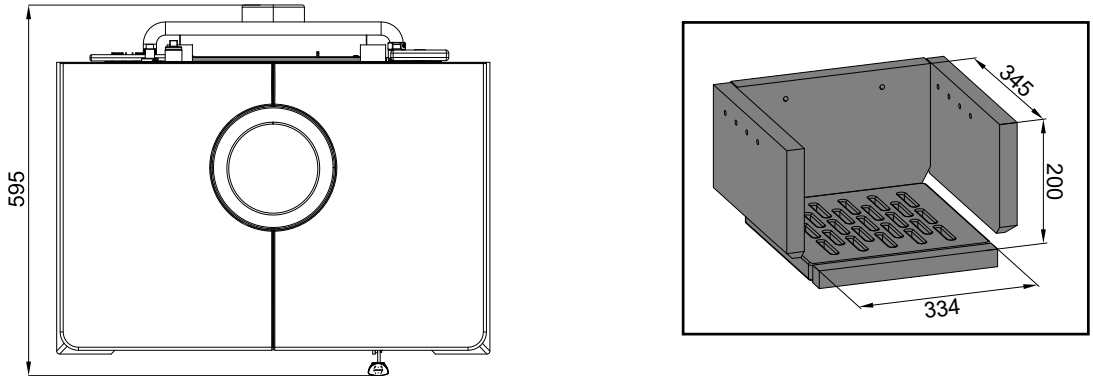

Pozice	Název
a	Přívod primárního vzduchu
b	Přívod sekundárního vzduchu
c	Výstup terciálního vzduchu
d	Externí přívod vzduchu (Ø 100 mm)
e	Regulátor sekundárního vzduchu
f	Regulátor primárního vzduchu

3. Seznam náhradních dílů

3.1. Celkový rozstřel modelu

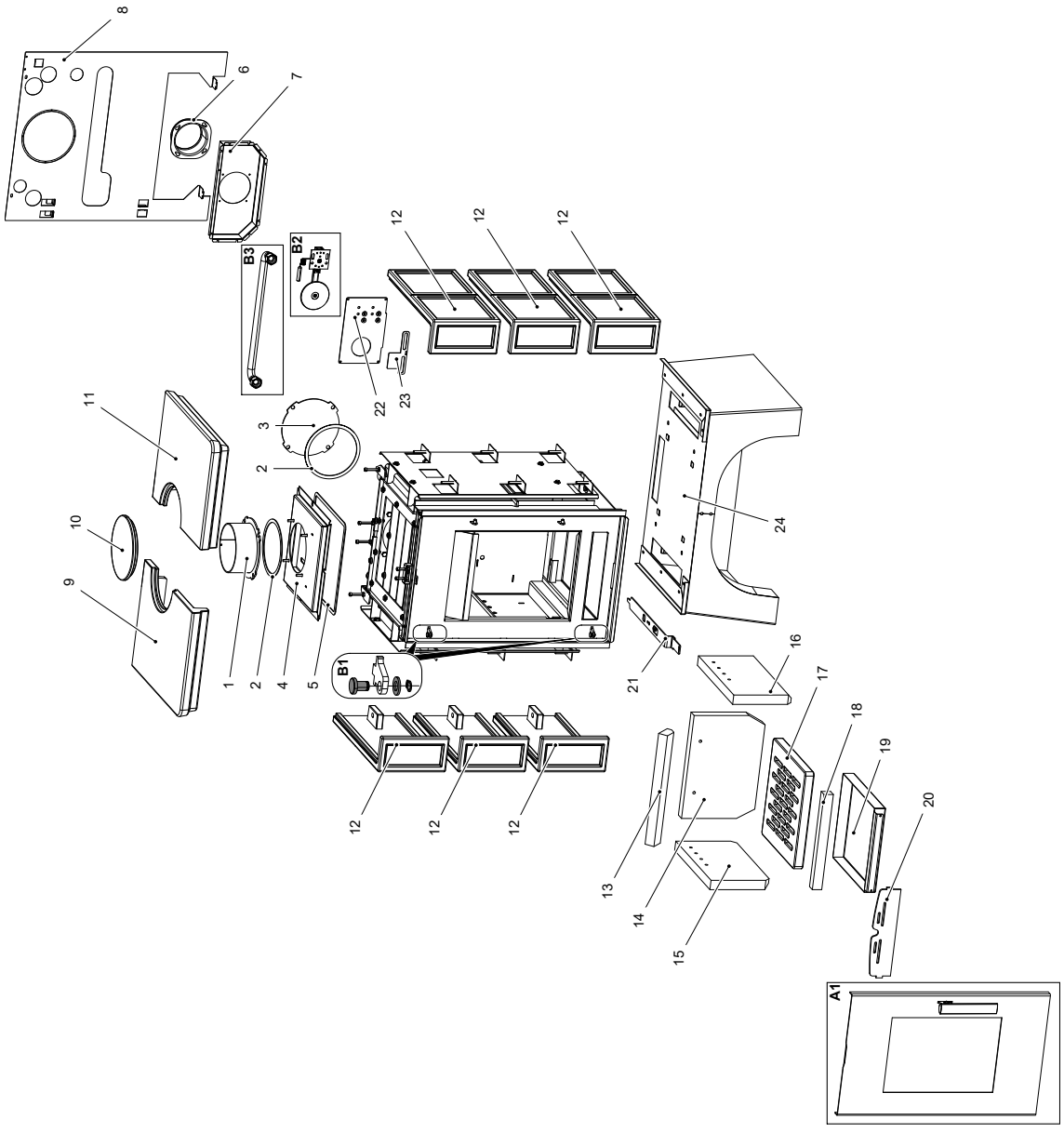

Pozice	Název	Množství	Číslo zboží
A1	Dvířka topeniště/černá	1 ks	0332315025300
B1	Spojovací materiál pantu — set	1 ks	0089931140005
B2	Automatická regulace vzduchu (klapka)	1 ks	0431317006601
B3	Propojovací hadice	1 ks	0431915015030
1	Hrdlo kouřovodu/černá	1 ks	0470315005007
2	Těsnící šňůra kouřovodu 10x4 mm	480 mm	0040210040005
3	Záslepka kouřovodu/černá	1 ks	0470315007002
4	Víko/černá	1 ks	0332315005061
5	Těsnící šňůra víka 10x4 mm	1100 mm	0040210040005
6	Externí přívod vzduchu (Ø100)	1 ks	0088500050008
7	Kryt přisávání	1 ks	0433615105087
8	Kryt zadní	1 ks	0332215006110
9	Horní římsa — levá/bordeaux (Empoli)	1 ks	0332215026102
9	Horní římsa — levá/hnědá (Empoli)	1 ks	0332215006102
9	Horní římsa — levá/karamel (Empoli)	1 ks	0332215046105
9	Horní římsa — levá/zelená (Empoli)	1 ks	0332215016102
9	Horní římsa — levá/karamel (Eboli)	1 ks	0332215146102
9	Horní římsa — levá/hnědá (Eboli)	1 ks	0332215106102
9	Horní římsa — levá/zelená (Eboli)	1 ks	0332215116102
9	Horní římsa — levá/tabak (Eboli)	1 ks	0332215166102
10	Záslepka horní římsy/bordeaux (Empoli)	1 ks	0332215026103
10	Záslepka horní římsy/hnědá (Eboli/Empoli)	1 ks	0332215006103
10	Záslepka horní římsy/karamel (Eboli/Empoli)	1 ks	0332215046103
10	Záslepka horní římsy/zelená (Eboli/Empoli)	1 ks	0332215016103
10	Záslepka horní římsy/tabak (Eboli)	1 ks	0332215066103
11	Horní římsa — pravá/bordeaux (Empoli)	1 ks	0332215026105
11	Horní římsa — pravá/hnědá (Empoli)	1 ks	0332215006105
11	Horní římsa — pravá/karamel (Empoli)	1 ks	0332215046102
11	Horní římsa — pravá/zelená (Empoli)	1 ks	0332215016105
11	Horní římsa — pravá/karamel (Eboli)	1 ks	0332215146105
11	Horní římsa — pravá/hnědá (Eboli)	1 ks	0332215106105
11	Horní římsa — pravá/zelená (Eboli)	1 ks	0332215116105
11	Horní římsa — pravá/tabak (Eboli)	1 ks	0332215166105
12	Kachle bok/bordeaux (Empoli)	1 ks	0332215026101
12	Kachle bok/hnědá (Empoli)	1 ks	0332215006101
12	Kachle bok/karamel (Empoli)	1 ks	0332215046101
12	Kachle bok/zelená (Empoli)	1 ks	0332215016101
12	Kachle bok/karamel (Eboli)	1 ks	0332215146101
12	Kachle bok/hnědá(Eboli)	1 ks	0332215106101
12	Kachle bok/zelená (Eboli)	1 ks	0332215116101
12	Kachle bok/tabak (Eboli)	1 ks	0332215166100
13	Clona — volná (30x58x355)	1 ks	0431915005701
14	Cihla 30x230x330	1 ks	0332315005501
15	Cihla 30x190x340	1 ks	0332315005504
16	Cihla 30x190x340	1 ks	0332315005505
17	Žárobetonový rošt	1 ks	0332315005052

18	Cihla 27x305x30	1 ks	0332315005502
19	Popelník	1 ks	0332315005030
20	Zábrana/černá	1 ks	0431915006040
21	Páka (šoupě)/černá	1 ks	0332315005186
22	Krytka krabice/černá	1 ks	0332315205072
23	Šoupě primáru	1 ks	0433615005183
24	Sokl/bílá	1 ks	0332215006150
24	Sokl/černá	1 ks	0332215015150

3.2. Detail A1

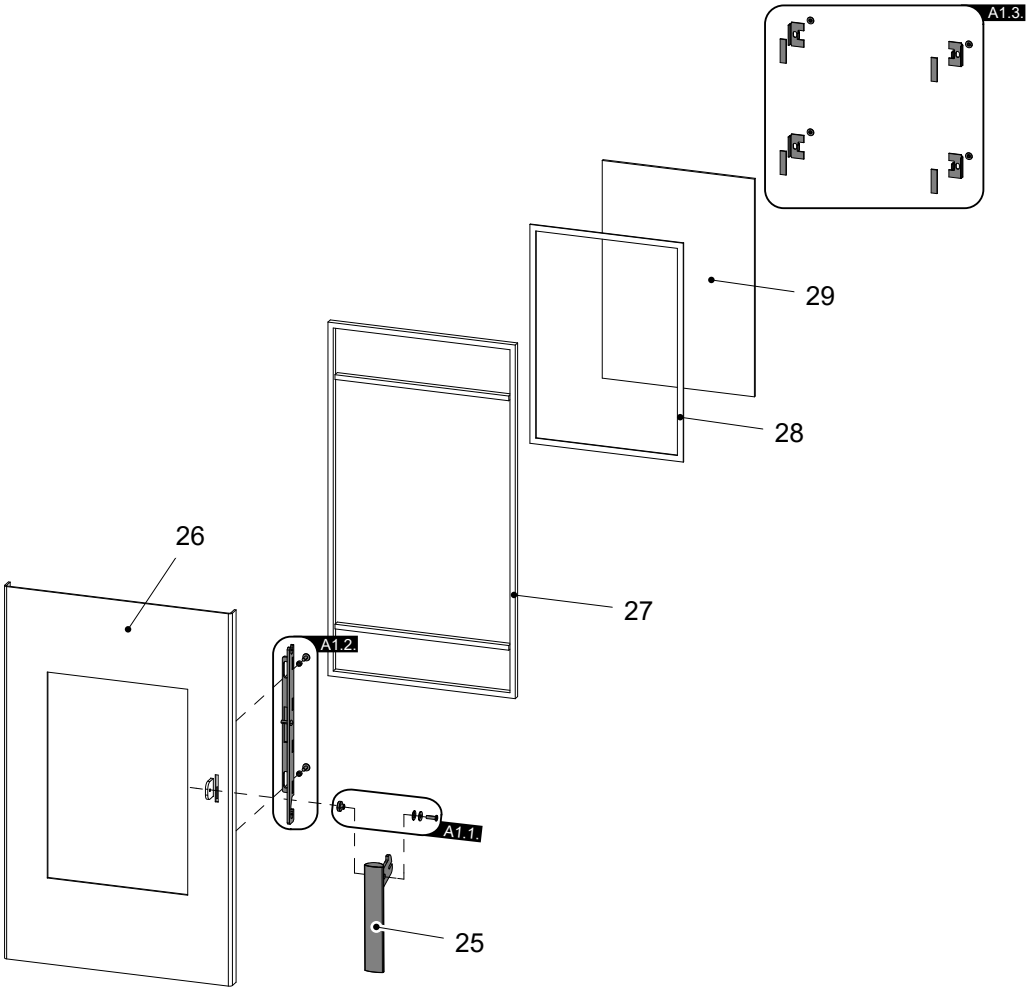

Pozice	Název	Množství	Číslo zboží
25	Klika	1 ks	0433615025318
A1.1.	Spojovací materiál kliky — set	1 ks	0081010180005
A1.2.	Lišta dveří — set	1 ks	0331415017330
A1.3.	Držáky skla — set	1 ks	0416515015304
26	Dvířka — svařovaný díl/černá	1 ks	0332315005200
27	Těsnící šňůra dveří 12 mm	2490 mm	0041012120005
28	Těsnící šňůra skla — 10x4 mm	1300 mm	0040210040005
29	Žáruvzdorné sklo (260x370)	1 ks	0332215005304

4. Rozměrové schéma

4.1. Koleno odtahu spalin

Poznámka

Koleno odtahu spalin je dodáváno jako zvláštní příslušenství

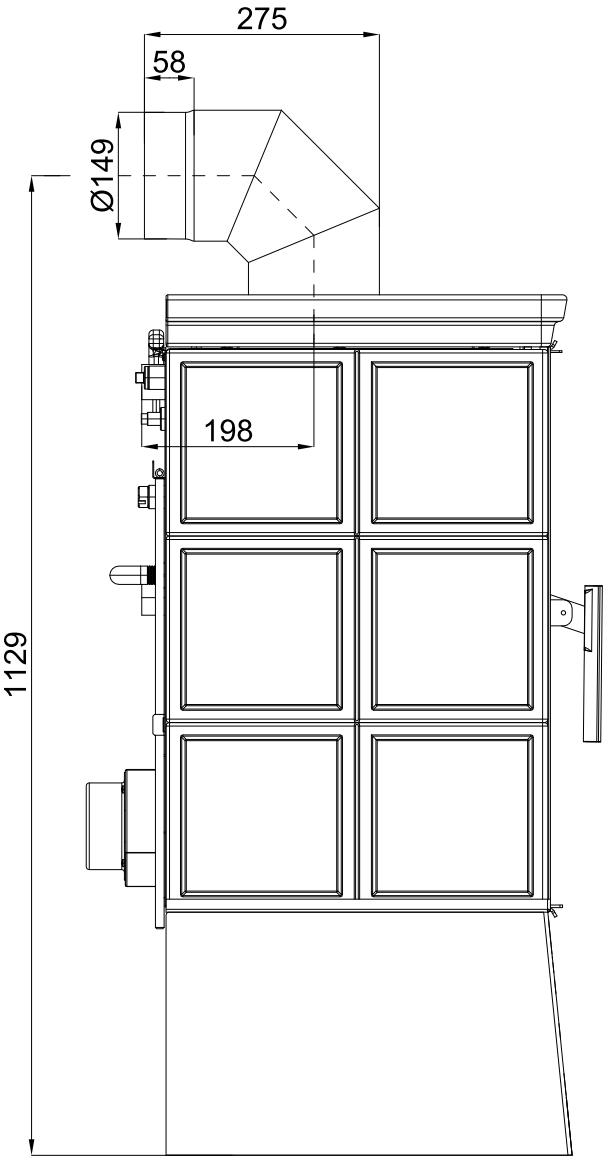

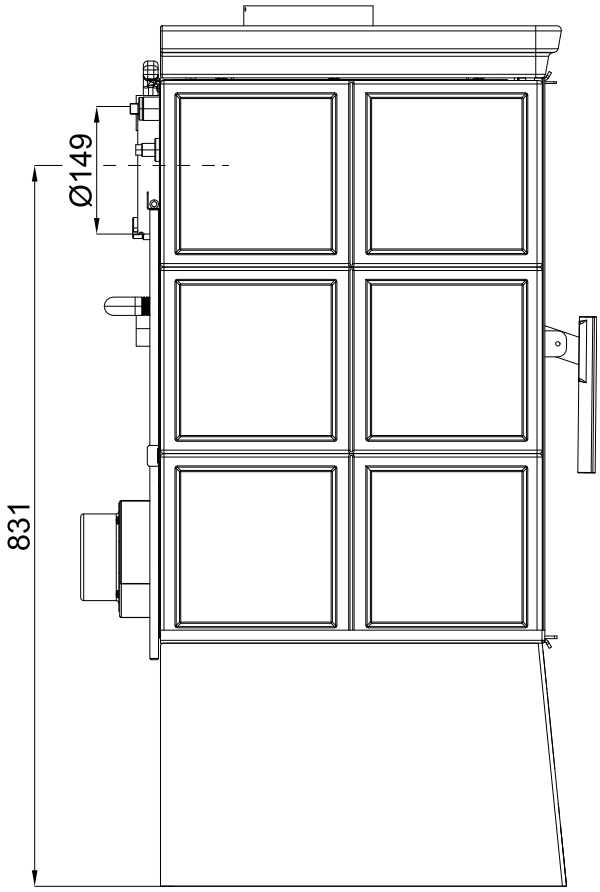

4.2. Zapojení výměníku

VAROVÁNÍ

Automatický odvzdušňovací ventil (pozice E) musí být vždy připojen!

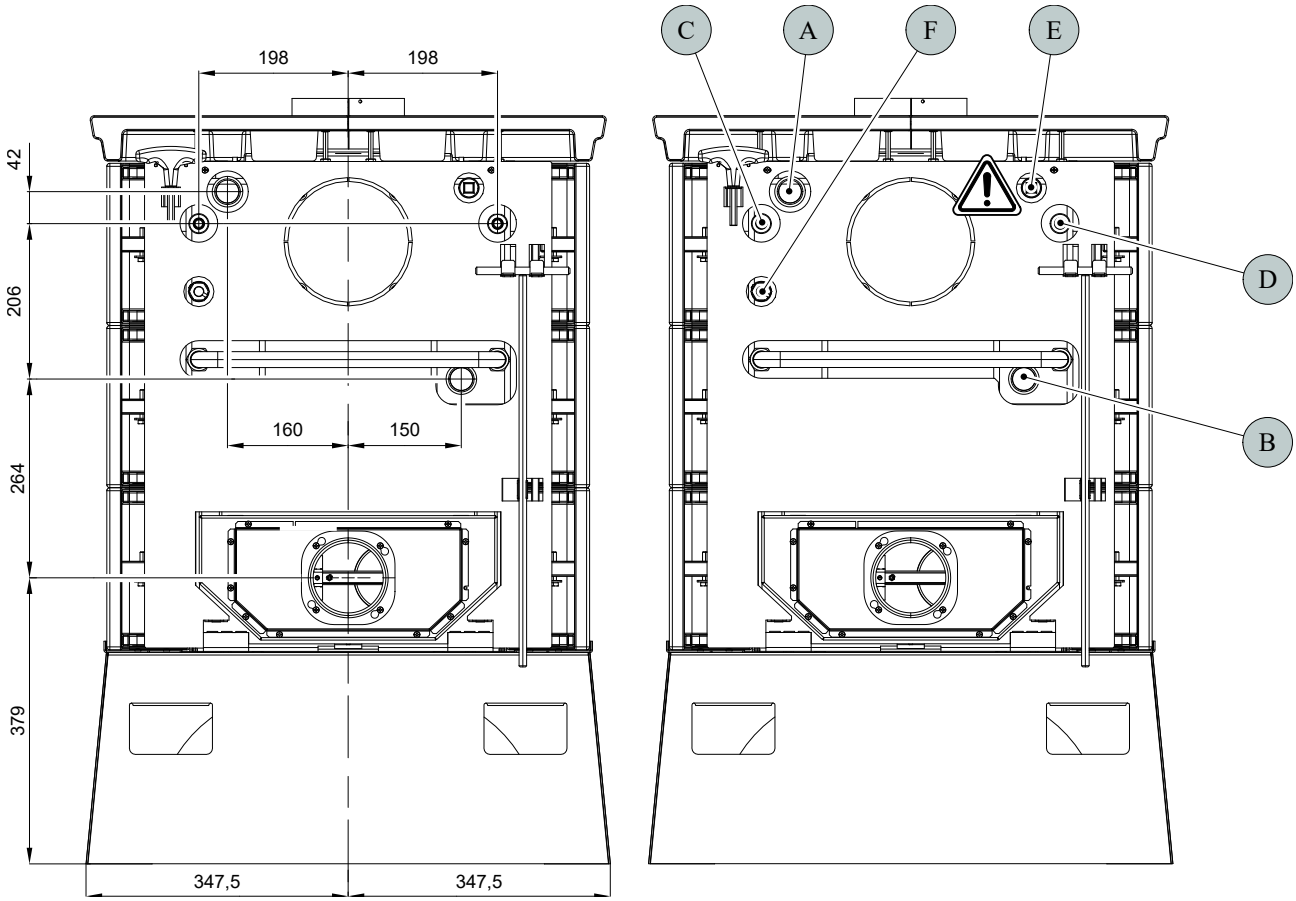

Pozice	Název
A	Vývod topné vody (vnitřní závit G1")
B	Přívod vratné vody (vnitřní závit G1")
C	Přívod chladící kapaliny (vnější závit G3/4")
D	Vývod chladící kapaliny (vnější závit G3/4")
E	Otvor pro odvzdušňovací ventil (vnitřní závit G1/2")
F	Jímka pro termostatické čidlo (klapka automatické regulace vzduchu)

5. Záměna kouřového hrdla

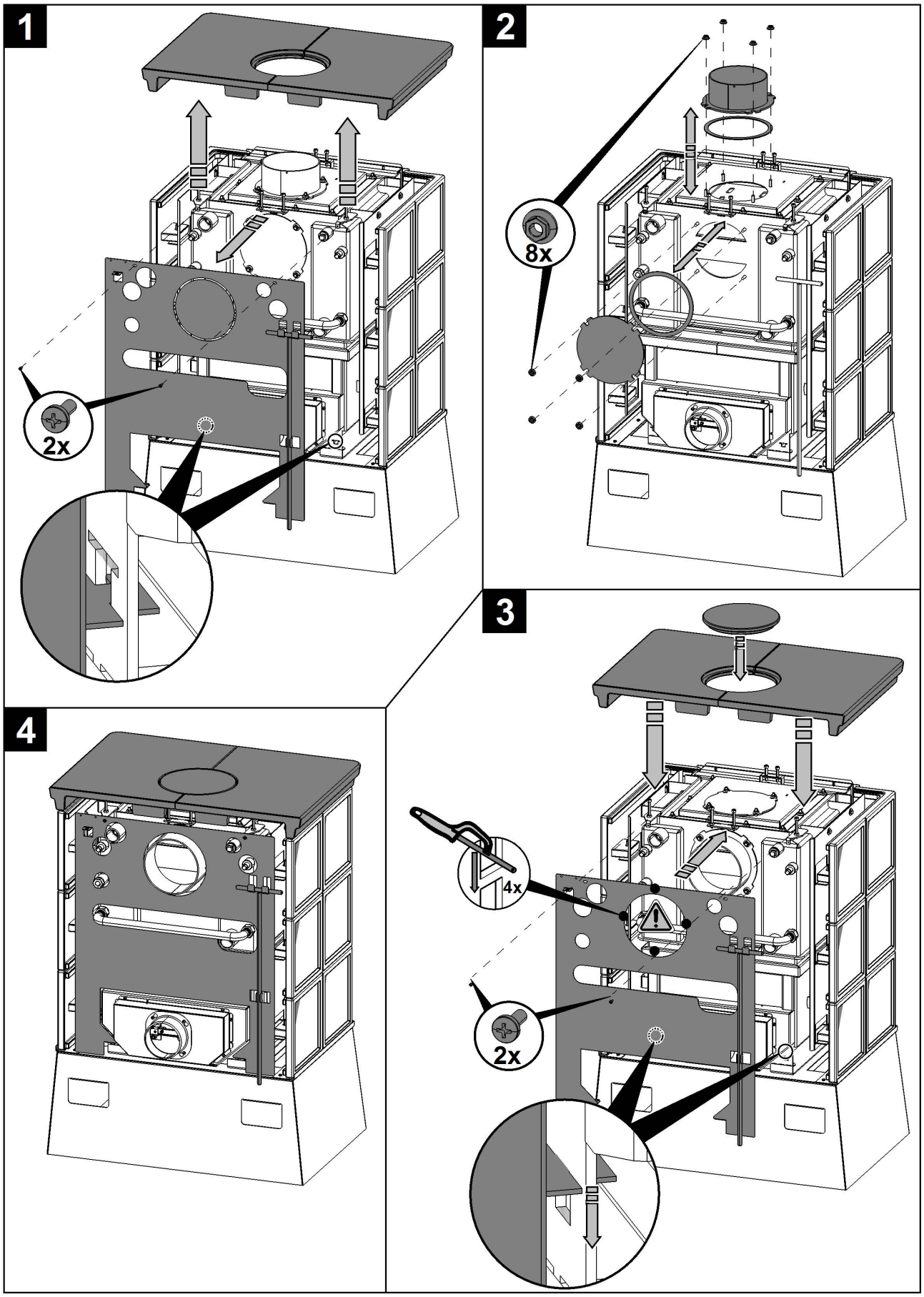

6. Návod na montáž kachel

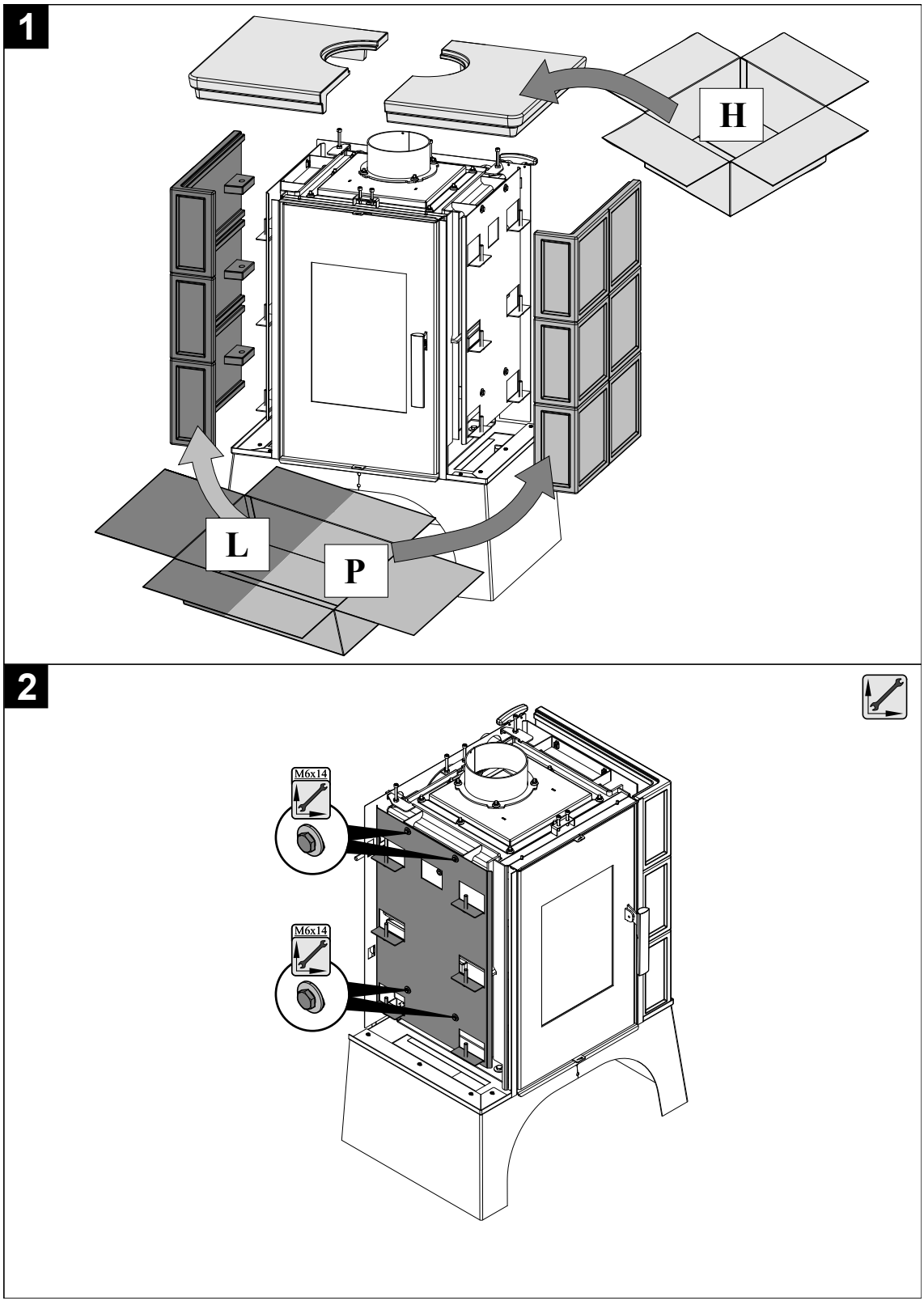

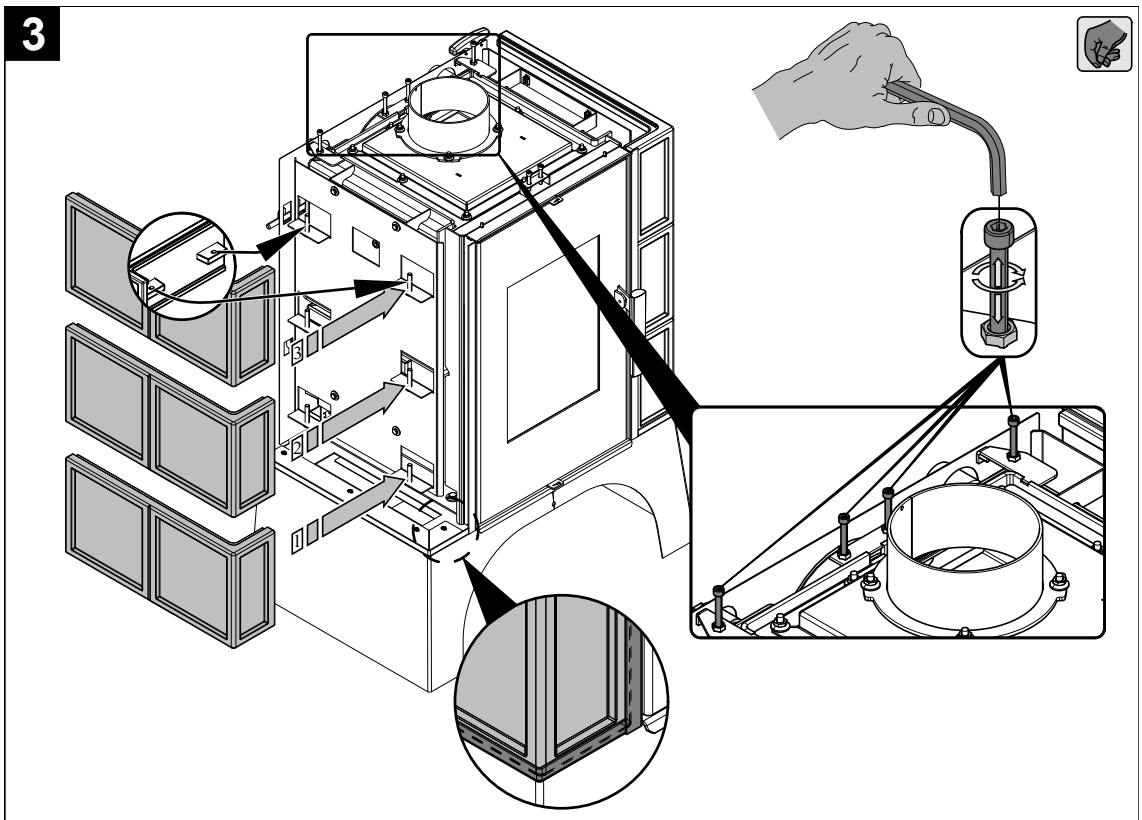

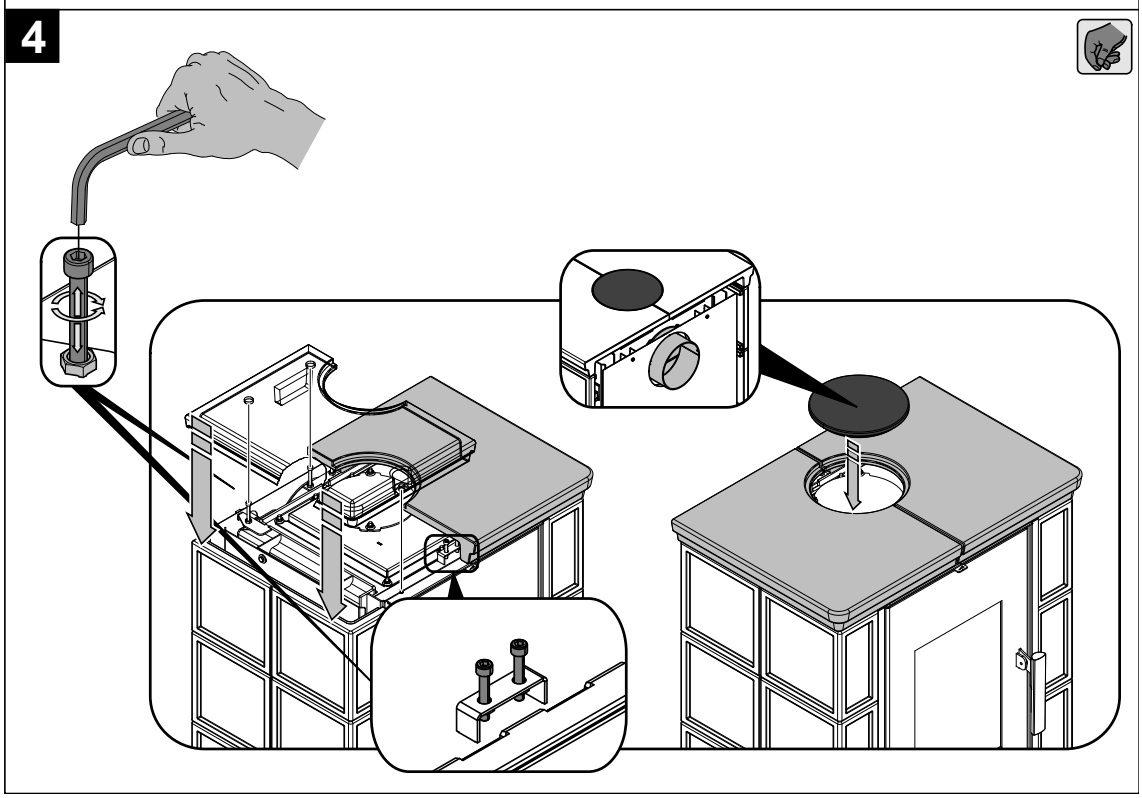

Poznámka

Šrouby M6x40 a M6x50 součástí dodávky.

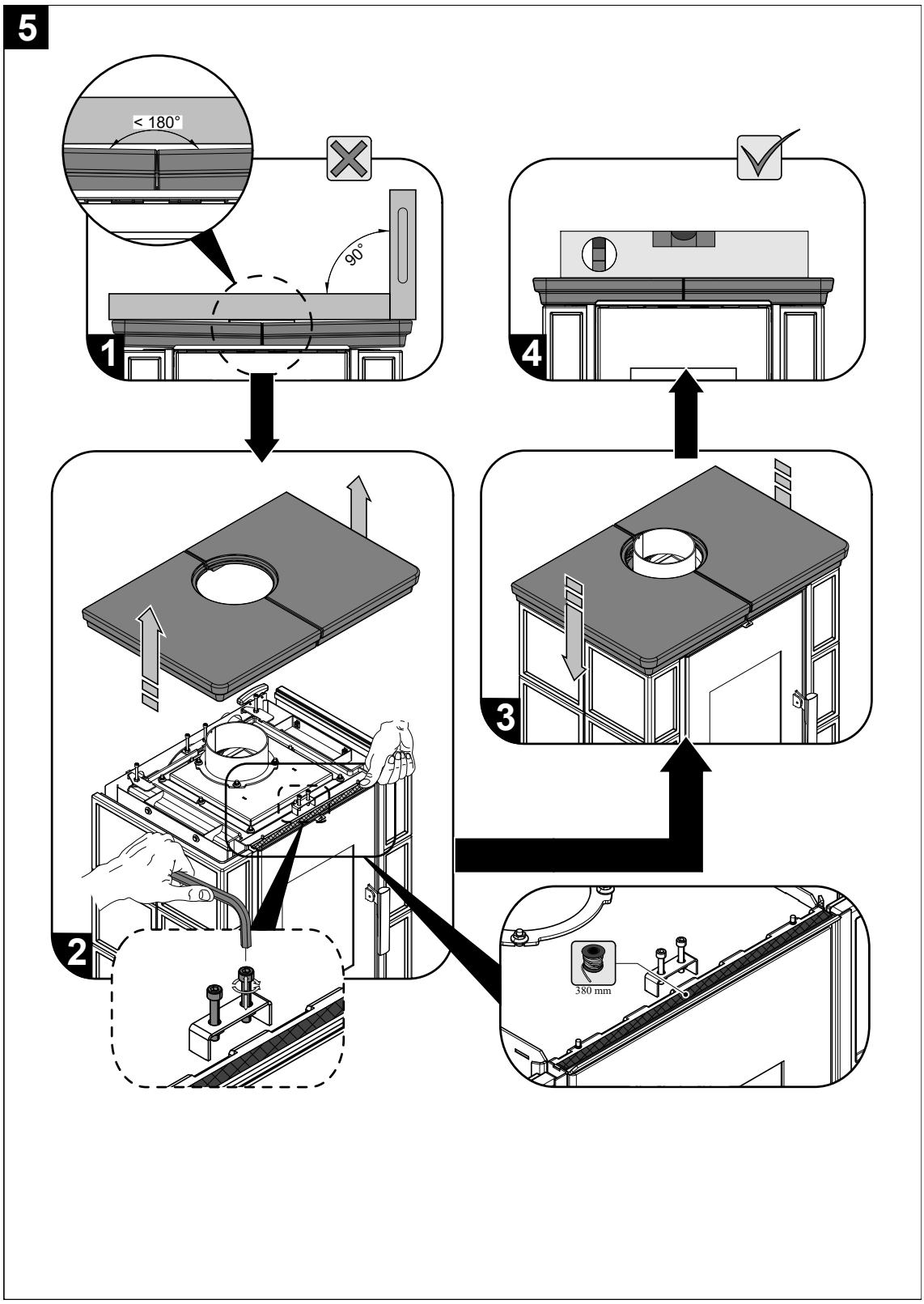

Poznámka

Vymezovací šňůra horní římsy součástí dodávky.

7. Návod na čištění výměníku

- **Celkové čištění** výměníku se doporučuje provádět minimálně 1x za topnou sezónu a podle způsobu provozu i častěji. Pro čištění ploch výměníku (obr. A) zvolte vhodný čistící nástroj. Při celkovém čištění ploch opatrně demontujte víko tělesa (poz. 7), vyvarujte se poškození těsnící šňůry (poz. 6). Čištění provádějte pouze ve vychladlých kamnech, která jsou mimo provoz!

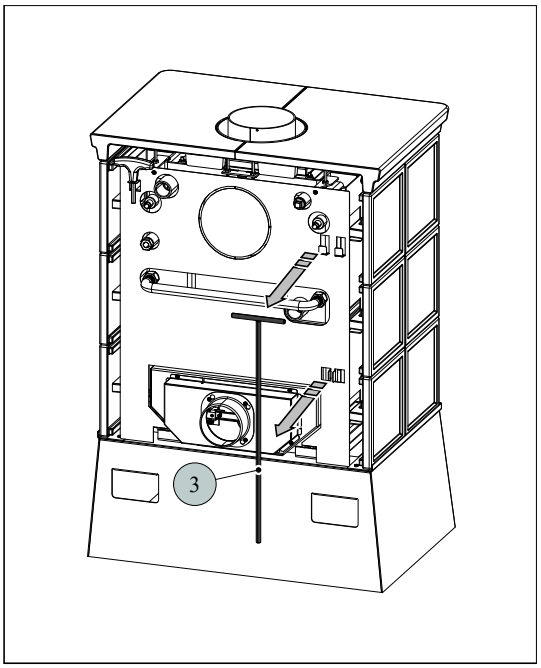

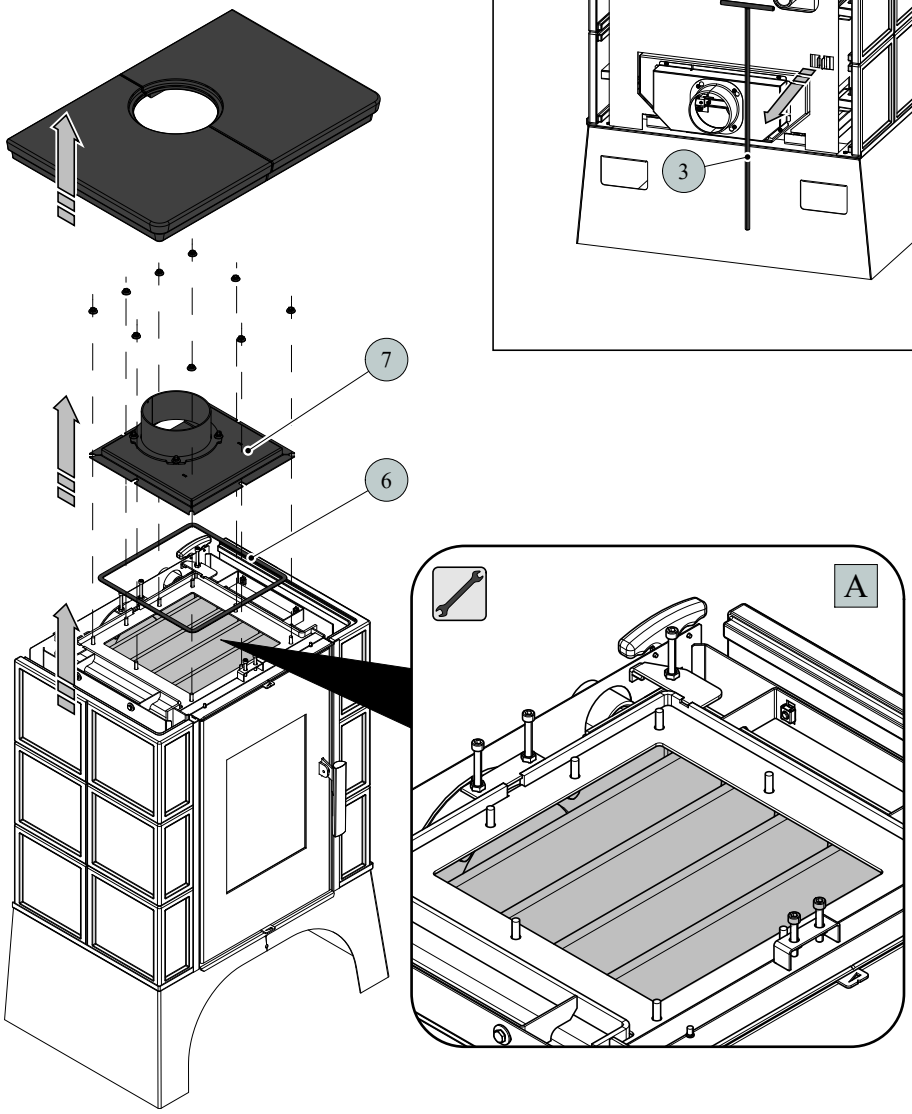

• **Základní čištění** stírací lištou provádějte cca 1x za týden.

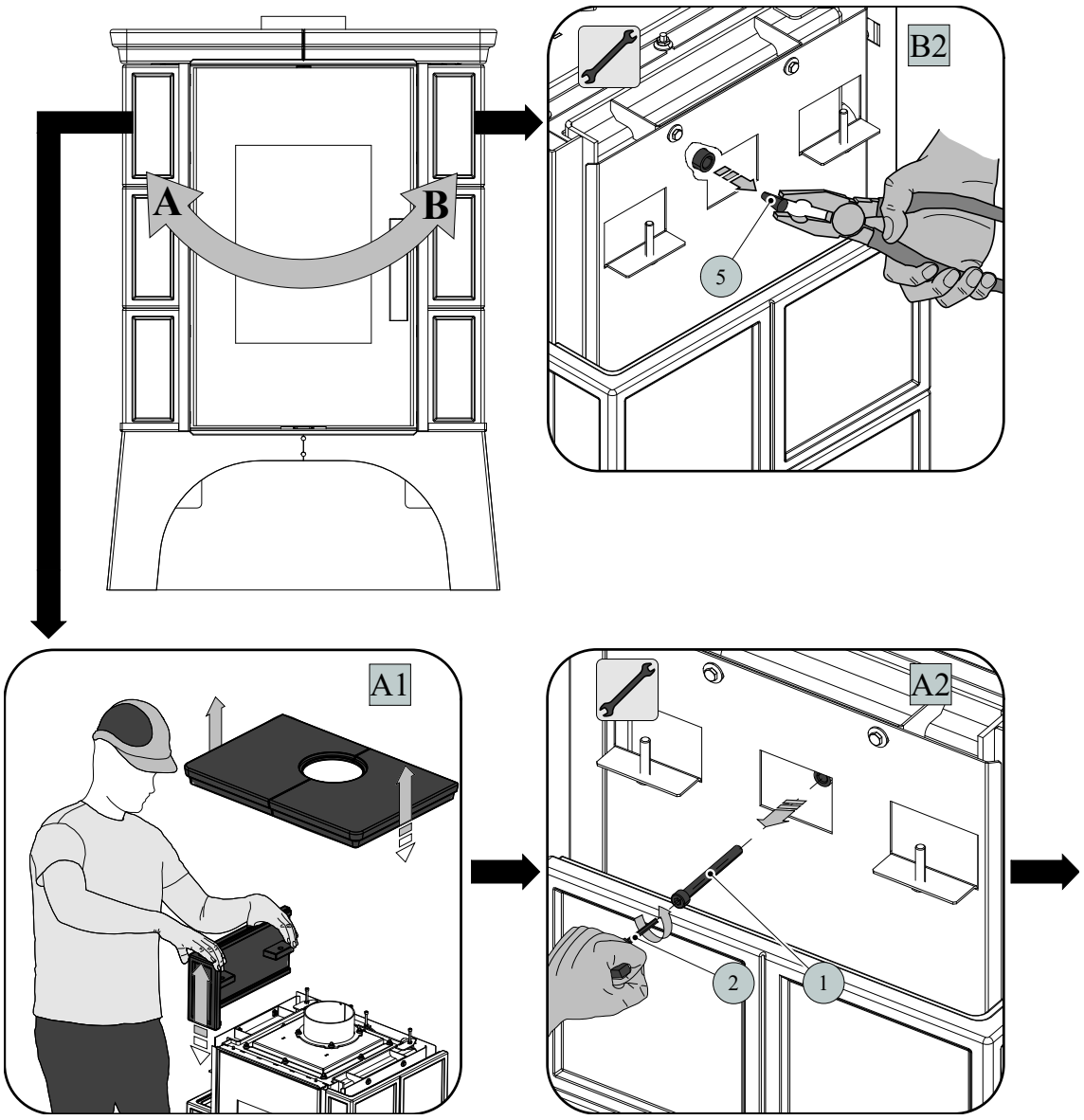

Poznámka

Při záměně čistících stran dochází k prohození **poz. 5** za **poz. 1 (obr. B2, A2)**. Postup čištění platí i pro opačnou stranu.

Pozice	Název	Množství	Číslo zboží
1	Šroub M10x70	1 ks	0030031000705
2	Imbusový klíč 8 mm (je součástí dodávky)	1 ks	9001700080005
3	Táhlo čištění/černá	1 ks	0433317005063
4	Stírací lišta	1 ks	—
5	Zátka	1 ks	0431915005018
6	Těsnící šňůra víka 10x4 mm	1100 mm	0040210040005
7	Víko/černá	1 ks	0332315005061

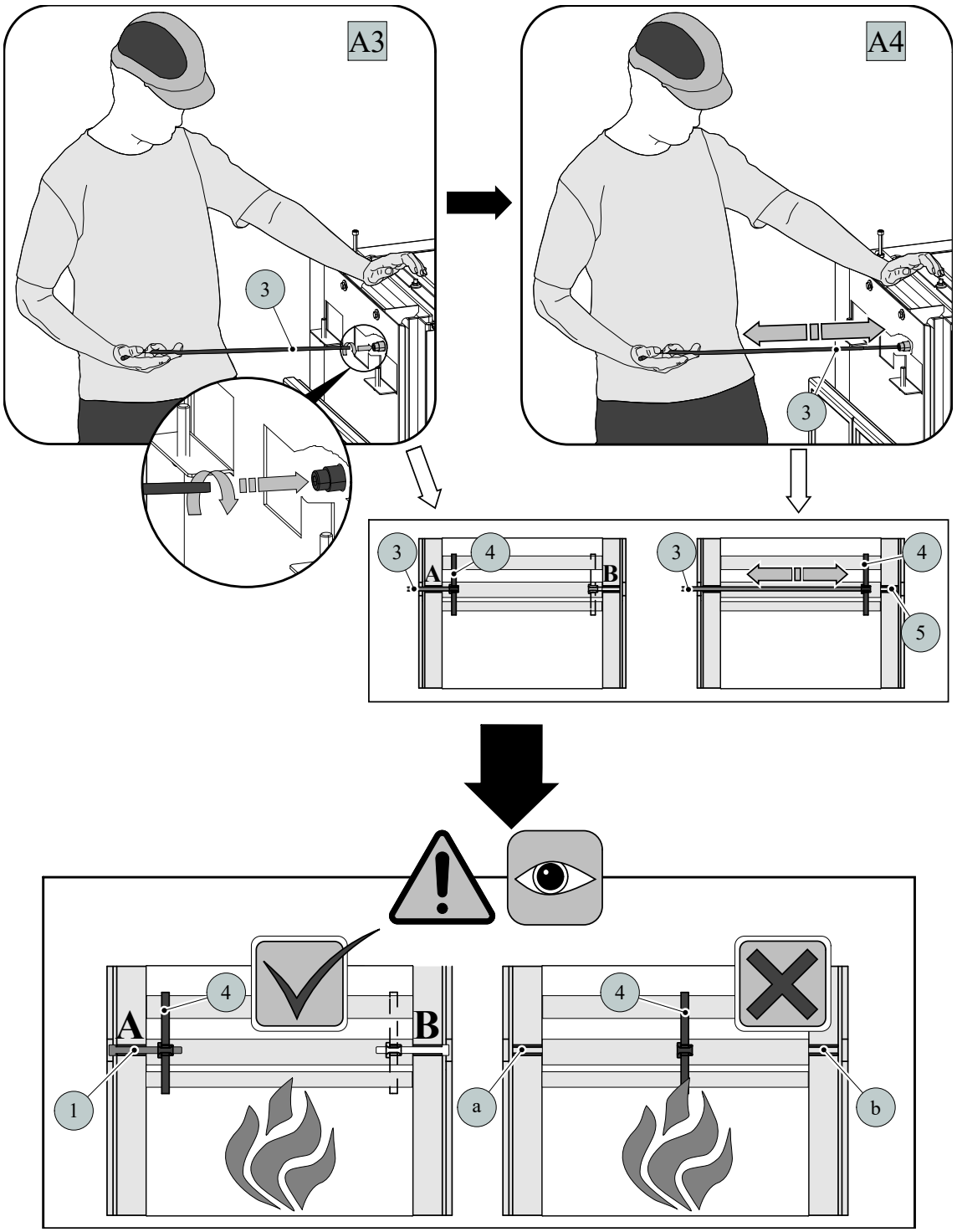

VAROVÁNÍ

Při ukončení čištění vždy zaaretujte stírací lištu.
Nenechávejte stírací lištu nad plamenem a otvory (a, b) volně průchodné.