HAAS+SOHN

Összeszerelési utasítások

LAROS PICCOLO

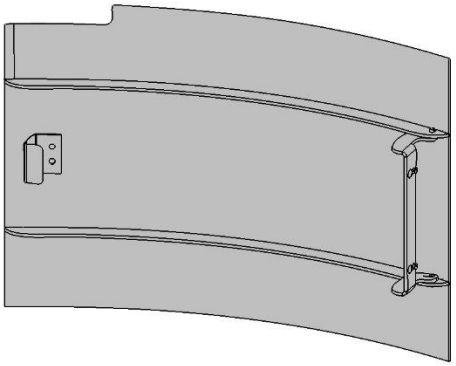

1x

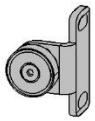

1x

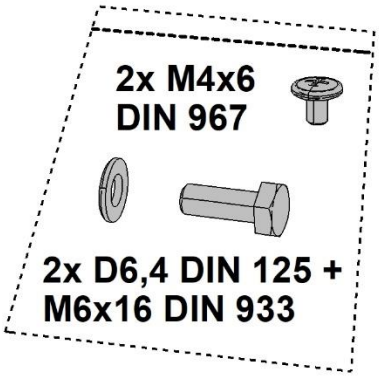

1

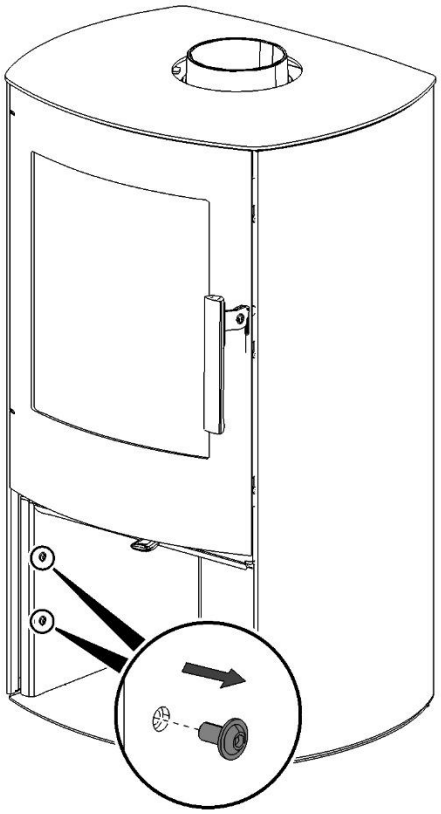

2

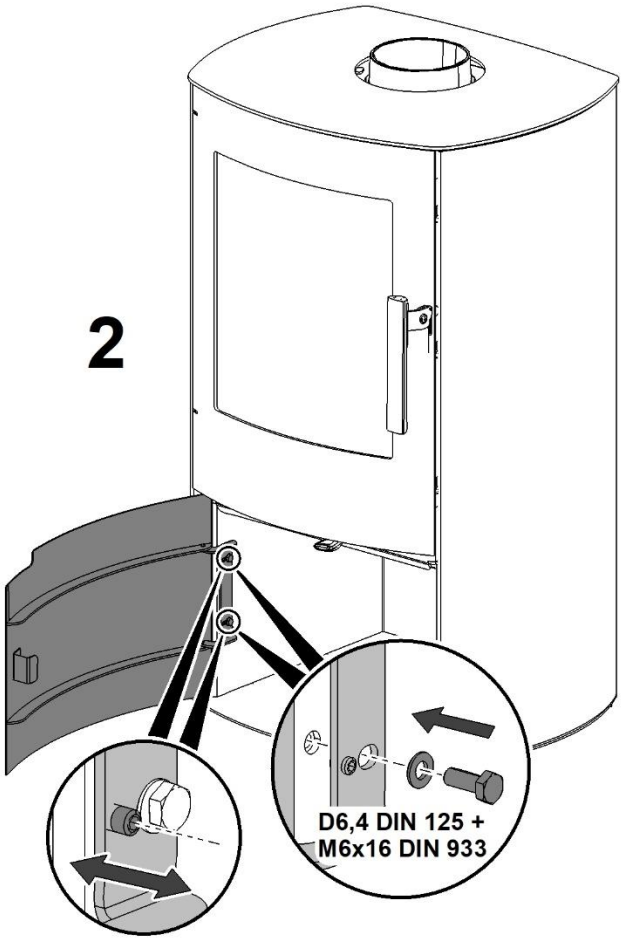

3

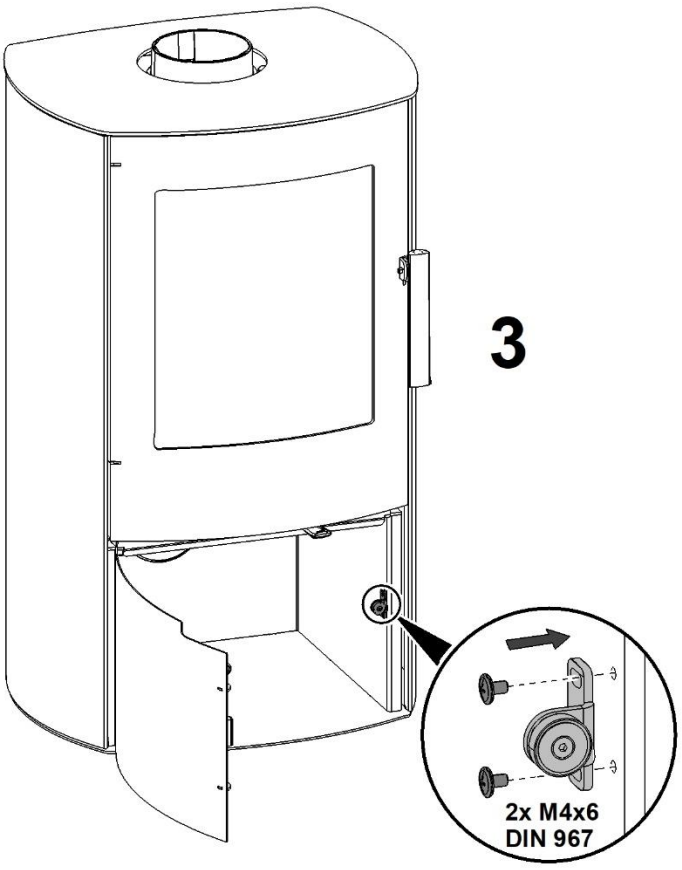

HAAS+SOHN

Montážní návod - Montážný návod - Instrukcja montażu - Assembly Instructions
LAROS PICCOLO

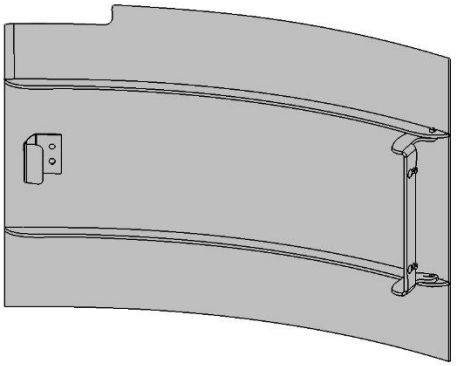

1x

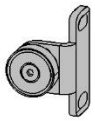

1x

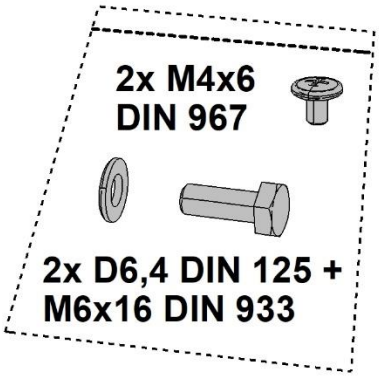

1

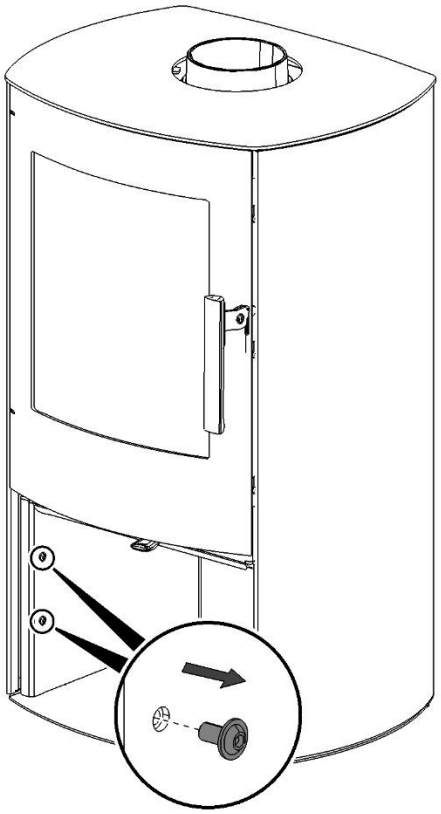

2

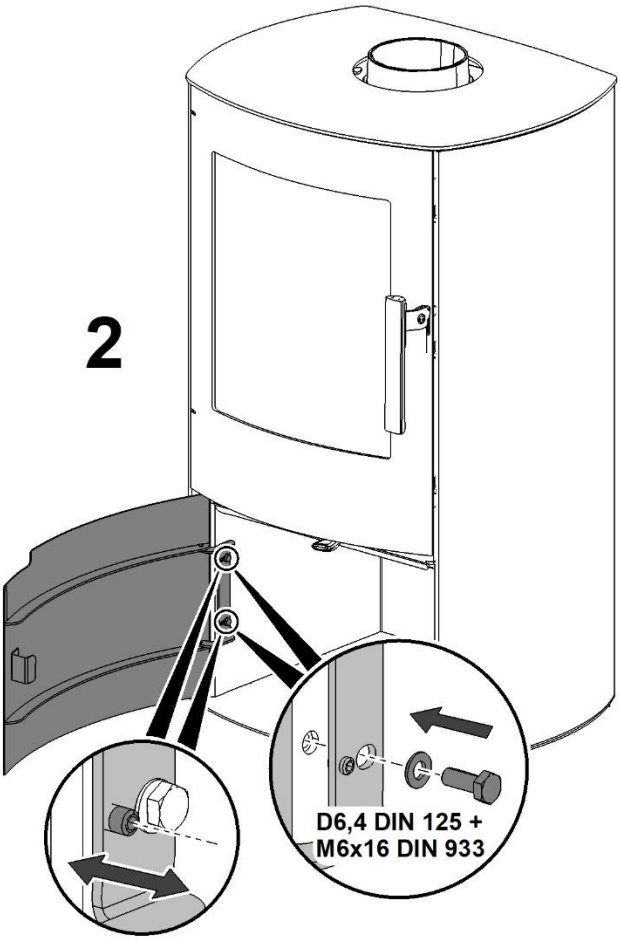

3

