Gépi fordítás - nincs ellenőrizve.
A változatlan eredeti a dokumentum végén.

Termékadatlap (en)

Cserépkályha Típus: 388

LAPONIE II P TV 10,5 kW

Műszaki paraméterek

Teljesítmény

	388 LNI
Névleges hőteljesítmény (kW) / Állítható hőteljesítmény (kW)	14,5 / 7,3 - 16,5
Névleges hőteljesítmény a helyiségbe (kW) / Beállítható hőteljesítmény a helyiségbe (kW)	4,0 / 2,3 - 4,6
Névleges hőteljesítmény vízhez viszonyítva (kW) / Állítható hőteljesítmény vízhez viszonyítva (kW)	10,5 / 5,0 - 12,0

Méretek

Magasság (1) x Szélesség (2) x Mélység (3) (mm)	1923 x 1166 x 660
Tűztér belső méretei (sz x m x mé) / A rönkök maximális hossza (mm)	600 x 300 x 290 / 540

Súly a felszereltség szerint

tűzhely súlya (kg)	283

Levegő

Központi levegőbemenet (7) / átmérő (mm) / torok a kályhában található	igen / Ø 110 / igen
Másodlagos levegőszabályozás / Elsődleges levegőszabályozás / Harmadlagos levegőellátás	igen / igen / nem
Automatikus levegőellátás-szabályozás	Nem
A központi levegőbeömlő tengely magassága a padlótól (8) (mm)	463
A központi levegőbeömlő tengelyétől a termék leghátsó részéig mért távolság (8,1) (mm)	135
Levegő hőveszteség Vh (m3/óra)	≤ 1,5

Paraméterek

Termékbesorolás	BE típus
Tüzelőanyag: fa / fabrikett [D / DB]	
Megengedett üzemanyag-fogyasztás névleges teljesítményen (kg/óra) [D / DB]	4,2 / 4,2
Fűtött tér (m3)	146 - 330
Energiahatékonyság (%) [D / DB]	81,6 / 81,6
Szezonális energiahatékonyság ηs (%)	71,6
Energiahatékonysági index EEI / Energiahatékonysági osztály	108 / A+
Minimális kéményhuzat (Pa)	12
Füstgáz kimeneti hőmérséklet (°C) [D / DB]	281 / 281
Füstgáz tömegáram (g/s) [D / DB]	13,5 / 13,5
CO-koncentráció 13% O2 tartalom mellett (mg/Nm3) [D / DB]	1170 / 1170
NOx koncentráció 13% O2 tartalom mellett (mg/Nm3) [D / DB]	174 / 174
OGC-koncentráció 13% O2 tartalom mellett (mg/Nm3) [D / DB]	72 / 72
Porkoncentráció 13% O2 tartalom mellett (mg/Nm3) [D / DB]	40 / 40
Többszörös ajtózárás	Nem
Szakaszos működés (INT) / Folyamatos működés (NOC)	INT

Füstcső

Füstcső csatlakozás (4)	hátulsó
Füstcső átmérője (mm)	Ø 150
A hátsó füstcső tengelyének magassága a padlótól (5) (mm)	1575
Kémény hőmérsékleti osztály	T 400 G
Maximális kéményterhelés mchim (kg)	-

Csatlakozás egy közös kéményhez	Nem

Melegvíz-cserélő

Hűtőkör	Nem
Hőcserélő felülete (m2)	0,812
Maximális üzemi nyomás (bar)	2,5
Hőcserélő térfogata (l)	20,3
Fűtővíz bemeneti magassága a padlótól (12,1) (mm)	906
Fűtővíz kilépési magassága a padlótól (13,1) (mm)	1346
Bemeneti hőmérséklet Tacc (°C)	55

Vizsgák

EN 16510-1	Igen
EN 16510-2-1	Igen
I. BImSchV Stufe 2	Igen
ÖKODESIGN	Igen

Minimális távolságok gyúlékony anyagoktól

Mennyezeti dC (mm)	>750
Üveg előtti rész dP (mm)	800
Padló elülső magassága dF (mm)	0
Padló alsó része dB (mm)	0
Oldalsó sugárzási tartomány dL (mm)	130
Oldalsó rész dS1 / dS2 / dS3 (mm)	200 / 200 / 200
Oldalsó rész dS (mm)	200
Hátsó rész dR (mm)	200
Minimális távolság nem éghető anyagból készült falaktól dnon (mm)	50

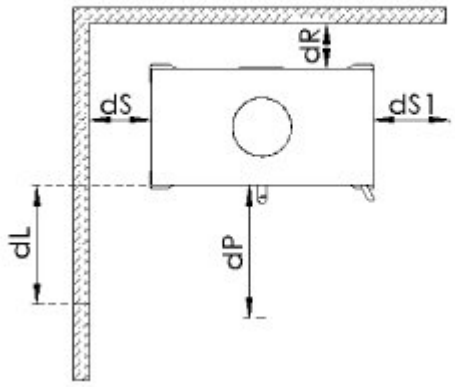

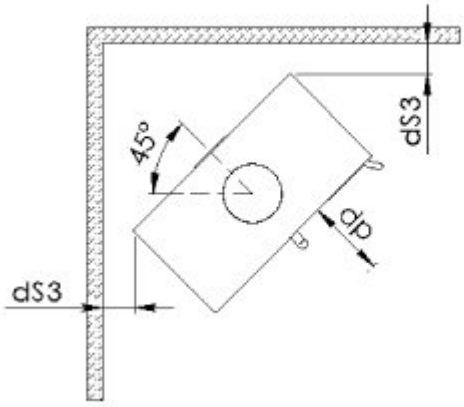

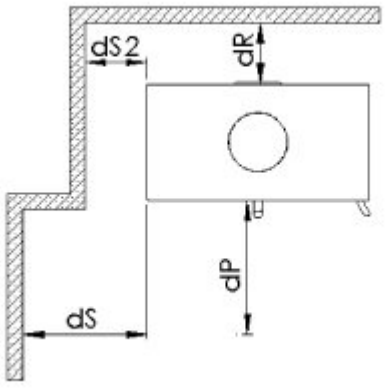

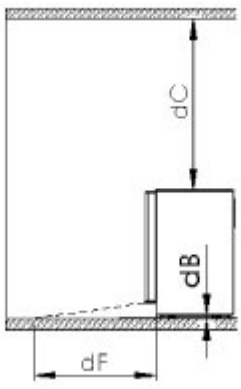

Gépi fordítás - nincs ellenőrizve.
A változatlan eredeti a dokumentum végén.

Méretezett vázlat

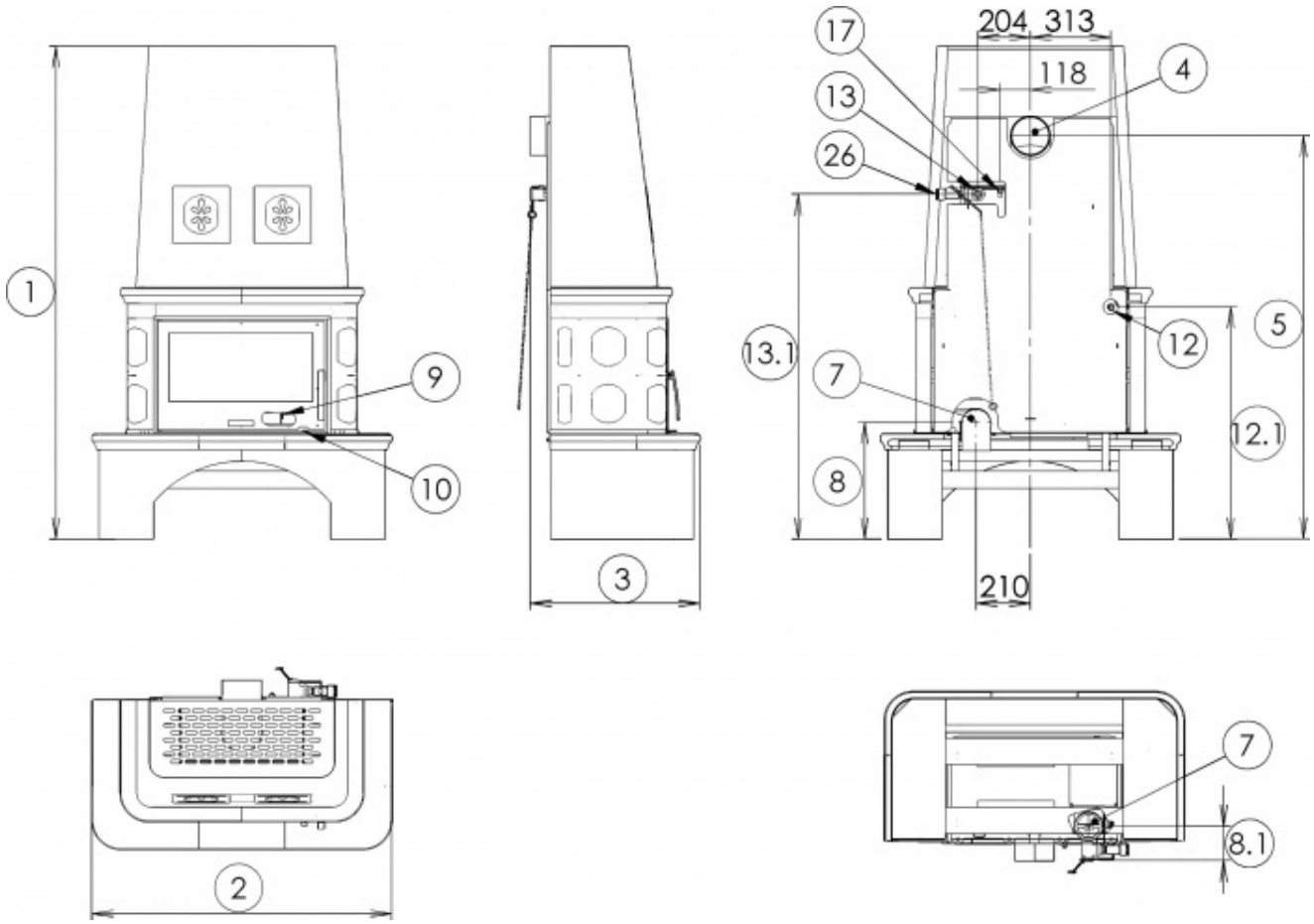

További információk

1	mag.	1923 mm
2	szél.	1166 mm
3	mélység	660 mm
4	kémény	Ø 150 mm
5	a hátsó füstcső tengelyének magassága a padlótól	1575 mm
7	központi levegőellátás	Ø 110 mm
8	a központi levegőbeömlő tengely magassága a padlótól	463 mm
8.1	a központi levegőbeömlő tengelyétől a termék leghátsó részéig mért távolság	135 mm
9	elsődleges levegőellátás-vezérlés - meghosszabbított nyitva	
10	másodlagos levegőellátás vezérlése - meghosszabbított nyitva	
12	fűtővíz bemenet	3/4" külső
12.1	fűtővíz bemeneti magassága a padlótól	906 mm
13	fűtővíz kimenet	1" belső
13.1	a fűtővíz kivezetésének magassága a padlótól	1346 mm
17	légtelenítő szelep	
26	hőcserélő kimeneti vízhőmérséklet-szabályozó	

A kályha üzembe helyezésekor biztosítani kell a hőcserélőből a melegvíz-kimenet szabályozójához való megfelelő hozzáférést, amely a kályha hátsó részének felső részén található. A hőcserélő tisztításának gyakorisága a használt tüzelőanyag típusától (fafajtától) és annak páratartalmától függ.
A termosztatikus szabályozó (26) telepítése: A szabályozó (26) telepítését és a fűtési rendszerhez való teljes csatlakoztatását csak megfelelő engedéllyel és képesítéssel rendelkező szakcég végezheti, egy kidolgozott projekt alapján.

- csavarja fel a ¾"-ról 1"-re szűkítőt a hőcserélő kimenetére (felül), majd csavarja fel rá a "T" idomot a képen látható módon. - csavarja fel az 1"-ről ¾"-re szűkítőt a csatlakozóra - csatlakoztassa a szabályozót a méretrajz szerint - fordítsa el a szabályozó gombját a legmagasabb értékre, emelje fel a központi levegőbemeneti fojtószelepet nyitott helyzetbe, és ebben a helyzetben kösse össze a rudakat egy lánccal (A), majd rövidítse le a láncot a kívánt hosszúságra.

Minden menetes csatlakozást vízmentesen kell lezárni (kender, teflon). Ne fűtsön a kályhában, ha nincs víz a fűtési rendszerben. Ha a központi levegőellátás (CPV) nincs csatlakoztatva egy másik helyiségből származó betápláláshoz, legalább 40 mm távolságot kell tartani a hátsó faltól.

Gépi fordítás - nincs ellenőrizve.
A változatlan eredeti a dokumentum végén.

Összeszerelési ábra

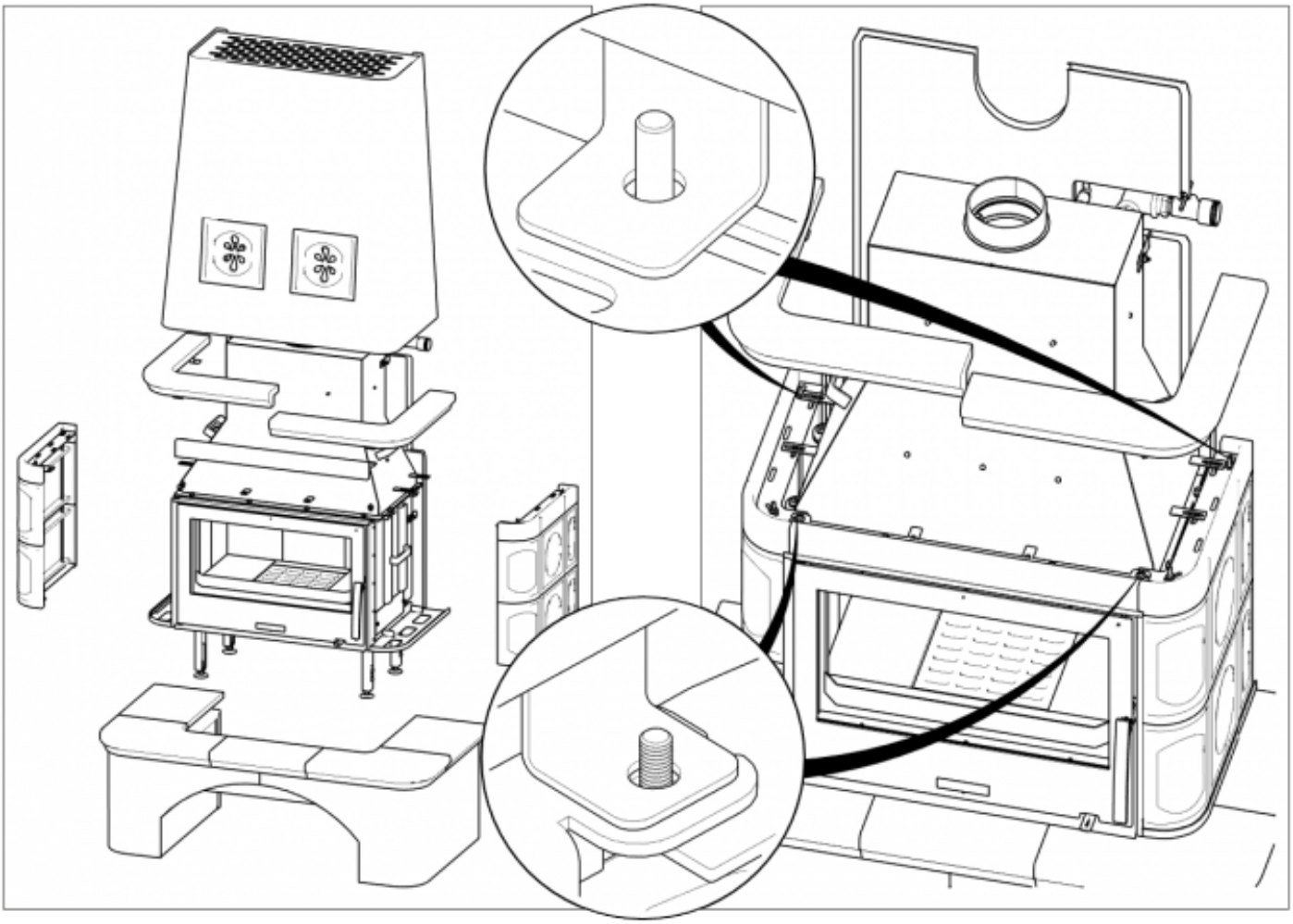

Termékellenőrzés

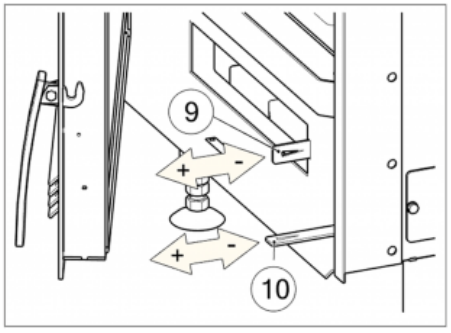

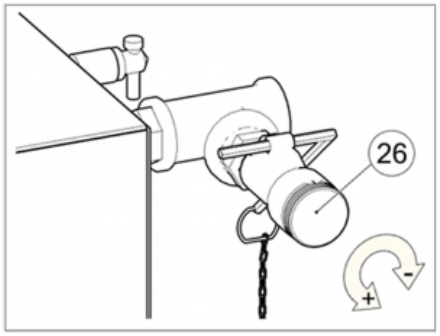

Fűtés fával és fabriketttel

A teljesítményt csak a másodlagos levegő szabályozójával (10-es pozíció) szabályozza. A gyártó azt javasolja, hogy a kályha begyújtása után a primer levegőbeömlőt (9-es pozíció) teljesen vagy majdnem teljesen zárja el.

A kályha teljesítménye kétféleképpen szabályozható: 1) Manuálisan - Az elsődleges és másodlagos levegő szabályozójával. Ebben a változatban a szabályozót (26) állítsa maximumra. 2) Automatikusan - A hőcserélő kimeneti vízhőmérséklet-szabályozójával. Állítsa be a kívánt kimeneti vízhőmérsékletet a szabályozón, és az automatikusan szabályozza a betáplálást.

légkeveréses tűzhely kimenet. Ebben a változatban a másodlagos levegőellátást állítsa nyitott, az elsődleges levegőellátást pedig zárt állásba.

Gyártó: ABX, spol. s r.o., Žitná 1091/3, 408 01 Rumburk, Csehország

tel.: 412 332 523 , 412 333 614 , fax: 412 333 521 , e-mail: info@abx.cz , weboldal: www.abx.cz

Szolgáltatás: ABX s ro, Plynární 1518/12 , 408 01 Rumburk, tel.: 412 372 147 , fax: 412 375 113 , e-mail: reklamace@abx.cz

Állapot: 13.4. 2026

Gépi fordítás - nincs ellenőrizve.
A változatlan eredeti a dokumentum végén.

Technický list výrobku (cs)

Kachlová kamna Typ: 388

LAPONIE II P TV 10,5 kW



Technický list výrobku (cs)

Kachlová kamna Typ: 388

LAPONIE II P TV 10,5 kW

Technické parametry

388 LNI

Výkon

Jmenovitý tepelný výkon (kW) / **Regulovatelný tepelný výkon** (kW)	14,5 / 7,3 - 16,5
Jmenovitý tepelný výkon do prostoru (kW) / **Regulovatelný tepelný výkon do prostoru** (kW)	4,0 / 2,3 - 4,6
Jmenovitý tepelný výkon do vody (kW) / **Regulovatelný tepelný výkon do vody** (kW)	10,5 / 5,0 - 12,0

Rozměry

Výška (1) x **Šířka** (2) x **Hloubka** (3) (mm)	1923 x 1166 x 660
Vnitřní rozměr topeniště (š x v x h) / **Maximální délka polen** (mm)	600 x 300 x 290 / 540

Hmotnost podle obložení

kachle (kg)	283

Vzduch

Centrální přívod vzduchu (7) / **průměr** (mm) / **hrdlo součástí kamen**	ano / Ø 110 / ano
Ovládání sekundárního vzduchu / **Ovládání primárního vzduchu** / **Terciární přívod vzduchu**	ano / ano / ne
Automatická regulace přívodu vzduchu	ne
Výška osy centrálního přívodu vzduchu od podlahy (8) (mm)	463
Vzdálenost osy centrálního přívodu vzduchu k nejzadnější části výrobku (8.1) (mm)	135
Tepelná ztráta vzduchu V_h (m^3/hod)	≤ 1,5

Parametry

Klasifikace výrobku	Typ BE
Palivo: dřevo / dřevěné brikety [*D / DB*]	
Spotřeba přípustného paliva při jmenovitém výkonu (kg/hod) [*D / DB*]	4,2 / 4,2
Vytápěný prostor (m^3)	146 - 330
Energetická účinnost (%) [*D / DB*]	81,6 / 81,6
Sezónní energetická účinnost η_s (%)	71,6
Index energetické účinnosti EEI / **Třída energetické účinnosti**	108 / A+
Minimální tah komína (Pa)	12
Výstupní teplota spalin (°C) [*D / DB*]	281 / 281
Hmotnostní tok spalin (g/s) [*D / DB*]	13,5 / 13,5
Koncentrace CO při 13 % O_2 (mg/Nm^3) [*D / DB*]	1170 / 1170
Koncentrace NO_x při 13 % O_2 (mg/Nm^3) [*D / DB*]	174 / 174
Koncentrace OGC při 13 % O_2 (mg/Nm^3) [*D / DB*]	72 / 72
Koncentrace prachu při 13 % O_2 (mg/Nm^3) [*D / DB*]	40 / 40
Vícenásobné zavírání dvířek	ne
Přerušovaný provoz (INT) / Nepřetržitý provoz (NOC)	INT

Kouřovod

Připojení kouřovodu (4)	zadní
Průměr kouřovodu (mm)	Ø 150
Výška osy zadního kouřovodu od podlahy (5) (mm)	1575
Teplotní třída komínu	T 400 G
Maximální zatížení komínu m_{chim} (kg)	-

Připojení na společný komín	ne

Teplovodní výměník

Ochlazovací smyčka	ne
Teplosměnná plocha výměníku (m^2)	0,812
Maximální pracovní tlak (bar)	2,5
Objem výměníku (l)	20,3
Výška vstupu topné vody od podlahy (12.1) (mm)	906
Výška výstupu topné vody od podlahy (13.1) (mm)	1346
Teplota na vstupu T_{acc} (°C)	55

Zkoušky

ČSN EN 16510-1	ano
ČSN EN 16510-2-1	ano
I. BImSchV Stufe 2	ano
EKODESIGN	ano

Minimální odstupové vzdálenosti od hořlavých materiálů

Strop d_C (mm)	>750
Část před sklem d_P (mm)	800
Podlaha v přední části d_F (mm)	0
Podlaha spodní část d_B (mm)	0
Boční oblast sálání d_L (mm)	130
Boční část d_{S1} **/** d_{S2} **/** d_{S3} (mm)	200 / 200 / 200
Boční část d_S (mm)	200
Zadní část d_R (mm)	200
Minimální vzdálenost od stěn z nehořlavých materiálů d_{non} (mm)	50

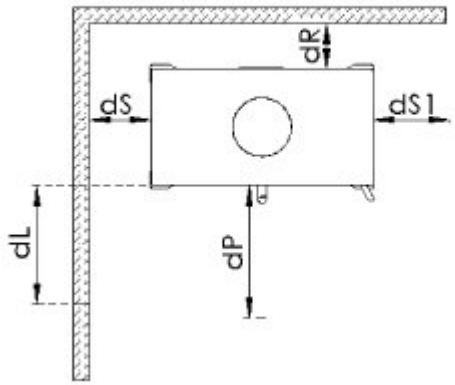

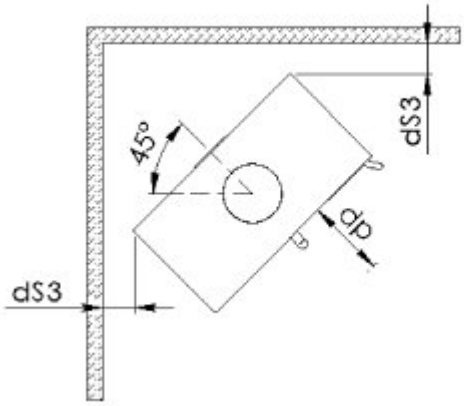

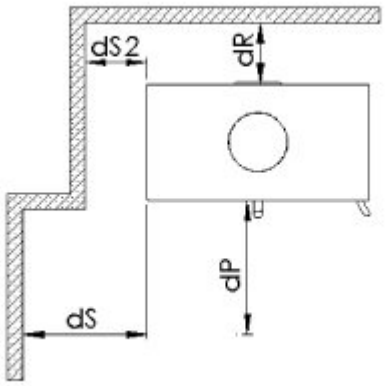

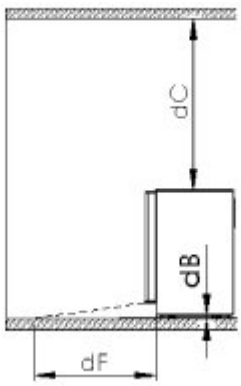

Rozměrový náčrt

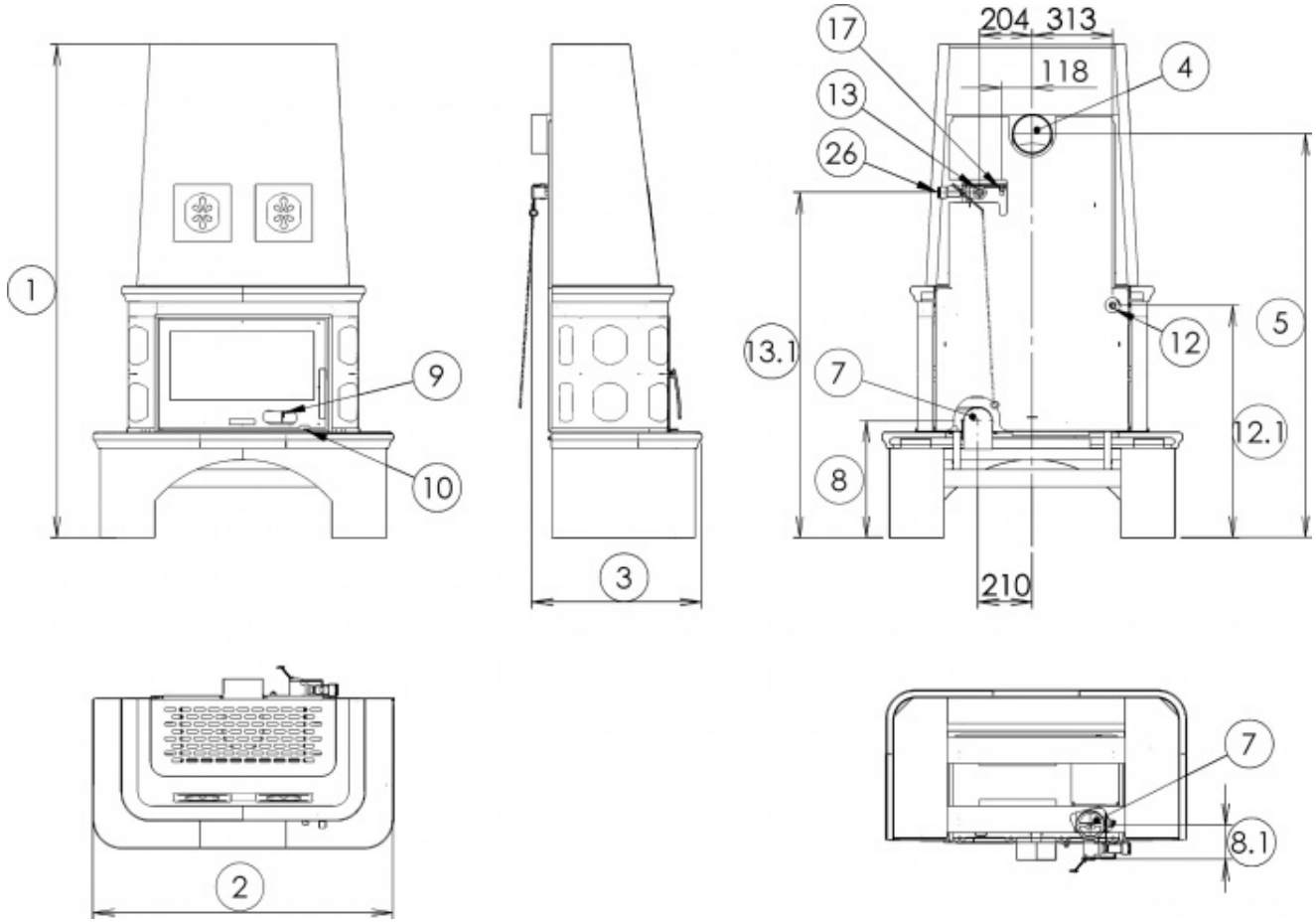

Doplňující informace

1	výška	1923 mm
2	šířka	1166 mm
3	hloubka	660 mm
4	kouřovod	Ø 150 mm
5	výška osy zadního kouřovodu od podlahy	1575 mm
7	centrální přívod vzduchu	Ø 110 mm
8	výška osy centrálního přívodu vzduchu od podlahy	463 mm
8.1	vzdálenost osy centrálního přívodu vzduchu k nejzadnější části výrobku	135 mm
9	ovládání primárního přívodu vzduchu - vysunuto otevřeno	
10	ovládání sekundárního přívodu vzduchu - vysunuto otevřeno	
12	vstup topné vody	3/4" vnější
12.1	výška vstupu topné vody od podlahy	906 mm
13	výstup topné vody	1" vnitřní
13.1	výška výstupu topné vody od podlahy	1346 mm
17	odvzdušňovací ventil	
26	regulátor teploty výstupní vody z výměníku	

Při instalaci kamen na místo, kde bude prováděn její provoz, je třeba dbát na dostatečný přístup k regulátoru výstupní horké vody z výměníku, který je umístěn v horní zadní části kamen. Frekvence čistění výměníku je závislá na typu užitého paliva (druhu dřeva) a jeho vlhkosti.

Instalace termostatického regulátoru (26):

Instalaci regulátoru (26) a celkové zapojení do otopného systému smí provádět pouze odborná firma s příslušným oprávněním, kvalifikací, na základě vypracovaného projektu.

- na výstup z výměníku (nahoře) našroubovat našroubovat redukci z ¾“ na 1“ a na ni našroubovat „T“ armaturu dle obrázku.
- na armaturu našroubovat redukci z 1“ na ¾“
- zapojit regulátor dle rozměrového náčrtku
- kolečko regulátoru vytočit na nejvyšší hodnotu, dusítko centrálního přívodu vzduchu zvednout do polohy otevřeno a v této pozici spojit táhla řetízkem (A) a potom řetízek zkrátit na potřebnou délku.

Všechny závitové spoje musí být vodotěsně utěsněny (konopí, teflon).

Netopit v kamnech není-li v otopné soustavě voda.

Pokud není Centrální Přívod Vzduchu (CPV) napojen na přívod z jiné místnosti, je nutno dodržet odstupovou vzdálenost od zadní stěny minimálně 40mm.

Montážní schéma

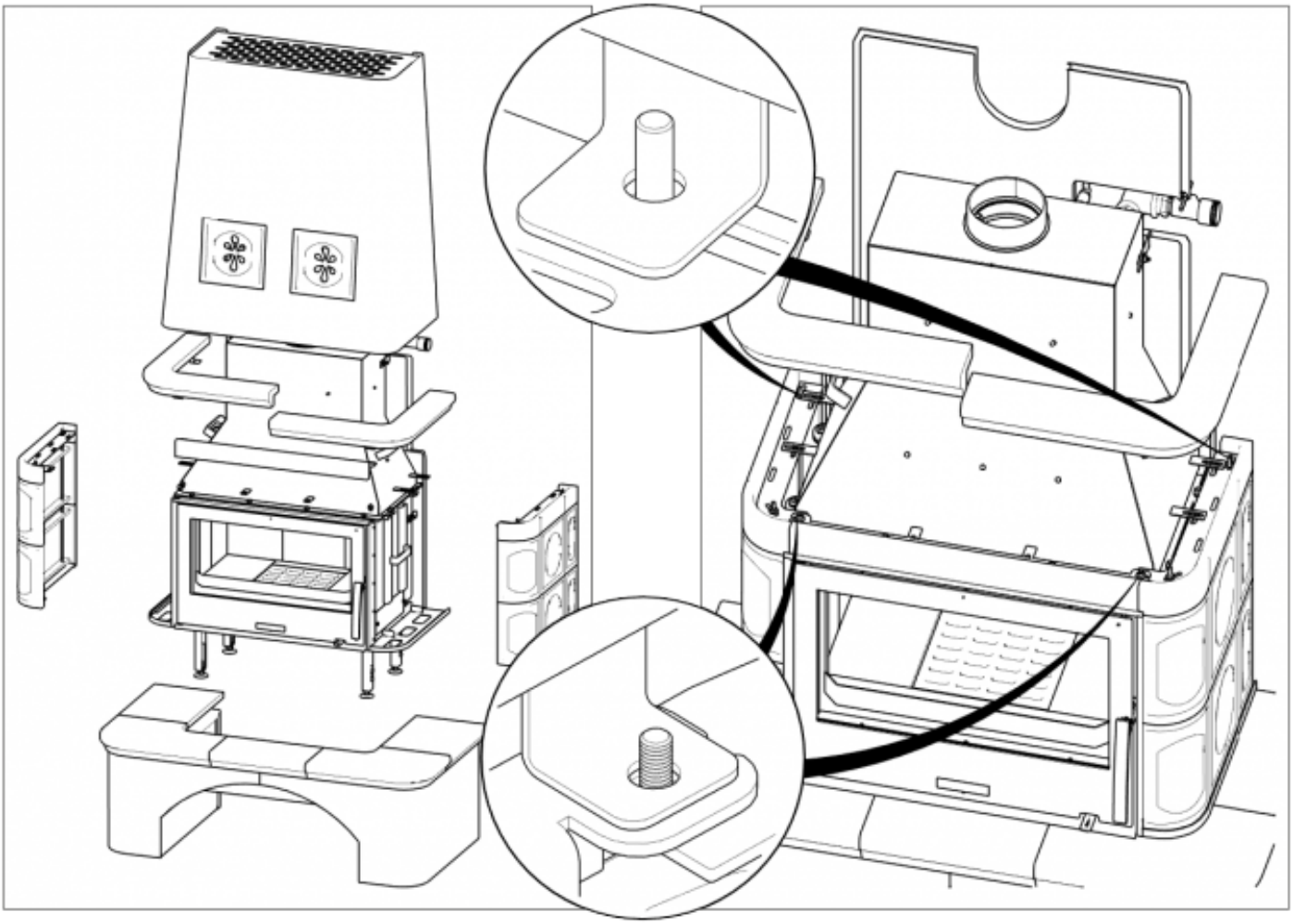

Ovládání produktu

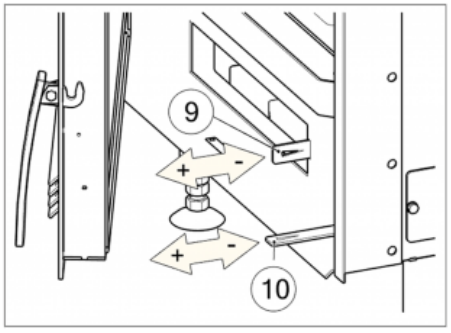

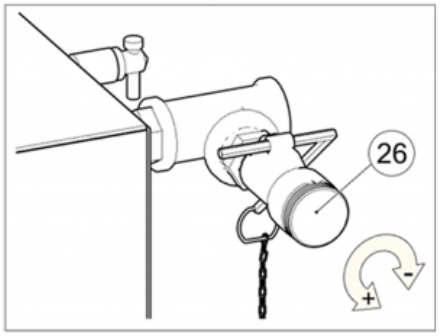

Topení dřevem a dřevěnými briketami

Výkon regulujte jen pomocí sekundárního regulátoru vzduchu (pozice 10). Primární přisávání vzduchu (pozice 9) výrobce doporučuje po rozhoření kamen uzavřít zcela či téměř.

Ovládání výkonu kamen je možné dvojím způsobem:

1)Manuálně - Pomocí regulace primárního a sekundárního vzduchu. Při této variantě nastavte regulátor (26) na maximum.

2)Automaticky - Pomocí regulátoru teploty výstupní vody z výměníku. Nastavte požadovanou teplotu výstupní vody na regulátoru a ten bude automaticky ovládat přívod vzduchu-výkon kamen. Při této variantě nastavte přívod sekundárního vzduchu na – otevřeno a primární vzduch na – zavřeno.

Výrobce: ABX, spol. s r.o., Žitná 1091/3, 408 01 Rumburk, Česká republika

tel.: 412 332 523, 412 333 614, fax: 412 333 521, e-mail: info@abx.cz, web: www.abx.cz

Servis: ABX s r.o., Plynární 1518/12, 408 01 Rumburk, tel.: 412 372 147, fax: 412 375 113, e-mail: reklamace@abx.cz

Stav ke dni: 13.4. 2026