Összeszerelési utasítások

MATERA

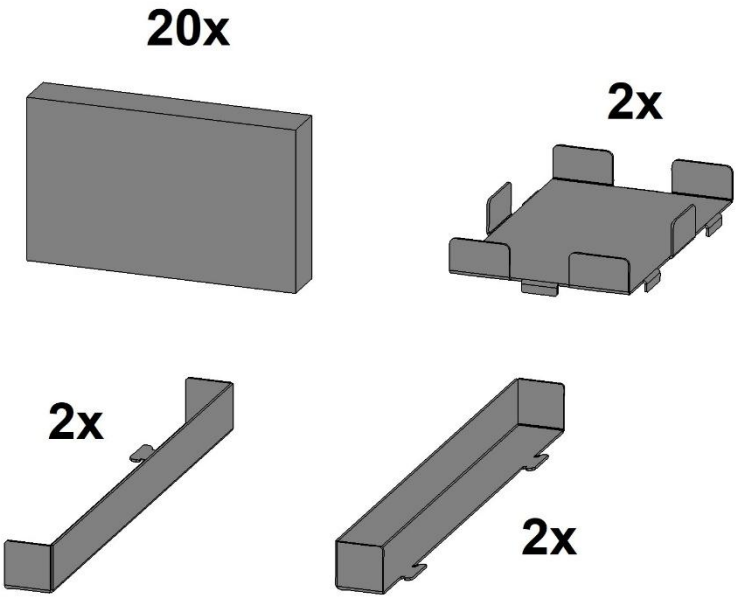

1

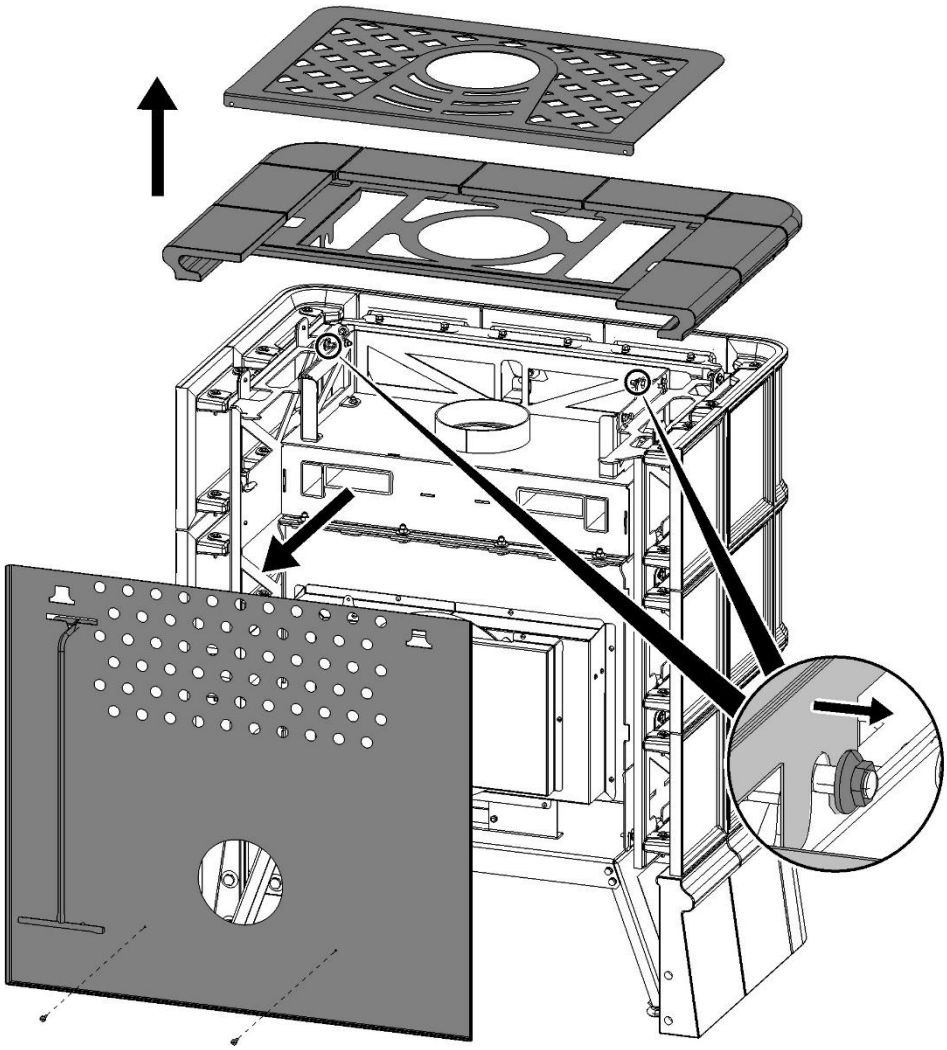

Montážní návod - Montážný návod - Instrukcja montażu - Assembly Instructions
MATERA

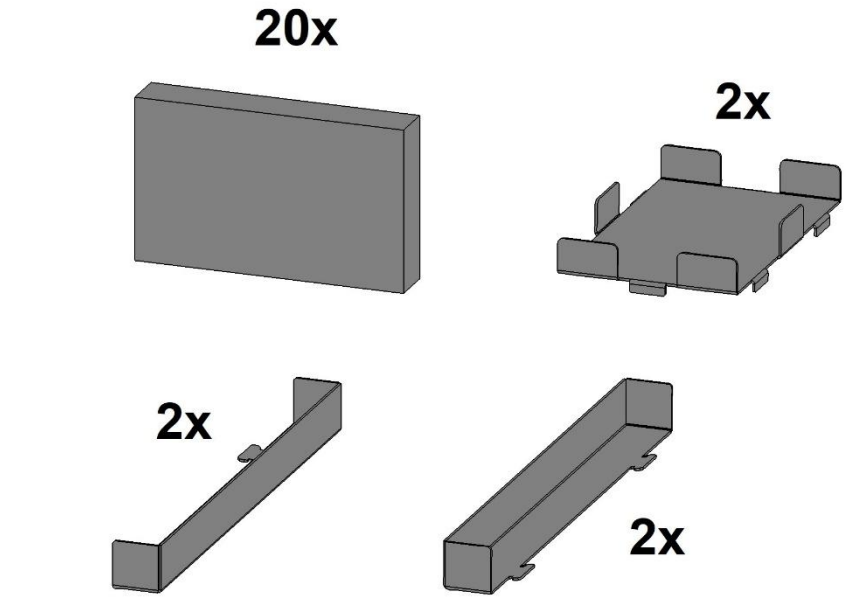

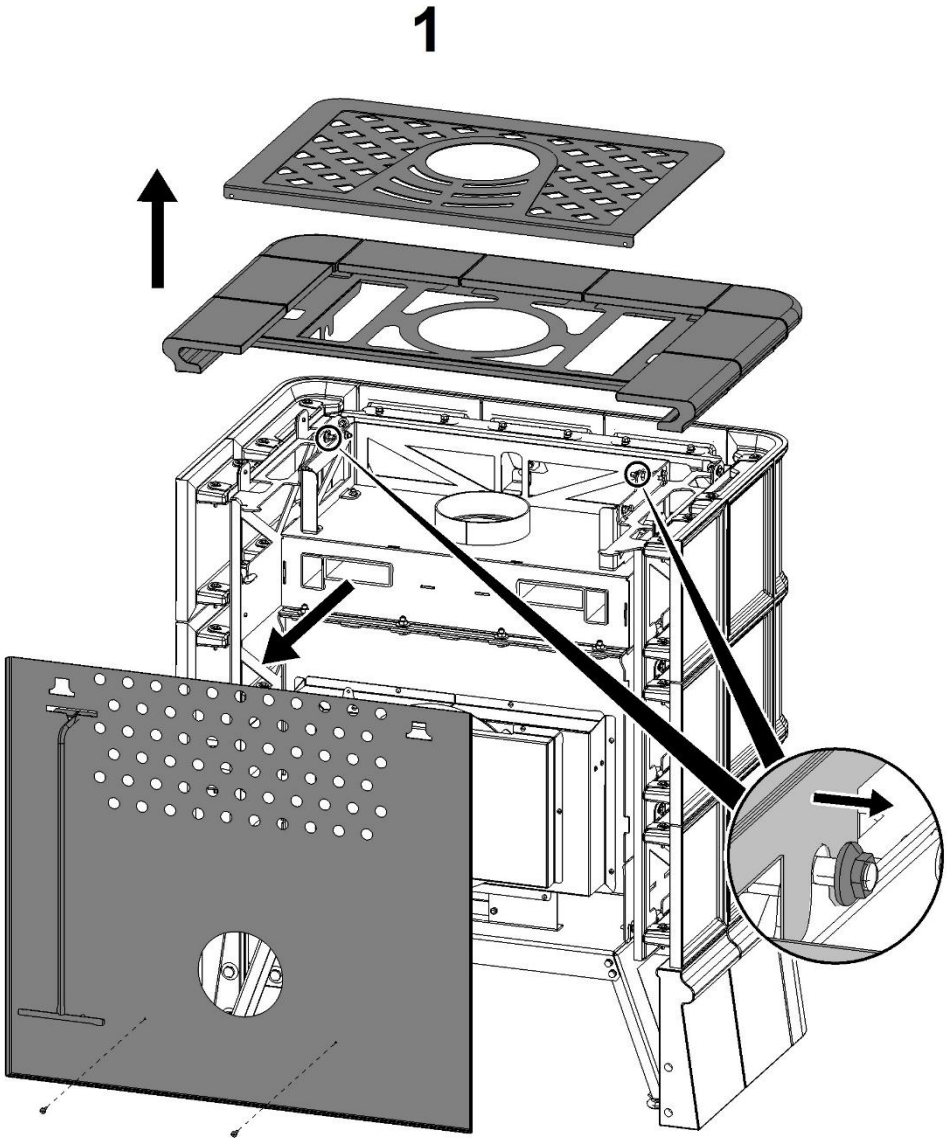

2

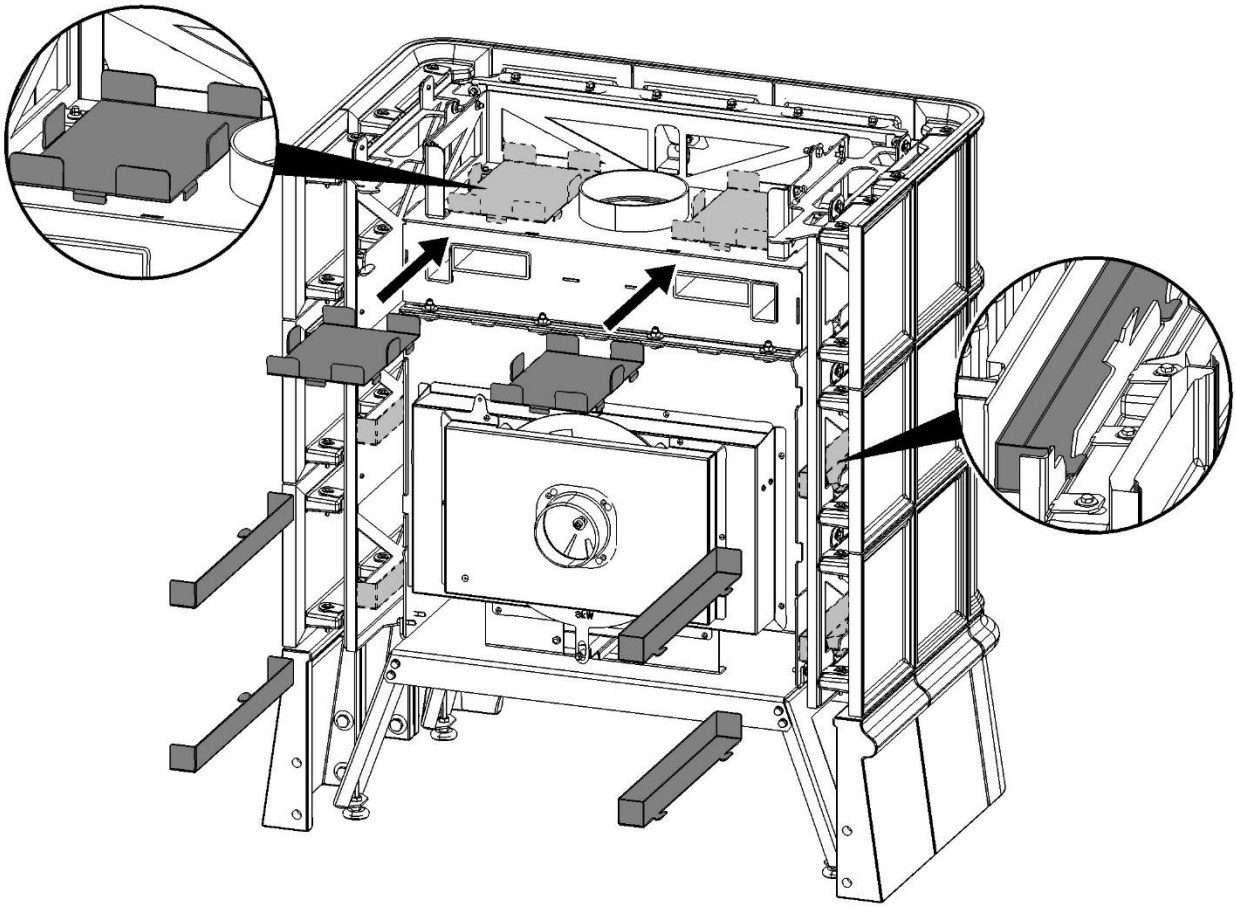

3

