Telepítési és összeszerelési útmutató a GENF, GENF II kandalló szetthez

1 ELŐZETES MEGJEGYZÉSEK

Mielőtt elkezdené a kandalló összeszerelését, kérjük, először olvassa el a kandallóbetét telepítési és használati utasítását.

Ez a telepítési útmutató a következőket tartalmazza:

- a kandallószerkezet összeszerelési útmutatója (1–7. oldal) - a tűzálló szigetelőkészlet összeszerelési útmutatója (ha van ilyen) - a készlet alkatrészlistája (3. oldal)

Kicsomagoláskor minden működő elemet vizuálisan ellenőrizni kell a felületüket, és az esetleges nagyobb egyenetlenségeket (hornyokat vagy egyenetlenségeket) a mellékelt ragasztóval vagy megfelelő tömítőanyaggal ki lehet tölteni.

2 FELTÉTELEZÉSEK

A kandallókészlet telepítése előtt feltétlenül ellenőrizze a padló teherbírását. A teljes kandallókészlet (tűzálló agyag béléssel és működő burkolattal is) össztömege – a változattól függően – körülbelül 420 és 440 kg között lehet. Fa tartószerkezetek (fa gerendás mennyezet) esetén feltétlenül konzultáljon statikus mérnökkel.

Fontos: A készlet telepítésekor be kell tartani a ČSN 06 1008 szerinti tűzvédelmi előírásokat, vagy az adott típusú készülékre vonatkozó, abban az országban érvényes előírások szerint kell eljárni, ahol a készletet telepítik. Különösen fontos a gyúlékony falak vagy a statikusan érzékeny épületrészek, például a vasbeton falak védelme a túlzott felmelegedéstől. A kandallóbetét hővédelmére tűzvédő lemezekből álló készletet használnak, amelyet gyúlékony vagy statikusan érzékeny falak esetén mindig fel kell szerelni. A tűzvédő készlet használatát nem gyúlékony falak esetén is javasoljuk. A készletet a működő burkolat telepítésének megkezdése előtt kell a kandallóbetétre szerelni.
Az árnyékolólemez-készlet nem része a szállítási terjedelemnek. Külön tartozékként kerül forgalomba, az összeszerelési útmutatóval együtt.

3 ESZKÖZ

A működő burkolat telepítéséhez szükséges eszközökként a következőkre lesz szüksége:

– vízmérték – 90°-os acélszög – simító vagy spatula – gumikalapács – ceruza – szivacs – SW 13 villáskulcs – festőhenger – szilikon tubus (akril) – kézi nyomópisztoly

4 ANYAG

– beltéri festék (pl. diszperziós festék) – stukkó vakolat

Gépi fordítás - nincs ellenőrizve.
A változatlan eredeti a dokumentum végén.

– akril tömítőanyag – csemperagasztó (tartozék)

5 AZ ÉPÍTŐKÉSZLET ÖSSZEÁLLÍTÁSA

1. Óvatosan csomagolja ki a működő burkolatot a tartozékokkal együtt. Ellenőrizze a készlet teljességét a mellékelt alkatrészlista segítségével. Válogassa szét az alkatrészeket az elhelyezkedésük sorrendje szerint (lásd a szöveges és képes alkatrészlistát).

2. A tűzszigetelő készlet használata esetén szerelje fel mindkét hátsó árnyékoló lemezt (lásd a tűzszigetelő készlet telepítési utasításait) a kandallóbetét hátsó falára (ha van ilyen).

3. Igazítsa a kandallóbetétet a megfelelő magasságra egy SW 13-as villáskulcs segítségével az állítólábak elforgatásával. Az ideális magasság az (1. ábra) ábrán látható. Az ellenőrzéshez helyezze a lábazatot a lábazati lemezzel (1., 2., 4. poz. és 2., 3., 4. ábra). Állítsa be a kandallóbetéten található levegőszabályozóval ellátott burkolat széle és a lábazat közötti rést az állítólábak segítségével úgy, hogy 1-2 mm rés (illesztés) legyen közöttük. FIGYELEM: Ragasztáskor a teljes magasság minimálisan változik. Azonban a kandallóbetét a kívánt magasságra állítható az állítólábak segítségével.

4. Ezenkívül a faltól való távolságot a megfelelő méretre kell állítani (lásd az 1. ábrát).

Fontos: Végül vízmérték segítségével állítsa vízszintes helyzetbe a kandallót.

5. Most gondoskodnia kell a füstcső (pl. dupla falú) kéményhez való csatlakoztatásáról (lásd a kandallóbetét beszerelési és összeszerelési utasításait).

6. Most kezdje el összeszerelni a készletet.

6 POKYNY

A készlet összeszerelése az elemek összeragasztása és a kandallóbetét burkolatának elcsúszás (leesés) elleni biztosítása nélkül tilos!

A telepítés befejezése után samott bélést kell behelyezni a kandallóbetét tűzterébe (lásd a kandallóbetét műszaki adatlapját). Miért samott? Mert a kandallóbetét jobban kezelhető a készlet összeszerelése során.

Javasoljuk, hogy a moduláris elemek és a fal közötti kis réseket akrilfestékkel töltse ki. A szilikonnal ellentétben az akril azonnal átfesthető.

Miután a kandallókészlet megszáradt, a kandalló átfesthető normál beltéri festékkel, alapozó nem szükséges. Finomszemcsés struktúra eléréséhez keverjen egy kevés ragasztót az első rétegbe. A második réteg csak festék. Természetesen használhat megfelelő vakolatokat a strukturáltabb felület létrehozásához.

A kandallókészletet legalább 2 hétig száradni kell, mielőtt először üzembe helyezik.

A kandalló üzembe helyezéséhez: Figyelmesen olvassa el a használati utasítást, és először csak kis (kb. fele mennyiségű) fával gyújtsa be a kandallóbetétet. A névleges fűtőteljesítmény eléréséhez körülbelül egy órára van szükség.

Fontos: A betonalkatrészek kiszáradása által okozott kapilláris repedések a szállításban található rugalmas ragasztóval vagy a mellékelt akril tömítőanyaggal javíthatók (textilszalag használatát is javasoljuk).

A betonalkatrészek apró repedései nem veszélyesek, mivel a szerkezet kellően megerősített acélbetéttel van ellátva.

A betonalkatrészeken keletkezett apró repedések nem minősülnek reklamációnak.

Gépi fordítás - nincs ellenőrizve.
A változatlan eredeti a dokumentum végén.

Működő készlet – GENF – alkatrészlista

Č.artiklu	C.	Szám	Név	Végrehajtás	Anyag
0621800400100	1	1	Jobb lábazat	Működő	Működő
0621800400200	2	1	Bal lábazat	Működő	Működő
0621800400300	3	1	A szegélyléc lefedése	Működő	Működő
0621800400400	4	1	Lábazati elem elöl középen	Működő	Működő
0631800410100	5	1	Közepes méretű lábazati lemez	Rom	Működő
0631800410200	6	1	Jobb oldali szegélyléc	Rom	Működő
0631800410300	7	1	Bal oldali lábazati lemez	Rom	Működő
0631800490100	5	1	Közepes méretű lábazati lemez	Rainbow	Természetes kő
0631800490200	6	1	Jobb oldali szegélyléc	Rainbow	Természetes kő
0631800490300	7	1	Bal oldali lábazati lemez	Rainbow	Természetes kő
0621800400500	8	1	Jobb oldali rész	Működő	Működő
0621800400600	9	1	Bal oldali rész	Működő	Működő
0621800400700	10	1	Karnistartó	Működő	Működő
0621800400800	11	1	Párkány	fa utánzat - tölgy	Működő
	12	1	3 részes szerelési védelem	Karton	Papír
0621800400900	13	1	Borító	Működő	Működő
0621800401000	14	1	Szárnyhosszabbítás	Működő	Működő
0621800401100	15	1	Légrács	Acéllemez	Acéllemez
0621800201500	16	1	Árnyékoló keret	Acéllemez	Acéllemez
0621800201600	17	4	Szintező lábak M 8x100		
0621800105000		1	Ragasztóanyag		

GENF működő szett összeszerelési útmutató

Utasítások: Az összeszerelés megkezdése előtt ügyeljen a telepítés pontos pozíciójára. Ügyeljen arra, hogy az alkatrészeket mindig vízszintes és függőleges helyzetben szerelje fel.

1. Most szerelje össze a kandallószettet ragasztó nélkül. Ellenőrizze, hogy az egyes alkatrészek függőleges és vízszintes helyzetben vannak-e. Jelölje meg a helyes pozíciót ceruzával.

   Ezután szerelje szét újra az összes alkatrészt, és csemperagasztóval szerelje össze újra (lásd a 2-7. ábrát).

2. Keverje össze a mellékelt ragasztót (rögzítő ragasztót) vízzel, amíg sűrű, fogkrémhez hasonló pasztát nem kap. Ragassza össze az összes elemet, majd helyezze őket a falra, ahová a készletet telepíti. A ragasztandó felületeknek tisztának és enyhén nedvesnek kell lenniük az optimális ragasztóerő elérése érdekében. A felesleges ragasztót spatulával vagy nedves ruhával távolítsa el.

3. **Ügyeljen a párkány pontos helyzetére; a hátsó szellőzés érdekében nem nyúlhat túl az oldalsó burkolaton (lásd 7. és 8. ábra). A kandallóburkolat felhelyezése előtt feltétlenül helyezze fel, majd távolítsa el a rögzítővédelmet a párkányról (lásd 12. poz. és 9. + 11. ábra).**

4. Miután a készlet összeszerelt, töltse ki a réseket akril tömítőanyaggal. Száradás után a készlet felületét megfelelő beltéri festékkel (pl. diszperziós festékkel) lehet kezelni. Végül ragassza fel az alapot és a díszpaneleket (5., 6., 7. poz. és 4. ábra).

Gépi fordítás - nincs ellenőrizve.
A változatlan eredeti a dokumentum végén.

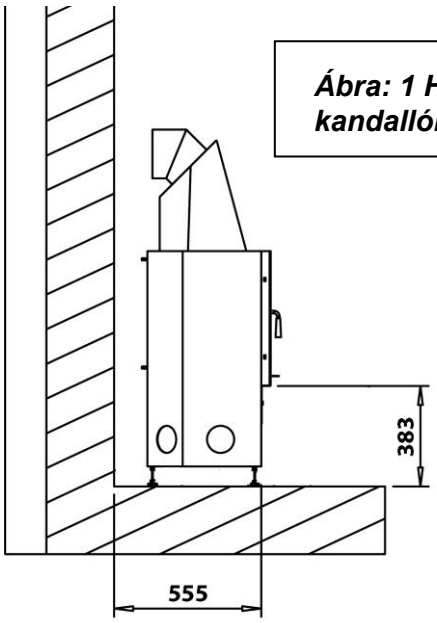

Ábra: 1 Helyezze a kandallóbetétet a helyére

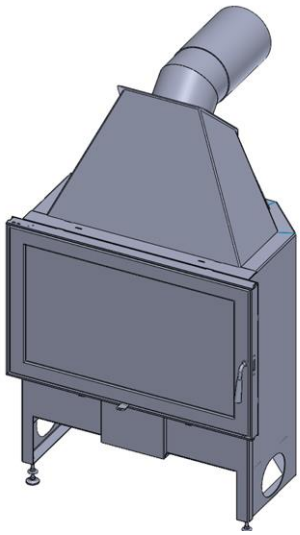

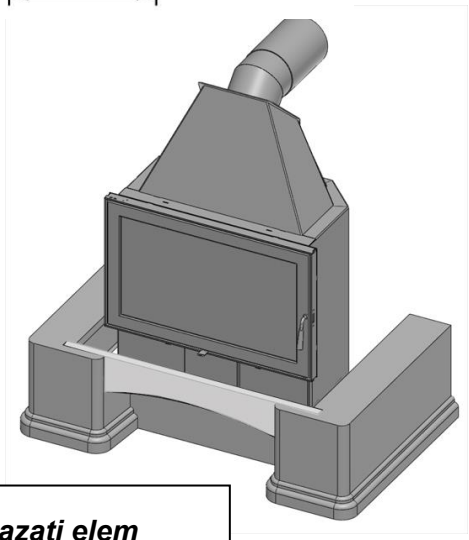

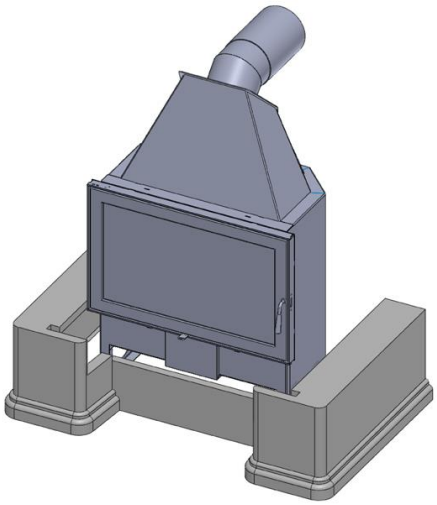

3. ábra: A lábazati elem beszerelése elöl középen

2. ábra: Lábazati elemek és lábazatburkolat beszerelése

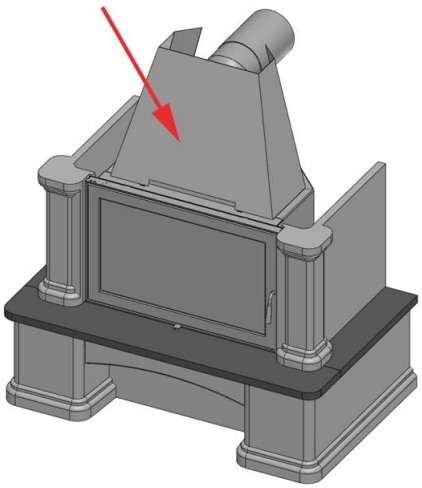

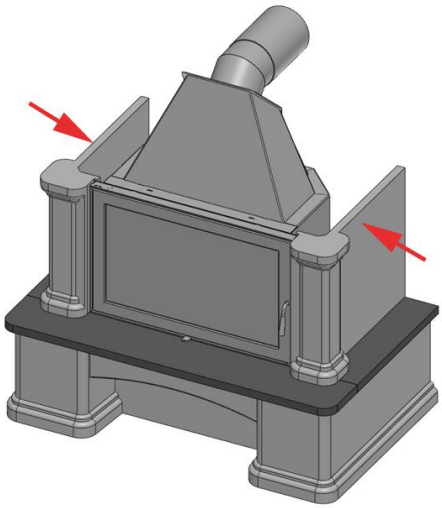

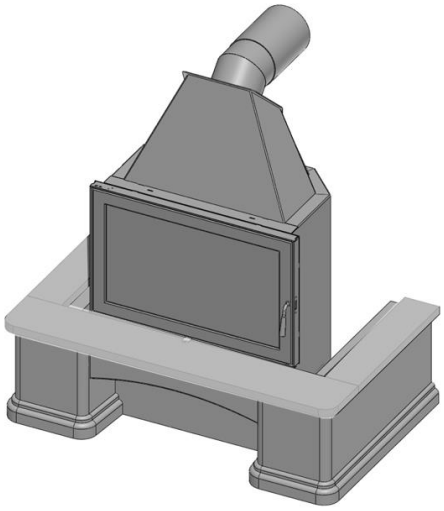

6. ábra: Az árnyékolókeret felszerelése

5. ábra: Az oldalsó elemek felszerelése

4. ábra: A szegélylécek felszerelése

Gépi fordítás - nincs ellenőrizve.
A változatlan eredeti a dokumentum végén.

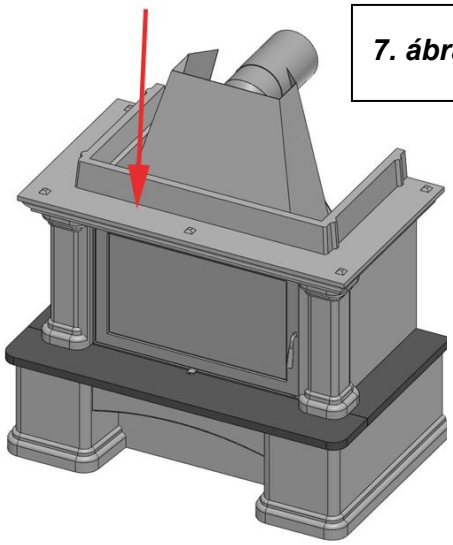

7. ábra: A karnistartó felszerelése

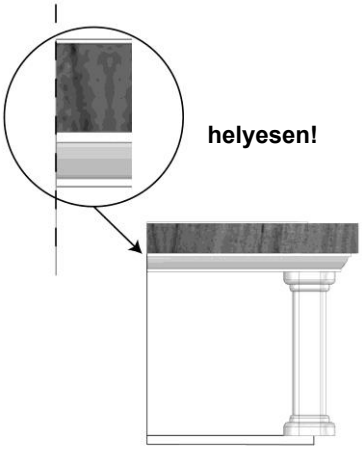

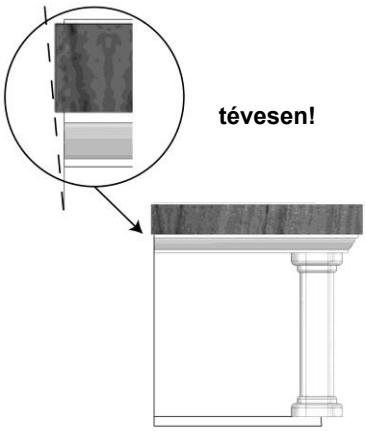

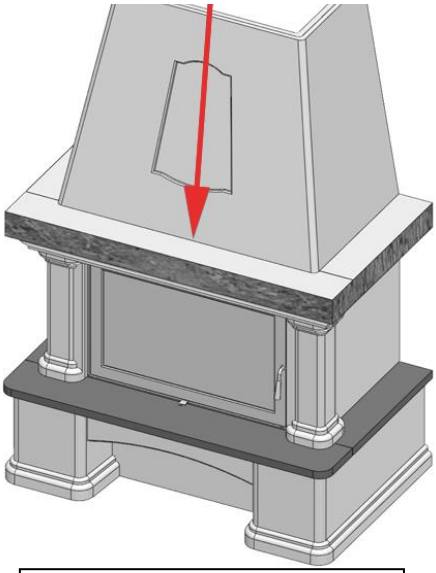

10. ábra: Kandallóburkolat felszerelése

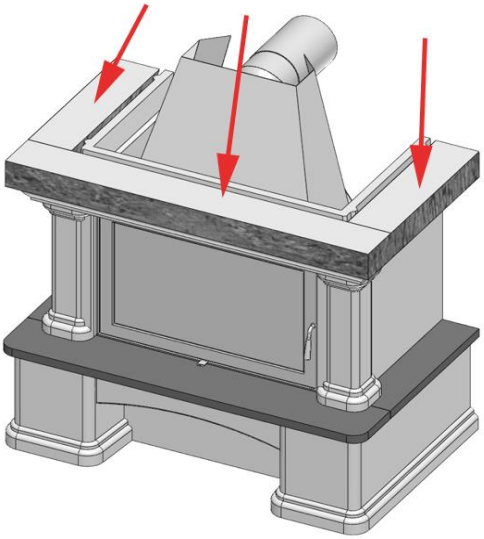

9. ábra: A szerelési védelem elhelyezése

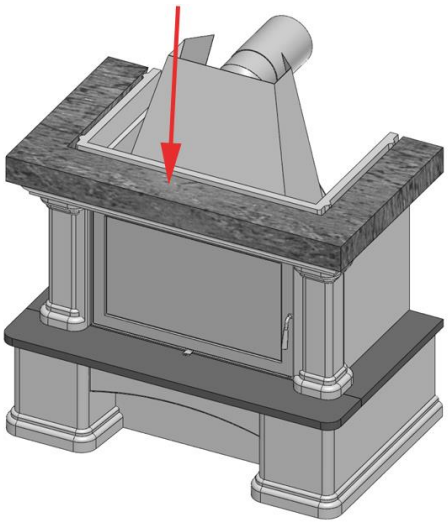

8. ábra: A karnis felszerelése

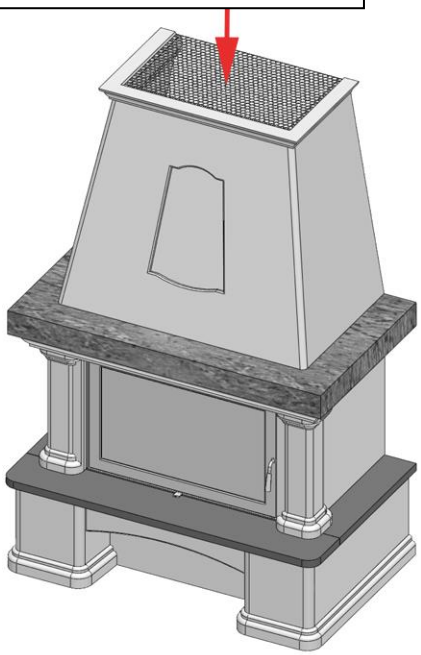

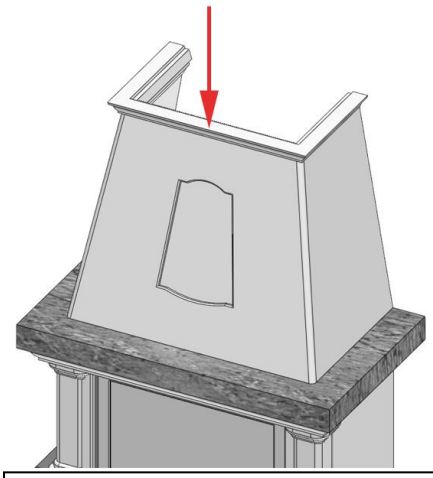

12+13. ábra: A toldat és a levegőrács felszerelése

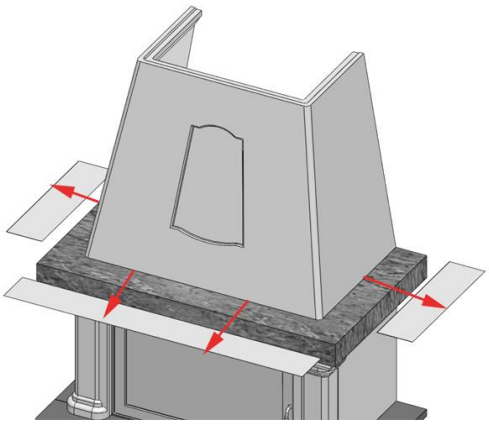

11. ábra: A rögzítővédő eltávolítása

Gépi fordítás - nincs ellenőrizve.
A változatlan eredeti a dokumentum végén.

Návod k instalaci a montáži krbové sestavy GENF, GENF II

1 PŘEDBĚŽNÉ POZNÁMKY

Před započetím stavby krbové sestavy si prosím nejprve přečtěte návod na instalaci a obsluhu Vaší krbové vložky.

Součástí tohoto návodu na instalaci je:

- montážní návod pro stavbu krbové sestavy (str. 1 až 7)
- montážní návod protipožární izolační soupravy (pokud je použita)
- kusovník stavebnice (str. 3)

Při vybalení všech prvků z umělého kamene visuálně zkontrolujte jejich povrch a případné větší nepravidelnosti (rýhy nebo nerovnosti) můžete vytmelit pomocí přiloženého lepidla nebo pomocí vhodné stěrkové hmoty.

2 PŘEDPOKLADY

Zásadně je třeba před instalací Vaší stavebnice krbu provést ověření nosnosti podlahy. Celková váha kompletní stavebnice krbu (krbová vložka se šamotovým vyložením a také s obložením z umělého kamene) může činit – podle varianty – od přibližně 420 až 440 kg. V případě dřevěných nosných konstrukcí (dřevěných trámových stropů) se musí bezpodmínečně vyžádat konzultace se statikem.

Důležité: Při instalaci stavebnice je nutné dodržet protipožární předpisy dle ČSN 06 1008 nebo postupovat dle platných předpisů pro tento druh spotřebiče v zemích, kde jsou instalovány. Zejména je nutné ochránit před nadměrným oteplením hořlavé stěny nebo staticky citlivé stavební části, například stěny z železobetonu. Pro tepelné odstínění krbové vložky se používá protipožární souprava stínících plechů, která se musí vždy montovat v případě hořlavých stěn nebo staticky citlivých stěn. Doporučujeme použití této protipožární soupravy i u nehořlavých stěn. Souprava se montuje na krbovou vložku před započetím montáže obložením z umělého kamene.
Souprava stínících plechů není součástí dodávky. Dodává se jako zvláštní příslušenství včetně návodu na montáž.

3 NÁŘADÍ

Jako nářadí pro postavení obložení z umělého kamene potřebujete:

– vodováhu
– ocelový úhelník 90 °
– zednickou lžíci nebo špachtli
– gumovou paličku
– tužku
– houbu
– stranový klíč SW 13
– váleček na barvení
– tubu se silikonem (akrylem)
– ruční tlaková pistole

4 MATERIÁL

– interiérová barva (např. disperzní)
– štuková omítka

– akrylový tmel
– lepidlo na dlažbu (součást dodávky)

5 POSTAVENÍ STAVEBNICE

1. Pečlivě vybalte obložení z umělého kamene včetně příslušenství. Zkontrolujte kompletnost Vaší stavebnice pomocí přiloženého kusovníku. Roztřiďte díly podle pořadí jejich postavení (viz slovní i obrázkový kusovník).
2. Při použití protipožární izolační soupravy namontujte nyní oba stínící plechy zadní strany (viz montážní návod protipožární izolační soupravy) na zadní stěnu krbové vložky (pokud je použita).
3. Krbovou vložku vyrovnejte do správné výšky stranovým klíčem SW 13 otáčením stavěcích nožiček. Ideální výška je uvedena na (obr. 1). Pro kontrolu umístěte sokl se soklovou deskou (poz. 1, 2, 4 a obr. 2, 3, 4). Mezeru mezi hranou krytu s regulátorem vzduchu na krbové vložce a soklem nastavte pomocí stavěcích nožiček tak, aby mezi nimi vznikla mezera (spára) 1 až 2mm. POZOR: Lepením se celková výška změní minimálně.
   Na závěr je však možné krbovou vložku pomocí stavěcích nožiček seřídit na požadovanou výšku.
4. Kromě toho je třeba nastavit na správný rozměr vzdálenost od stěny (viz obrázek 1).

   Důležité: Na závěr nastavte krb pomocí vodováhy do horizontální polohy.
5. Nyní se musí zajistit připojení kouřové trubky (např. s dvojitou stěnou) do komína (viz návod na instalaci a montáž krbové vložky).
6. Nyní začněte se skládáním stavebnice.

6 POKYNY

Není přípustné skládání stavebnice bez vzájemného slepení prvků a bez zajištění krytu krbové vložky proti sesmeknutí (spadnutí)!

Po ukončení instalace je třeba do topeniště Vaší krbové vložky vložit šamotové obložení (viz. technický list krbové vložky. Proč šamot nakonec? Protože během montáže stavebnice lze s krbovou vložkou lépe manipulovat.

Malé spáry mezi stavebnicovými díly a stěnou doporučujeme vyspárovat akrylovou hmotou. Akryl je možné na rozdíl od silikonu ihned přemalovat.

Jakmile je stavebnice krbu suchá, je možné krb natřít běžnou interiérovou barvou, základní nátěr není nutný. Pro dosažení jemnozrnné struktury přimíchejte do prvního nátěru trochu lepidla. Druhý nátěr se provede už jen barvou. Pro vytvoření strukturovanějšího povrchu můžete samozřejmě použít vhodné omítky.

Stavebnice krbu by měla před prvním uvedením do provozu nejméně 2 týdny vysychat.

K uvádění krbu do provozu: Pečlivě si přečtěte návod k obsluze a první zahoření krbové vložky proveďte pouze s malým (cca. polovičním) množstvím dřeva. Asi za hodinu je možné přejít na jmenovitý výkon topení.

Důležité: Vlásečnicové praskliny, vznikající vysycháním betonových dílů, je možné opravit flexibilním lepidlem, které je součástí dodávky nebo přiloženým akrylovým tmelem (případně doporučujeme použití textilní pásky).

Drobné praskliny na betonových dílech nejsou nebezpečné, protože konstrukce je dostatečně vyztužená ocelovou armaturou.

Drobné praskliny na betonových dílech se nepovažují za důvod k reklamaci.

Sada umělého kamene – GENF – kusovník

Č.artiklu	Č.	Počet	Název	Provedení	Materiál
0621800400100	1	1	Sokl pravý	Umělý kámen	Umělý kámen
0621800400200	2	1	Sokl levý	Umělý kámen	Umělý kámen
0621800400300	3	1	Zakrytí soklu	Umělý kámen	Umělý kámen
0621800400400	4	1	Prvek soklu před. uprostř.	Umělý kámen	Umělý kámen
0631800410100	5	1	Deska soklu střední	Ruivina	Umělý kámen
0631800410200	6	1	Deska soklu pravá	Ruivina	Umělý kámen
0631800410300	7	1	Deska soklu levá	Ruivina	Umělý kámen
0631800490100	5	1	Deska soklu střední	Rainbow	Přírodní kámen
0631800490200	6	1	Deska soklu pravá	Rainbow	Přírodní kámen
0631800490300	7	1	Deska soklu levá	Rainbow	Přírodní kámen
0621800400500	8	1	Boční díl pravý	Umělý kámen	Umělý kámen
0621800400600	9	1	Boční díl levý	Umělý kámen	Umělý kámen
0621800400700	10	1	Opěra římsy	Umělý kámen	Umělý kámen
0621800400800	11	1	Římsa	imitace dřeva - dub	Umělý kámen
	12	1	Montážní ochrana 3dílná	Karton	Papír
0621800400900	13	1	Poklop	Umělý kámen	Umělý kámen
0621800401000	14	1	Nástavec poklopu	Umělý kámen	Umělý kámen
0621800401100	15	1	Vzduchová mřížka	Ocelový plech	Ocelový plech
0621800201500	16	1	Stínicí rám	Ocelový plech	Ocelový plech
0621800201600	17	4	Stavěcí patky M 8x100		
0621800105000		1	Lepidlo		

Návod k montáži sady umělého kamene GENF

Pokyny: Před zahájením montáže je třeba dbát na přesnou polohu umístění. Dbejte na to, abyste díly vždy instalovali ve vodorovné a svislé poloze.

1. Sestavte nyní krbovou sadu bez lepidla. Zkontrolujte, jestli jsou jednotlivé díly ve svislé a vodorovné poloze. Označte správnou polohu tužkou.

   Následně všechny díly opět rozeberte a opět sestavte s použitím lepidla na obklady (viz. obr. 2-7).

2. Smíchejte společně dodané lepidlo (zajišťovací lepidlo) s vodou tak, až získáte hustou pastu podobnou pastě na zuby. Všechny prvky vzájemně slepte a následně přilepte ke stěně u které stavebnici instalujete. Slepované plochy musí být čisté a mírně zvlhčené, aby se dosáhlo optimální pevnosti lepidla. Přebytečné lepidlo odstraňte špachtlí nebo mokrým hadrem.

3. **Dbejte na přesnou polohu římsy, z důvodu zadního větrání nesmí přečnívat za boční obložení (viz. obr. 7 a 8).** Před umístěním krbového krytu je bezpodmínečně nutné na římsu umístit a poté odstranit montážní ochranu (viz. poz. 12 a obr. 9 + 11).

4. Jakmile je stavebnice složena vyplňte případné spáry akrylovým tmelem. Po zaschnutí je možné povrch stavebnice upravit vhodnou interiérovou barvou (např. disperzní). Nakonec přilepte podstavcové a dekorační desky (poz. 5, 6, 7 a obr. 4).

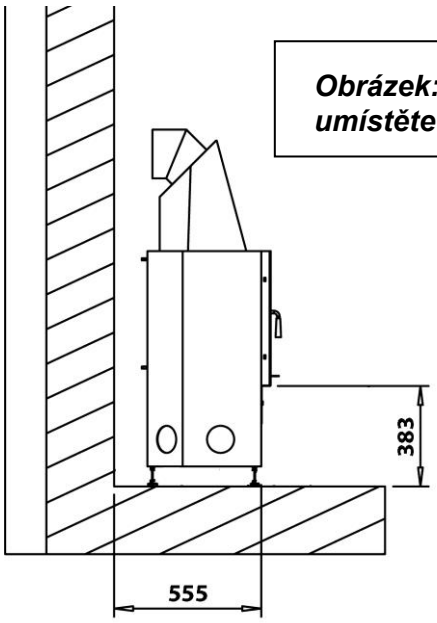

Obrázek: 1 Vložku krbu umístěte do polohy

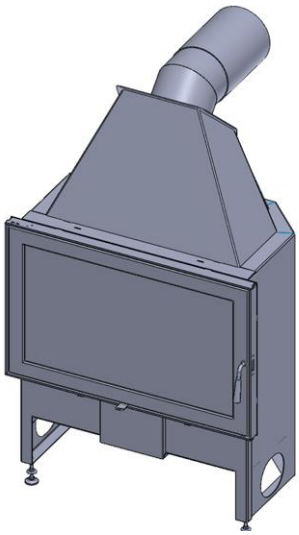

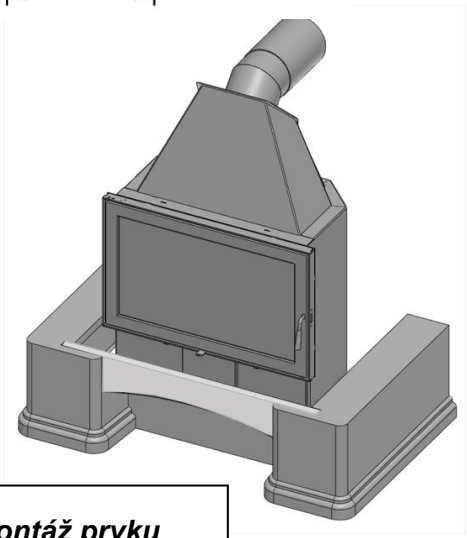

Obrázek 3: Montáž prvku soklu vpředu uprostřed

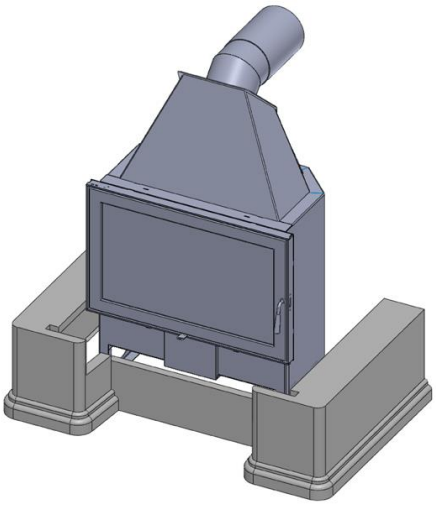

Obrázek 2: Montáž prvků soklu a zakrytí soklu

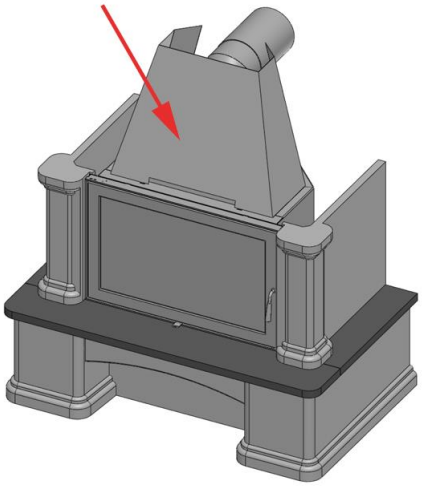

Obrázek 6: Montáž stínicího rámu

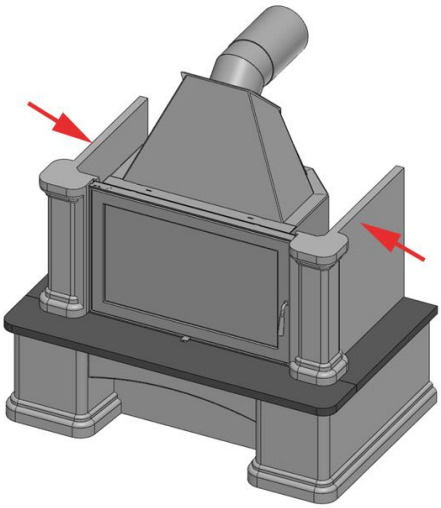

Obrázek 5: Montáž bočních prvků

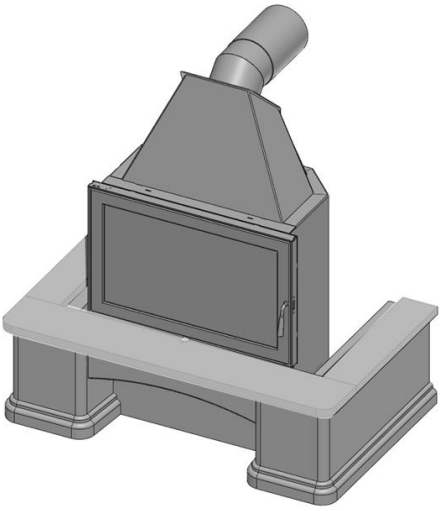

Obrázek 4: Montáž desek soklu

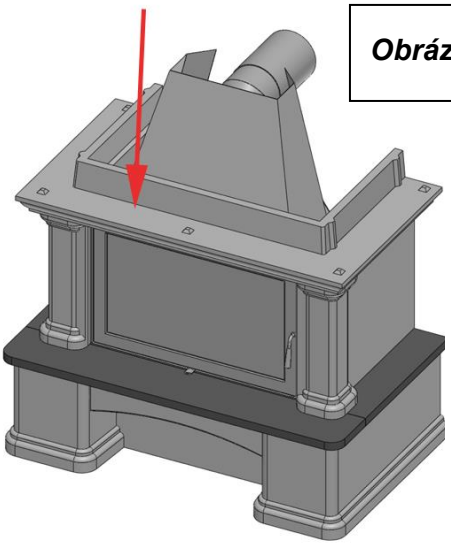

Obrázek 7: Montáž opěry římsy

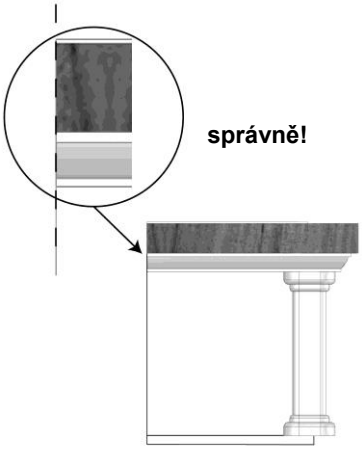

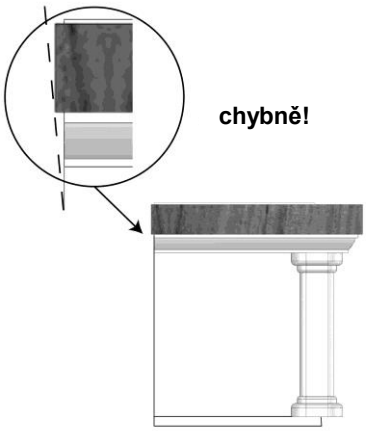

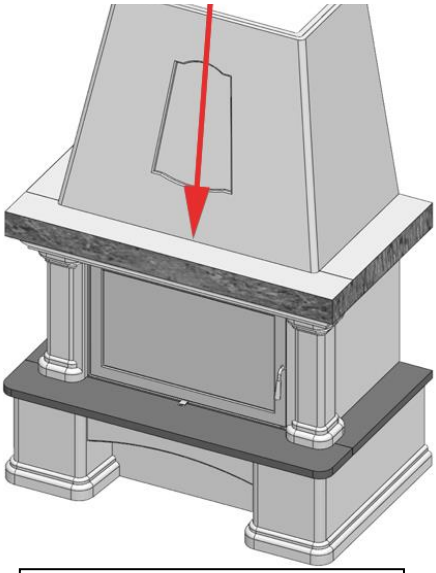

Obrázek 10: Montáž poklopu krbu

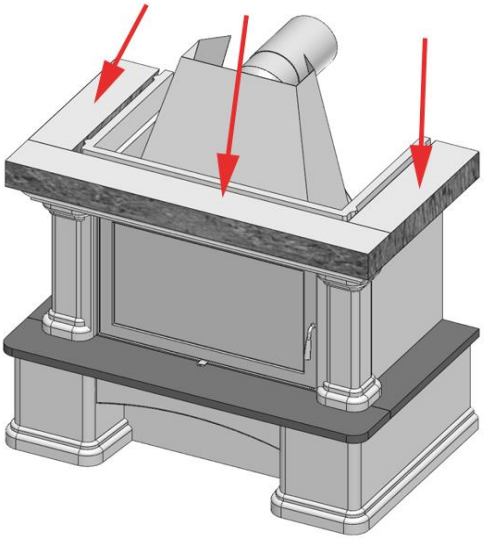

Obrázek 9: Položení montážní ochrany

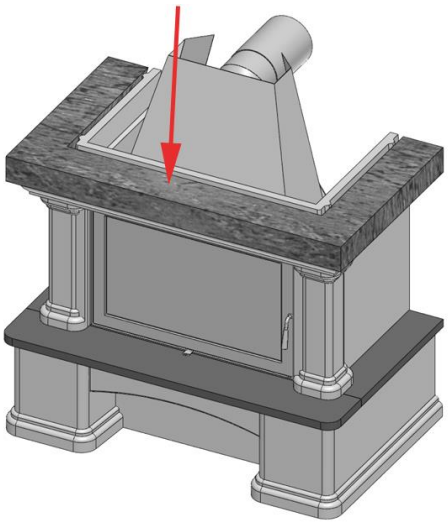

Obrázek 8: Montáž římsy

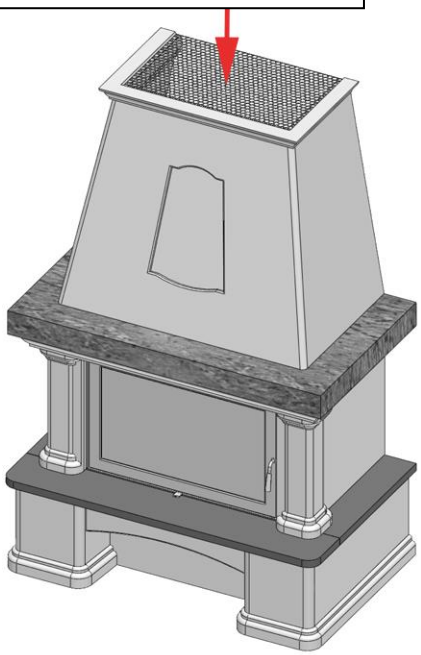

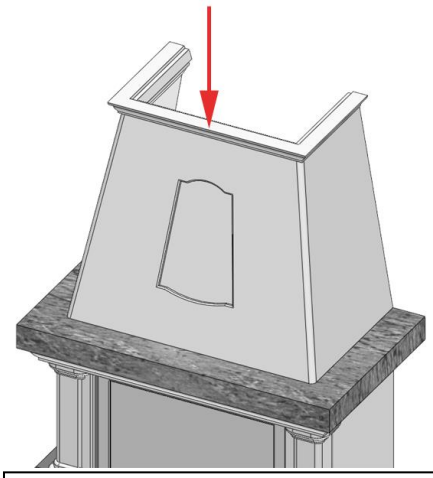

Obrázek 12+13: Montáž nástavce a vzduchové mřížky

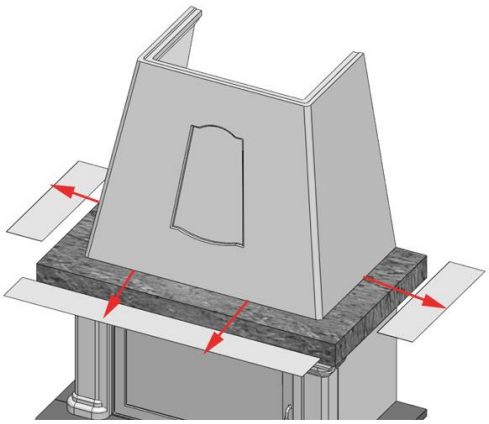

Obrázek 11: Odstranění montážní ochrany

Obsah komponentů

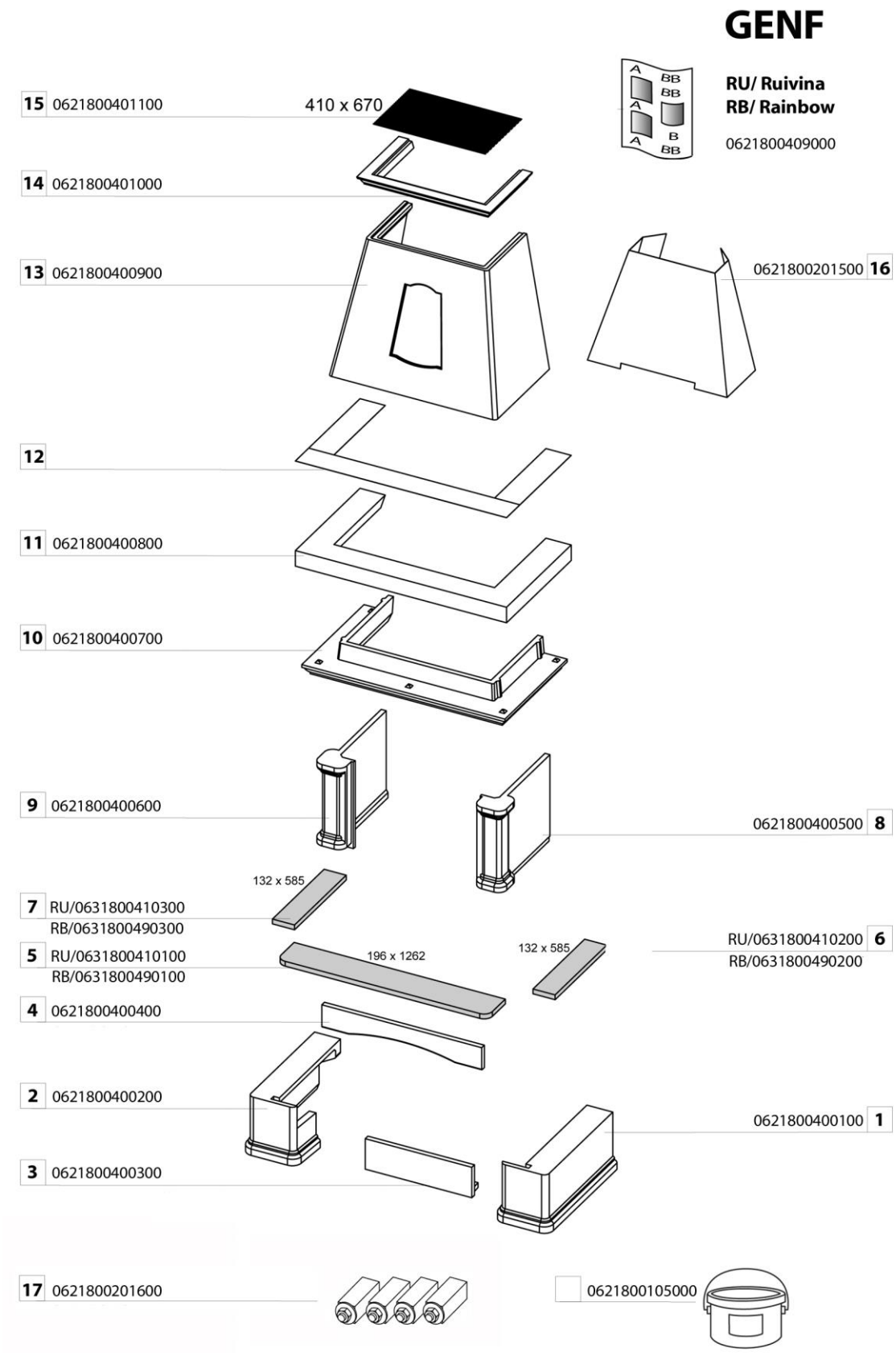

Obrázek 14: Rozměry

