Gépi fordítás - nincs ellenőrizve.
A változatlan eredeti a dokumentum végén.

Termékadatlap (en)

Kandalló kályha Típus: 390

ATLANTIK 7 III

Műszaki paraméterek

390 AID

Teljesítmény

Névleges hőteljesítmény (kW) / Állítható hőteljesítmény (kW)	6,5 / 3,0 - 8,5

Méretek

Magasság (1) x Szélesség (2) x Mélység (3) (mm)	1110 x 599 x 483
Tűztér belső méretei (sz x m x mé) / A rönkök maximális hossza (mm)	390 x 465 x 300 / 350

Súly a felszereltség szerint

kő (kg)	170
lemez (kg)	106

Levegő

Központi levegőbemenet (7) / átmérő (mm) / torok a kályhában található	igen / Ø 100 / nem
Másodlagos levegőszabályozás / Elsődleges levegőszabályozás / Harmadlagos levegőellátás	igen / igen / igen
Automatikus levegőellátás-szabályozás	Nem
A központi levegőbeömlő tengely magassága a padlótól (8) (mm)	296
A központi levegőbeömlő tengelyétől a termék leghátsó részéig mért távolság (8,1) (mm)	165
Levegő hővesztesége Vh (m3/óra)	≤ 1,5

Paraméterek

Termékbesorolás	BE típus
Tüzelőanyag: fa / fabrikett / barnaszénbrikett [D / DB / HB]	
Megengedett üzemanyag-fogyasztás névleges teljesítménynél (kg/óra) [D / DB / HB]	2,0 / 2,0 / 1,6
Fűtött tér (m3)	70 - 170
Energiahatékonyság (%) [D / DB / HB]	80,4 / 80,7 / 83,4
Szezonális energiahatékonyság ηs (%)	70,4
Energiahatékonysági index EEI / Energiahatékonysági osztály	107 / A
Minimális kéményhuzat (Pa)	12
Füstgáz kimeneti hőmérséklet (°C) [D / DB / HB]	281 / 272 / 288
Füstgáz tömegáram (g/s) [D / DB / HB]	6,7 / 6,9 / 5,6
CO-koncentráció 13% O2 tartalom mellett (mg/Nm3) [D / DB / HB]	1103 / 956 / 722
NOx koncentráció 13% O2 tartalomnál (mg/Nm3) [D / DB / HB]	118 / 71 / 112
OGC-koncentráció 13% O2 tartalom mellett (mg/Nm3) [D / DB / HB]	61 / 69 / 52
Porkoncentráció 13% O2 tartalom mellett (mg/Nm3) [D / DB / HB]	39 / 38 / 36
Többszörös ajtózárás	Igen
Szakaszos működés (INT) / Folyamatos működés (NOC)	INT

Füstcső

Füstcső csatlakozás (4)	felső / hátsó
Füstcső átmérője (mm)	Ø 150
A hátsó füstcső tengelyének magassága a padlótól (5) (mm)	944
A felső füstcső tengelyétől a termék leghátsó részéig mért távolság (6) (mm)	160
Kémény hőmérsékleti osztály	T 400 G
Maximális kéményterhelés mchim (kg)	-

Csatlakozás egy közös kéményhez	Nem

Vizsgák

EN 16510-1	Igen
EN 16510-2-1	Igen
I. BImSchV Stufe 2	Igen
ÖKODESIGN	Igen

Minimális távolságok gyúlékony anyagoktól

Mennyezeti dC (mm)	>750
Üveg előtti rész dP (mm)	800
Padló elülső magassága dF (mm)	0
Padló alsó része dB (mm)	0
Oldalsó sugárzási tartomány dL (mm)	400
Oldalsó rész dS1 / dS2 / dS3 (mm)	200 / 200 / 200
Oldalsó rész dS (mm)	200
Hátsó rész dR (mm)	200
Minimális távolság nem éghető anyagból készült falaktól dnon (mm)	50

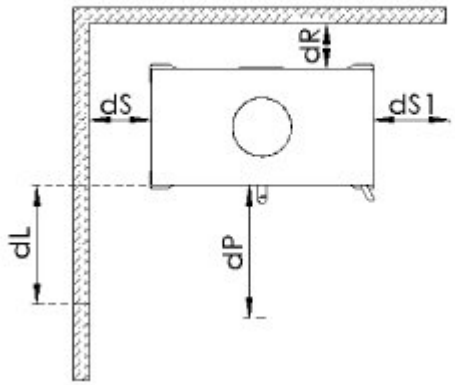

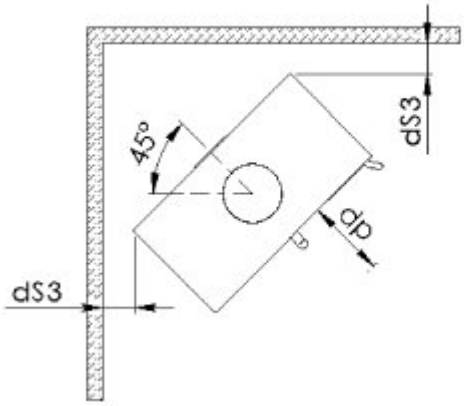

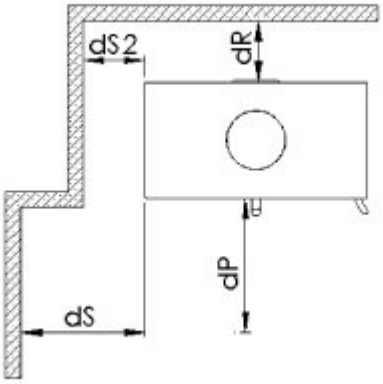

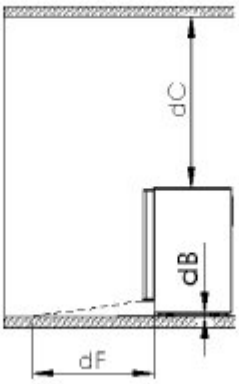

Gépi fordítás - nincs ellenőrizve.
A változatlan eredeti a dokumentum végén.

Méretezett vázlat

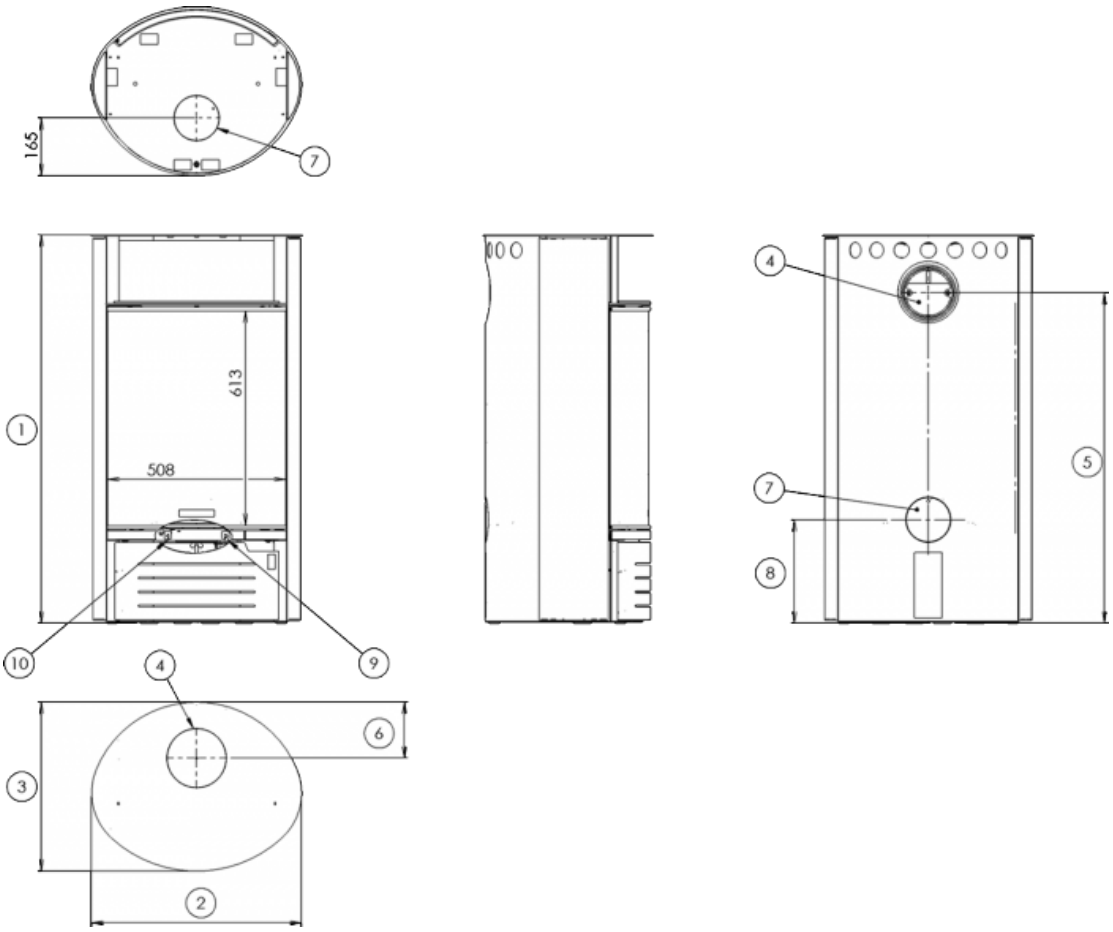

További információk

1	mag.	1110 mm
2	szél.	599 mm
3	mélység	483 mm
4	kémény	Ø 150 mm
5	a hátsó füstcső tengelyének magassága a padlótól	944 mm
6	a felső füstcső tengelyétől a termék leghátsó részéig mért távolság	160 mm
7	központi levegőellátás	Ø 100 mm
8	a központi levegőbeömlő tengely magassága a padlótól	296 mm
8.1	a központi levegőbeömlő tengelyétől a termék leghátsó részéig mért távolság	165 mm
9	elsődleges levegőellátás-szabályozó - behúzott, nyitott	
10	másodlagos levegőellátás vezérlése - behúzott, nyitott	

Gépi fordítás - nincs ellenőrizve.
A változatlan eredeti a dokumentum végén.

Termékellenőrzés

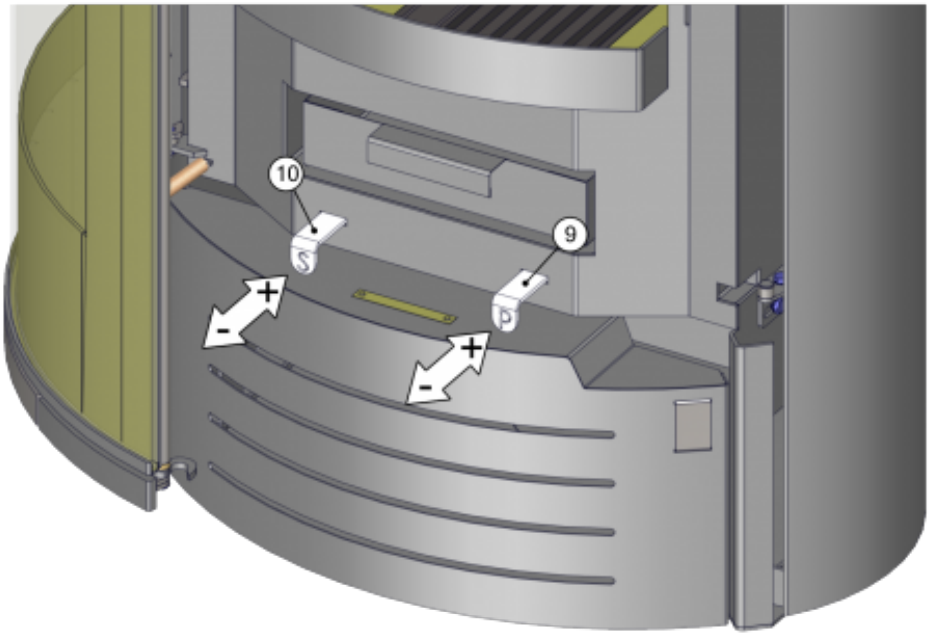

Fűtés fával és fabriketttel

A teljesítményt csak a másodlagos levegő szabályozójával (10-es pozíció) szabályozza. A gyártó azt javasolja, hogy a kályha begyújtása után a primer levegőbeömlőt (9-es pozíció) teljesen vagy majdnem teljesen zárja el.

Barnaszénbriketttel történő fűtés Megjegyzés: Barnaszénbriketttel történő fűtéshez növelni kell az elsődleges levegőellátást. A növelés mértékét a kályha és a kémény konkrét huzatviszonyai alapján kell ellenőrizni.

A teljesítményt csak az elsődleges levegőszabályozóval (9-es pozíció) szabályozza. A gyártó azt javasolja, hogy a kályha begyújtása után a másodlagos levegőbeömlőt (10-es pozíció) teljesen vagy majdnem teljesen zárja el.

Gyártó: ABX, spol. s r.o., Žitná 1091/3, 408 01 Rumburk, Csehország

tel.: 412 332 523 , 412 333 614 , fax: 412 333 521 , e-mail: info@abx.cz , weboldal: www.abx.cz

Szolgáltatás: ABX s ro, Plynární 1518/12 , 408 01 Rumburk, tel.: 412 372 147 , fax: 412 375 113 , e-mail: reklamace@abx.cz

Állapot: 01.4. 2026

Gépi fordítás - nincs ellenőrizve.
A változatlan eredeti a dokumentum végén.

Technický list výrobku (cs)

Krbová kamna Typ: 390

ATLANTIK 7 III



Technický list výrobku (cs)

Krbová kamna Typ: 390

ATLANTIK 7 III

Technické parametry

390 AID

Výkon

Jmenovitý tepelný výkon (kW) / **Regulovatelný tepelný výkon** (kW)	6,5 / 3,0 - 8,5

Rozměry

Výška (1) x **Šířka** (2) x **Hloubka** (3) (mm)	1110 x 599 x 483
Vnitřní rozměr topeniště (š x v x h) / **Maximální délka polen** (mm)	390 x 465 x 300 / 350

Hmotnost podle obložení

kámen (kg)	170
plech (kg)	106

Vzduch

Centrální přívod vzduchu (7) / **průměr** (mm) / **hrdlo součástí kamen**	ano / Ø 100 / ne
Ovládání sekundárního vzduchu / **Ovládání primárního vzduchu** / **Terciární přívod vzduchu**	ano / ano / ano
Automatická regulace přívodu vzduchu	ne
Výška osy centrálního přívodu vzduchu od podlahy (8) (mm)	296
Vzdálenost osy centrálního přívodu vzduchu k nejzadnější části výrobku (8.1) (mm)	165
Tepelná ztráta vzduchu V_h (m^3/hod)	≤ 1,5

Parametry

Klasifikace výrobku	Typ BE
Palivo: dřevo / dřevěné brikety / hnědouhelné brikety [*D / DB / HB*]	
Spotřeba přípustného paliva při jmenovitém výkonu (kg/hod) [*D / DB / HB*]	2,0 / 2,0 / 1,6
Vytápěný prostor (m^3)	70 - 170
Energetická účinnost (%) [*D / DB / HB*]	80,4 / 80,7 / 83,4
Sezónní energetická účinnost η_s (%)	70,4
Index energetické účinnosti EEI / **Třída energetické účinnosti**	107 / A
Minimální tah komína (Pa)	12
Výstupní teplota spalin (°C) [*D / DB / HB*]	281 / 272 / 288
Hmotnostní tok spalin (g/s) [*D / DB / HB*]	6,7 / 6,9 / 5,6
Koncentrace CO při 13 % O_2 (mg/Nm^3) [*D / DB / HB*]	1103 / 956 / 722
Koncentrace NO_x při 13 % O_2 (mg/Nm^3) [*D / DB / HB*]	118 / 71 / 112
Koncentrace OGC při 13 % O_2 (mg/Nm^3) [*D / DB / HB*]	61 / 69 / 52
Koncentrace prachu při 13 % O_2 (mg/Nm^3) [*D / DB / HB*]	39 / 38 / 36
Vícenásobné zavírání dvířek	ano
Přerušovaný provoz (INT) / Nepřetržitý provoz (NOC)	INT

Kouřovod

Připojení kouřovodu (4)	horní / zadní
Průměr kouřovodu (mm)	Ø 150
Výška osy zadního kouřovodu od podlahy (5) (mm)	944
Vzdálenost osy horního kouřovodu k nejzadnější části výrobku (6) (mm)	160
Teplotní třída komínu	T 400 G
Maximální zatížení komínu m_{chim} (kg)	-

Připojení na společný komín	ne

Zkoušky

ČSN EN 16510-1	ano
ČSN EN 16510-2-1	ano
I. BImSchV Stufe 2	ano
EKODESIGN	ano

Minimální odstupové vzdálenosti od hořlavých materiálů

Strop d_C (mm)	>750
Část před sklem d_P (mm)	800
Podlaha v přední části d_F (mm)	0
Podlaha spodní část d_B (mm)	0
Boční oblast sálání d_L (mm)	400
Boční část d_{S1} / d_{S2} / d_{S3} (mm)	200 / 200 / 200
Boční část d_S (mm)	200
Zadní část d_R (mm)	200
Minimální vzdálenost od stěn z nehořlavých materiálů d_{non} (mm)	50

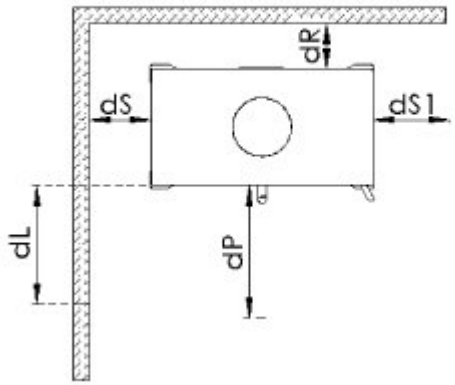

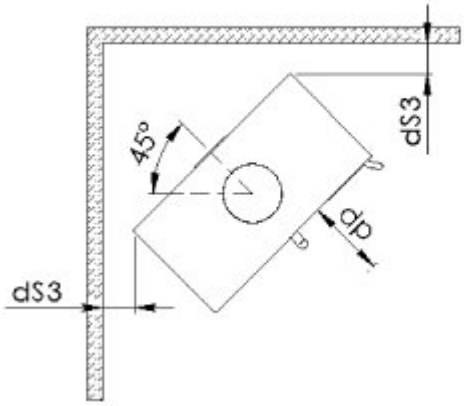

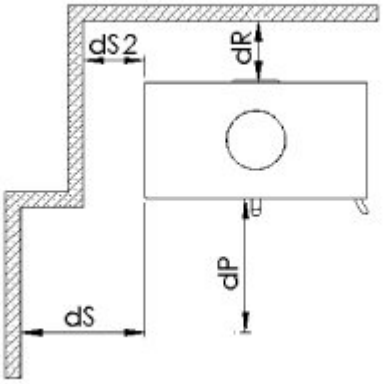

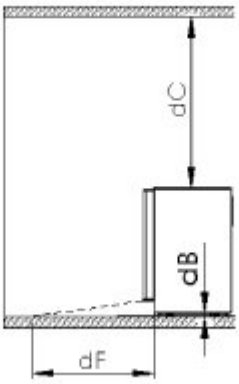

Rozměrový náčrt

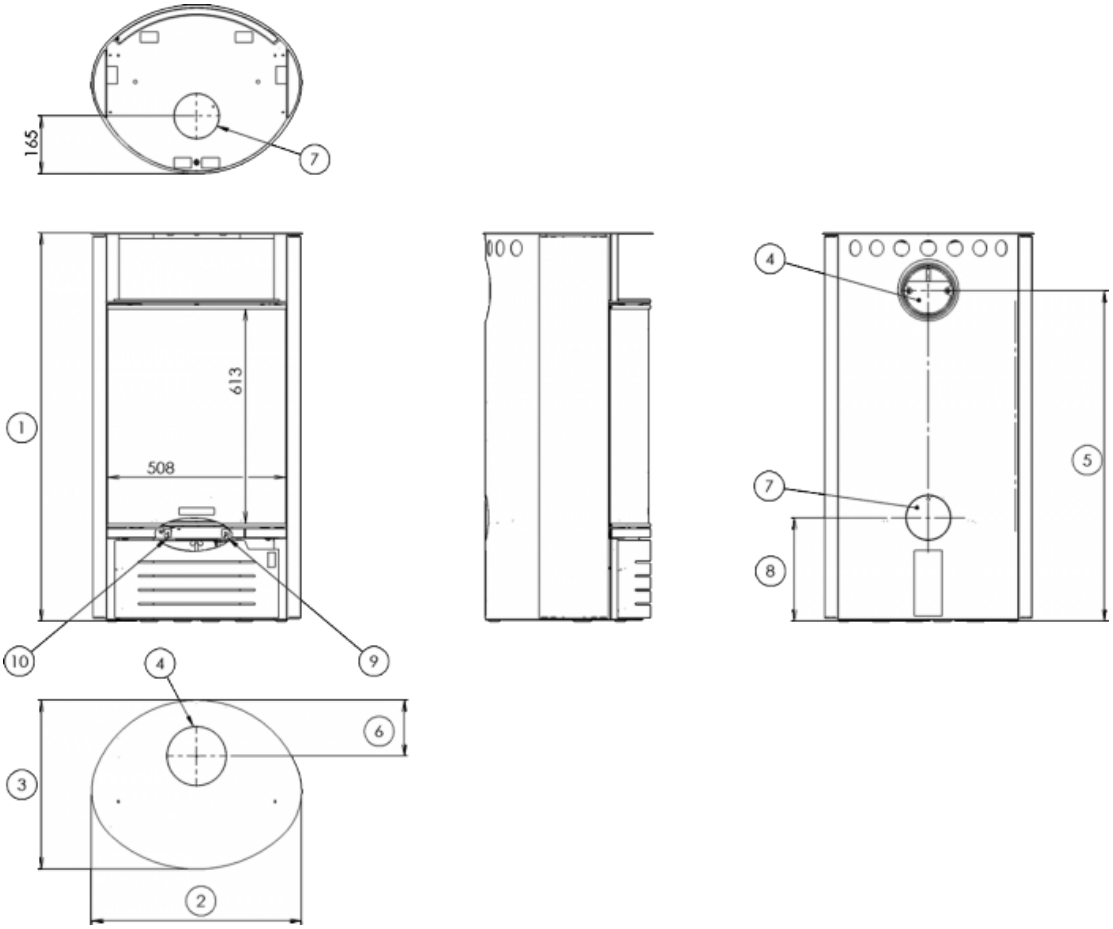

Doplňující informace

1	výška	1110 mm
2	šířka	599 mm
3	hloubka	483 mm
4	kouřovod	Ø 150 mm
5	výška osy zadního kouřovodu od podlahy	944 mm
6	vzdálenost osy horního kouřovodu k nejzadnější části výrobku	160 mm
7	centrální přívod vzduchu	Ø 100 mm
8	výška osy centrálního přívodu vzduchu od podlahy	296 mm
8.1	vzdálenost osy centrálního přívodu vzduchu k nejzadnější části výrobku	165 mm
9	ovládání primárního přívodu vzduchu - zasunuto otevřeno	
10	ovládání sekundárního přívodu vzduchu - zasunuto otevřeno	

Ovládání produktu

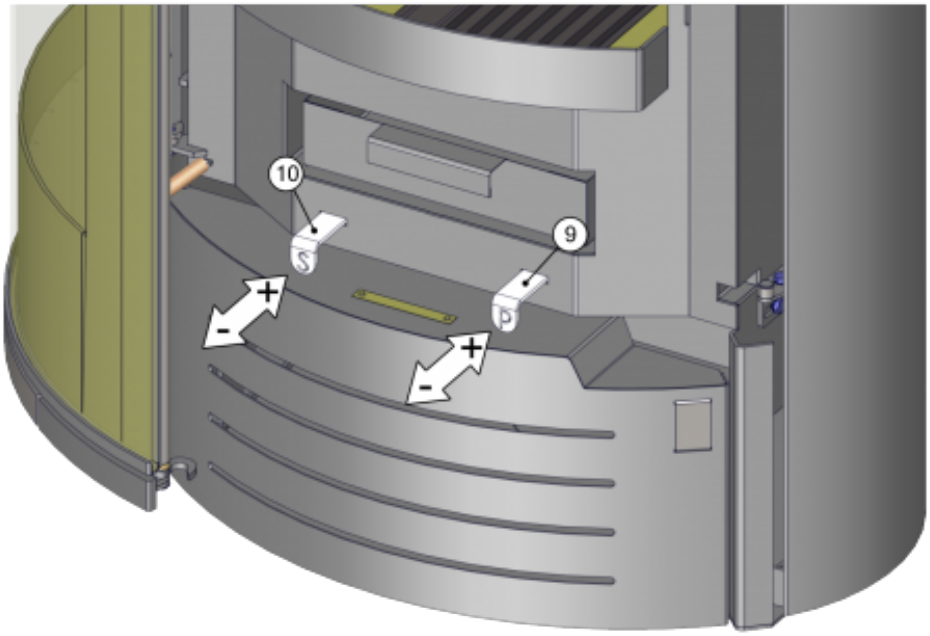

Topení dřevem a dřevěnými briketami

Výkon regulujte jen pomocí sekundárního regulátoru vzduchu (pozice 10). Primární přisávání vzduchu (pozice 9) výrobce doporučuje po rozhoření kamen uzavřít zcela či téměř.

Topení hnědouhelnými briketami

Pozn.: Topení hnědouhelnými briketami vyžaduje zvětšení přívodu primárního vzduchu. Míru zvětšení je třeba ověřit dle konkrétních tahových poměrů kamen a komína.

Výkon regulujte jen pomocí primárního regulátoru vzduchu (pozice 9). Sekundární přisávání vzduchu (pozice 10) výrobce doporučuje po rozhoření kamen uzavřít zcela či téměř.

Výrobce: ABX, spol. s r.o., Žitná 1091/3, 408 01 Rumburk, Česká republika

tel.: 412 332 523, 412 333 614, fax: 412 333 521, e-mail: info@abx.cz, web: www.abx.cz

Servis: ABX s r.o., Plynární 1518/12, 408 01 Rumburk, tel.: 412 372 147, fax: 412 375 113, e-mail: reklamace@abx.cz

Stav ke dni: 01.4. 2026