Epic / Fenix / Brillo

Műszaki dokumentáció
Kandalló kályha

HU

Gépi fordítás - nincs ellenőrizve.
A változatlan eredeti a dokumentum végén.

04353150014000d

Bevezetés

Köszönjük szépen, hogy megvásárolta termékünket!

A fűtőberendezés leírása részletes információkat nyújt a fűtőberendezés felépítéséről, műszaki adatairól és működéséről.
Javasoljuk, hogy figyelmesen olvassa el ezt az információt. Ez segít elkerülni a lehetséges hibákat a telepítés és üzemeltetés során.

A részletes telepítési és üzemeltetési feltételeket az Általános kezelési utasításban találja (a szállítási terjedelemben található).

Megjegyzések a szövegben



A legfontosabbak a FIGYELMEZTETÉS jelzéssel ellátott megjegyzések. A FIGYELMEZTETÉS jelzéssel ellátott megjegyzések a fűtőberendezés károsodásának vagy sérülésének súlyos kockázatára figyelmeztetnek.



A Figyelmeztetés feliratú megjegyzés a fűtőtest esetleges károsodására figyelmeztet.



A „Fontos” feliratú megjegyzés a fűtőberendezés működésével kapcsolatos fontos információkra hívja fel a figyelmet.



Így a megjegyzés olyan információkra hívja fel a figyelmét, amelyek általánosságban fontosak a fűtőberendezés működése szempontjából.

Gépi fordítás - nincs ellenőrizve.
A változatlan eredeti a dokumentum végén.

Tartalomjegyzék

1. Műszaki leírás 1
1.1. Epic 1
1.2. Fenix 2
1.3. Brillo 3
2. Alkatrészlista 4
2.1. Az Epic/Brillo modell teljes lebontása 4
2.2. A Fenix modell teljes lebontása 6
2.3. A1 részlet 8
3. Könnyű vezérlés 9
4. Levegőellátás cseréje 10
5. A füstcső cseréje 11
5.1. Epic 11
5.2. Brillo 12
6. Csatlakozás koncentrikus kéményhez 13
6.1. Összeszerelési utasítások 14

Gépi fordítás - nincs ellenőrizve.
A változatlan eredeti a dokumentum végén.

2. Alkatrészlista

2.1. Az Epic/Brillo modell általános lebontása

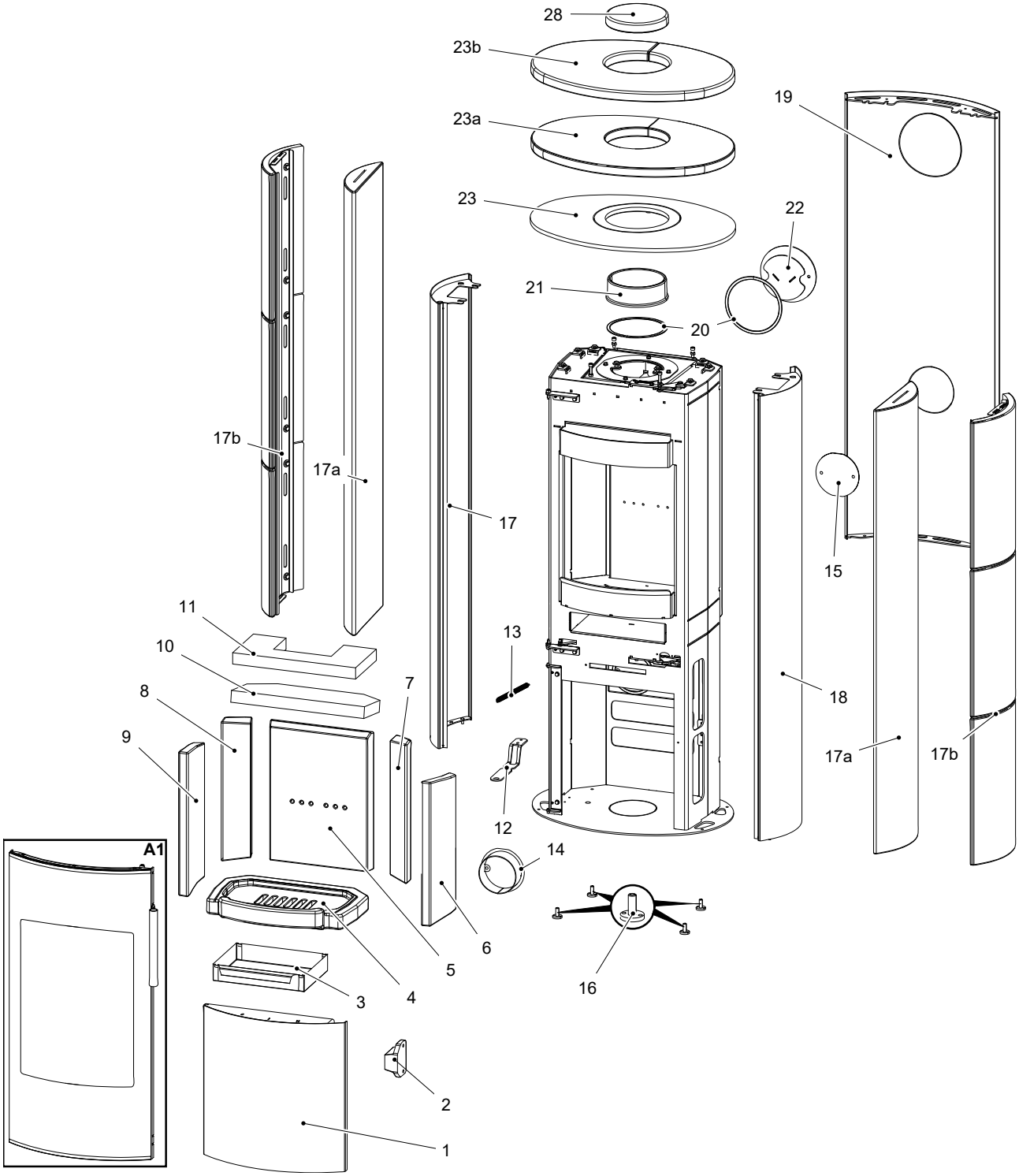

Gépi fordítás - nincs ellenőrizve.
A változatlan eredeti a dokumentum végén.

Pozíció	Név	Összeg	Cikkszám
Összességében Epic/Brillo modell összecsapás			
A1	Tűztér ajtó (garnitúra)/fekete	1 db	0435315405300
1	Ajtó alja/fekete	1 db	0435315005360
2	Mágnes	1 db	0595015005002
3	Hamutartó	1 db	0494015005603
4	Rostély	1 db	0494015005501
5	Hátlap (30x274x366,2)	1 db	0494015005502
6	Jobb oldal (26x382,2x159,7)	1 db	0494015005504
7	Jobb hátsó oldal (28x89,5x373,5)	1 db	0494015005515
8	Bal hátsó oldal (28x89,5x373,5)	1 db	0494015005505
9	Bal oldal (26x382,2x159,7)	1 db	0494015005503
10	Alsó szűrő (vermikulit)	1 db	0494015005506
11	Felső szűrő (vermikulit)	1 db	0494015005507
12	Vezérlő fogantyú	1 db	0435315005047
13	Ajtórugó	1 db	0491015005031
14	Külső levegőbeömlő/fekete	1 db	0494015005065
15	Levegőbemeneti dugó/fekete	1 db	0494015005061
16	Szintező láb	4 db	0494015005090
17	Oldalsó borítás bal/fehér	1 db	0494015006120
17	Bal oldali borítás/titán	1 db	0494015016120
17a	Oldalburkolat kő/fakő	2 db	0494015005171
17a	Oldalburkolat kő/homokkő Graywood	2 db	0494015015171
17b	Oldalburkolat kerámia/elefántcsont	2 db	0494015305170
18	Oldalsó borítás jobb/fehér	1 db	0494015006110
18	Jobb oldali burkolat/titán	1 db	0494015016110
19	Hátlap/fehér	1 db	0494015006130
19	Hátlap/titán	1 db	0494015015130
19	Hátlap/fekete	1 db	0494015016130
20	Füstgáztömítés 8x2 mm	470 mm	0040208020006
21	Füst/fekete	1 db	0494015005020
22	Füstcső dugó/fekete	1 db	0494015005030
23	Fedél/fehér	1 db	0435315005800
23	Fedél/titán	1 db	0435315006800
23a	Fedő kő/fakő	1 db	0494015005173
23a	Szürkefa kő/homokkő fedél	1 db	0494015015173
23b	Kerámia fedél/elefántcsont	1 db	0494015305173
28	Kerámia fedél/elefántcsont	1 db	0494015305174

Gépi fordítás - nincs ellenőrizve.
A változatlan eredeti a dokumentum végén.

2.2. A Fenix modell általános felvétele

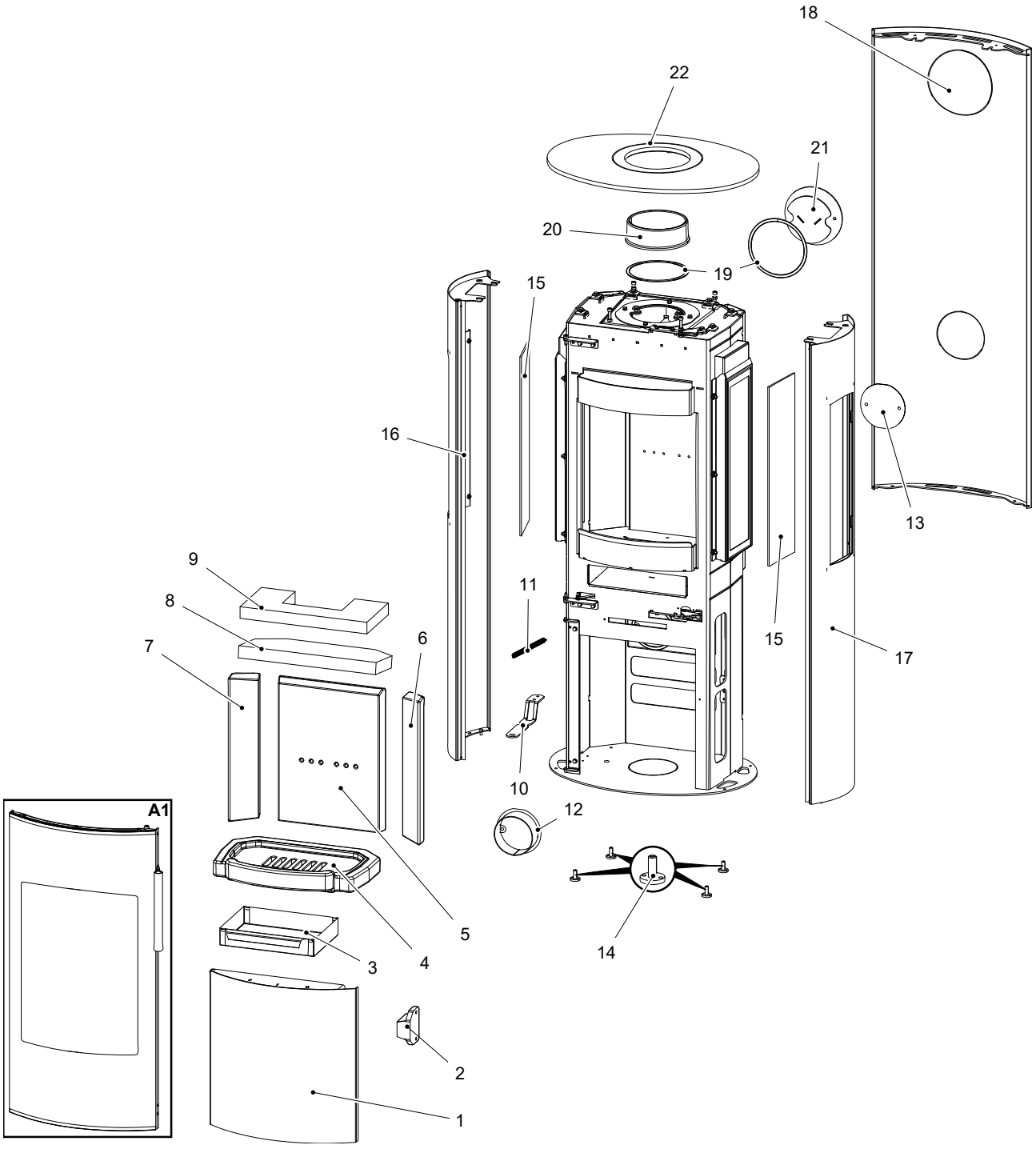

Pozíció	Név	Összeg	Cikkszám
Fenix modell teljes képe			
A1	Tűztér ajtó (garnitúra)/fekete	1 db	0435315405300
1	Ajtó alja/fekete	1 db	0435315005360
2	Mágnes	1 db	0595015005002
3	Hamutartó	1 db	0494015005603

Gépi fordítás - nincs ellenőrizve.
A változatlan eredeti a dokumentum végén.

4	Rostély	1 db	0494015005501
5	Hátlap (30x274x366,2)	1 db	0494015005502
6	Jobb hátsó oldal (28x89,5x373,5)	1 db	0494015005515
7	Bal hátsó oldal (28x89,5x373,5)	1 db	0494015005505
8	Alsó szűrő (vermikulit)	1 db	0494015005506
9	Felső szűrő (vermikulit)	1 db	0494015005507
10	Vezérlő fogantyú	1 db	0435315005047
11	Ajtórugó	1 db	0491015005031
12	Külső levegőbeömlő/fekete	1 db	0494015005065
13	Levegőbemeneti dugó	1 db	0494015005061
14	Szintező láb	4 db	0494015005090
15	Hőálló üveg (4x120x460)	2 db	0494015005322
16	Oldalsó borítás bal/fekete	1 db	0435315405150
17	Oldalsó borítás jobb/fekete	1 db	0435315405140
18	Hátlap/fekete	1 db	0494015016130
19	Füstgáztömítés 8x2 mm	470 mm	0040208020006
20	Füst/fekete	1 db	0494015005020
21	Füstcső dugó/fekete	1 db	0494015005030
22	Fedél/fekete	1 db	0435315015800

Gépi fordítás - nincs ellenőrizve.
A változatlan eredeti a dokumentum végén.

2.3. A1 részlet

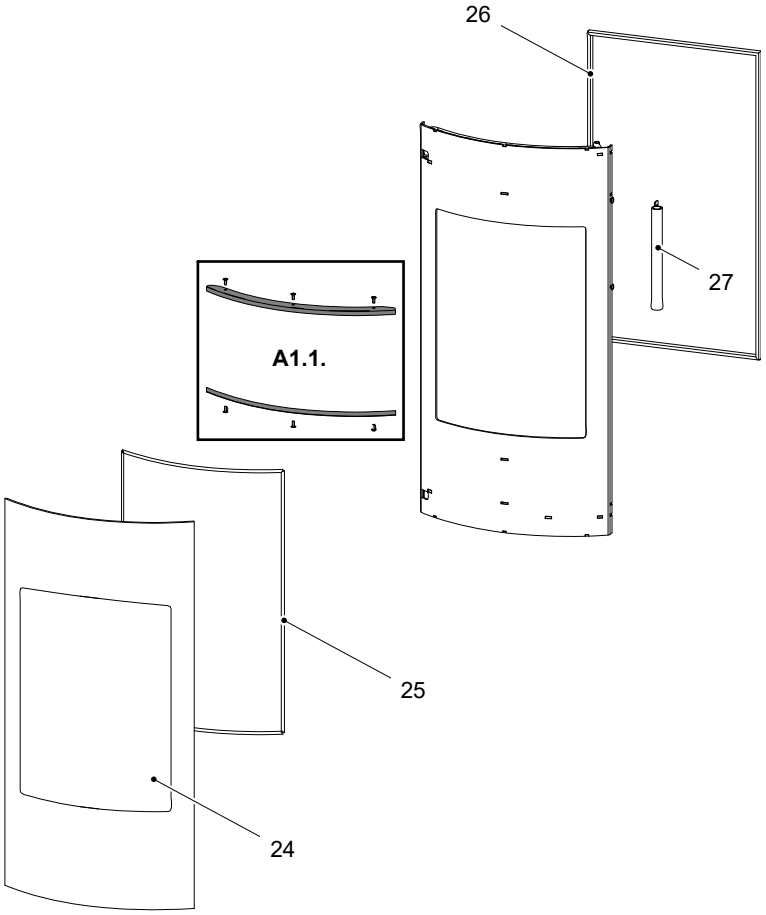

Pozíció	Név	Összeg	Cikkszám
A1 részlet			
A1.1.	Pohártartó — szett/fekete	1 db	0435315405301
24	Hőálló üveg (4x378x768 R346)	1 db	0435315005324
25	Üvegtömítő zsinór 6 mm	1500 mm	0040300060005
26	Ajtótömítő zsinór 16 mm	2200 mm	0040300160005
27	Ajtókilincs/fekete	1 db	0435315005370

Gépi fordítás - nincs ellenőrizve.
A változatlan eredeti a dokumentum végén.

3. Könnyű vezérlés

Mindhárom levegőbemenet - elsődleges, másodlagos és harmadlagos - vezérlése egyetlen szabályozóval.

1. A szabályozó a gyújtáshoz kijelölt helyzetben van (A. ábra). Mindhárom levegőbemeneti nyílás (elsődleges, másodlagos, harmadlagos) nyitva van.
2. Az Easy control szabályozó beállítása fűtés üzemmódba (B. ábra).
3. A szabályozó a levegőbemenetek zárására szolgáló állásban van (C. ábra). Egyik bemenet sincs nyitva (elsődleges, másodlagos, harmadlagos). Ez a helyzet csak akkor használatos, ha a kályha nem működik, miután a fűtési folyamat befejeződött.

FIGYELMEZTETÉS

A fűtési folyamat során a levegőbemeneteket tilos elzárni (C. ábra)! Szélsőséges esetekben robbanás következhet be a kályhában, ami üvegszilánkokat, parázs szétszóródását és tüzet okozhat.

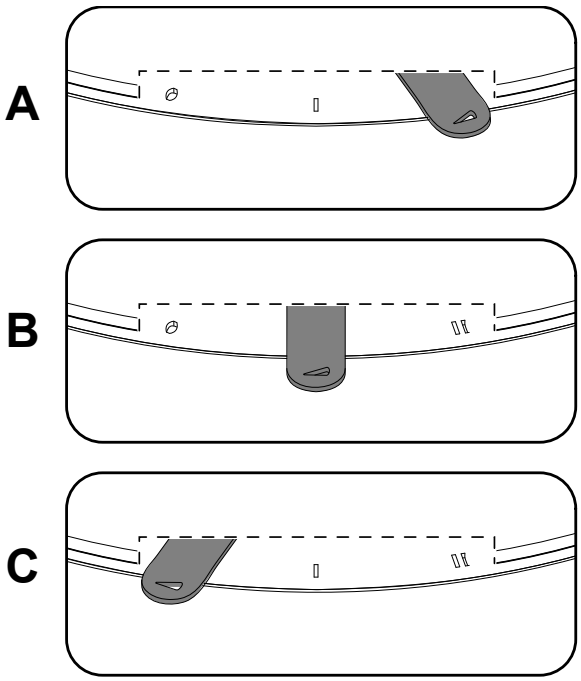

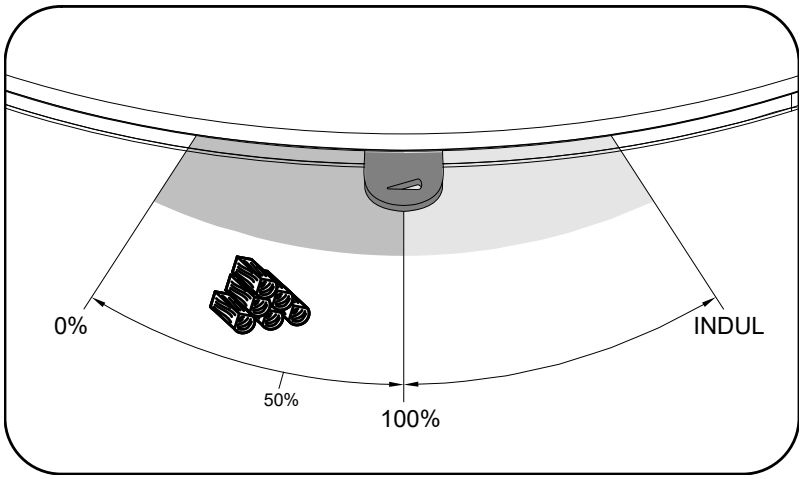

Gépi fordítás - nincs ellenőrizve.
A változatlan eredeti a dokumentum végén.

5. Füstcső csere

5.1. Epic

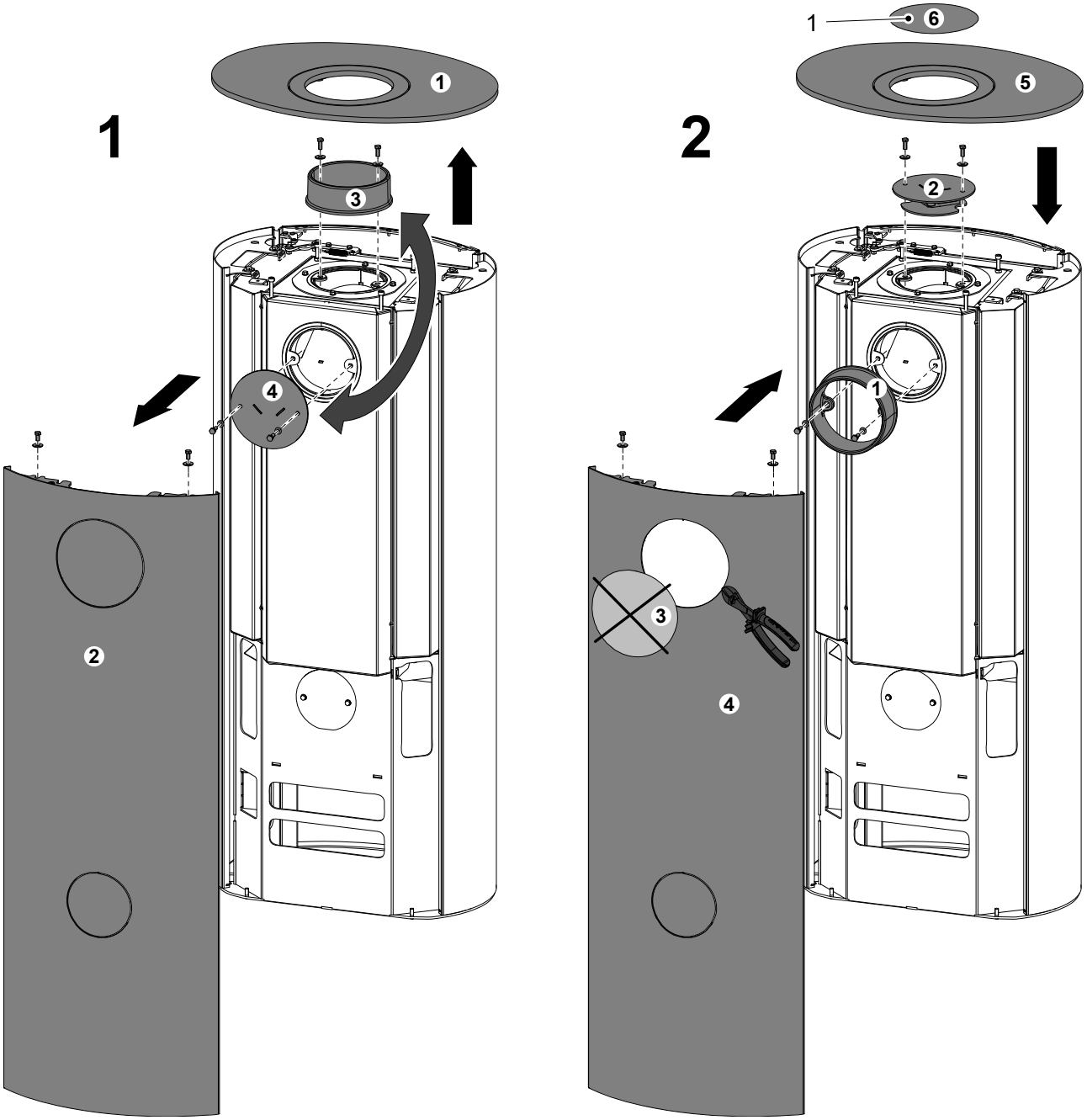

Jegyzet

A fedéldugó (1. poz.) a kályhához mellékelt standard tartozékok része.

Gépi fordítás - nincs ellenőrizve.
A változatlan eredeti a dokumentum végén.

5.2. Brillo

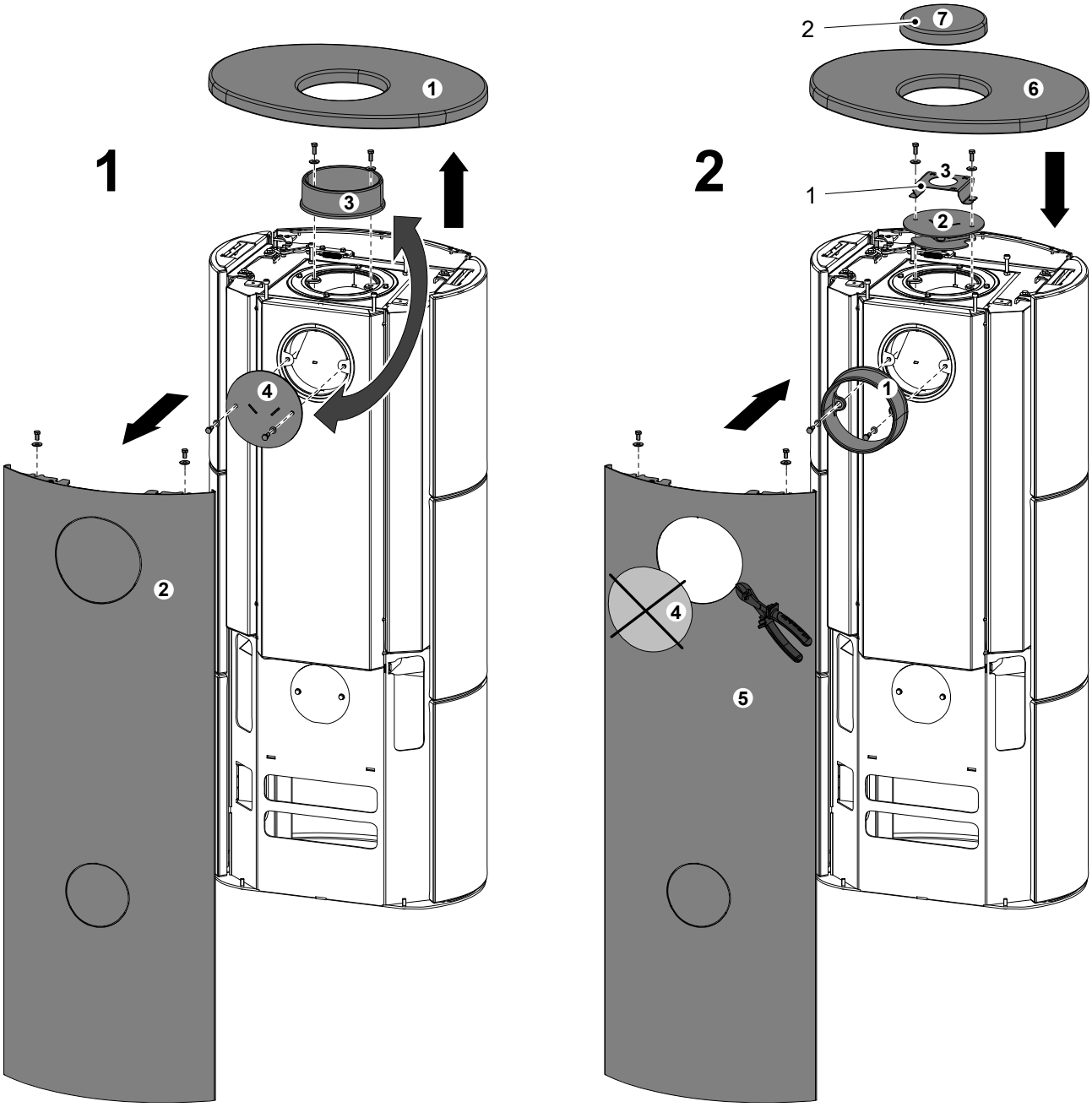

Jegyzet

A kerámia fedél és tartó (1. és 2. poz.) a tűzhelyhez mellékelt standard tartozékok részét képezik.

Gépi fordítás - nincs ellenőrizve.
A változatlan eredeti a dokumentum végén.

6. Csatlakozás koncentrikus kéményhez

Jegyzet

Az Epic/Fenix/Ember/Glow/Brillo/Orba kályhák koncentrikus, kétrétegű kéményrendszerhez csatlakoztathatók, amely egyetlen füstcső testen, vagy inkább a kéményen keresztül biztosítja mind a füstgázok elvezetését, mind a friss égést tápláló levegő bejutását. Ez a csatlakozási konfiguráció nagyobb szabadságot biztosít a felhasználónak a kályha helyének megválasztásában, mivel nem kell figyelembe vennie a levegőellátás csatlakozását a kályha aljához. Ezenkívül ez a csatlakozás jelentősen csökkenti a kályha minimális biztonsági távolságát a gyúlékony falaktól vagy más gyúlékony tárgyaktól, a minimális értékekre, lásd az alábbi táblázatokat.

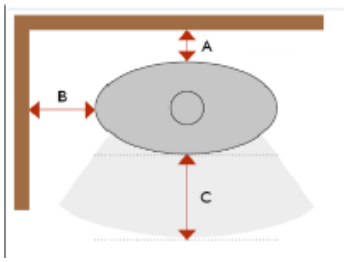

Epic/Brillo

Pozíció	Távolság (mm)
A	50
B	250
C	950

Fenix

Pozíció	Távolság (mm)
A	60
B	350
C	800

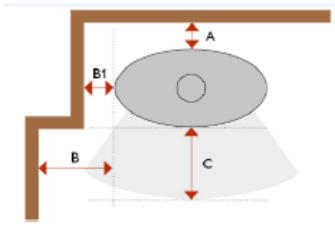

A	50
B	250
B1	150
C	950

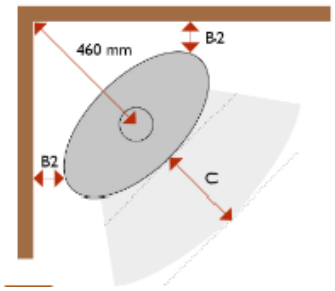

B2	120
C	950

Gépi fordítás - nincs ellenőrizve.
A változatlan eredeti a dokumentum végén.

6.1. Összeszerelési utasítások

Jegyzet

Az Epic Woodstone/Graywood és Brillo esetében a fedelet fémfedőre kell cserélni (cikkszám: 0435315015800).

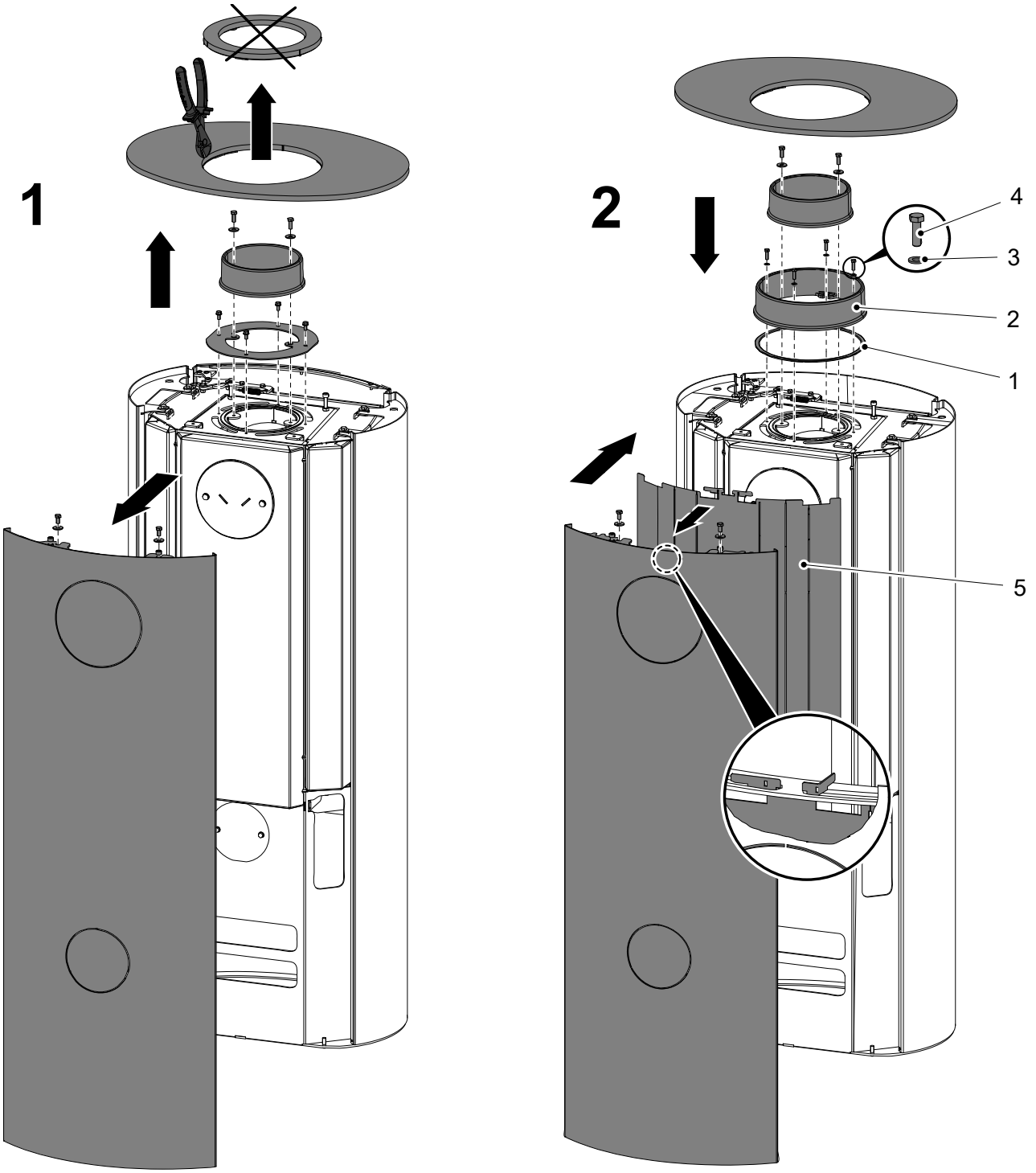

Gépi fordítás - nincs ellenőrizve.
A változatlan eredeti a dokumentum végén.

3

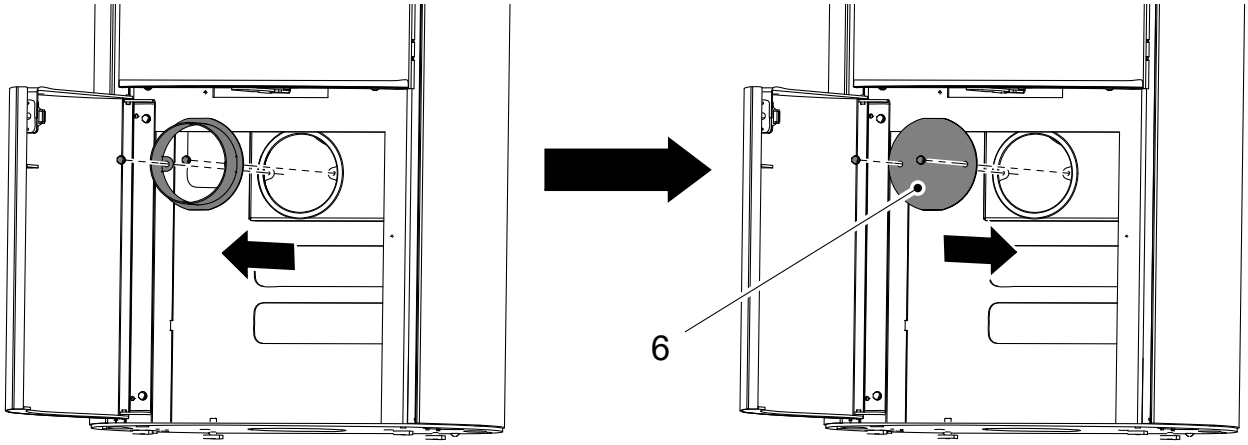

Pozíció	Név	Összeg	Cikkszám
1	8x2 mm-es tömítőzsinór	630 mm	Nem része a tételek, cikkszám 0494015006025
2	Torok D200 mm	1 db	
3	Alátét 5.3 DIN 125	4 db	
4	M5x16-os csavar DIN 933	4 db	
5	Árnyékolás	1 db	
6	Levegőbemeneti dugó	1 db	

Gépi fordítás - nincs ellenőrizve.
A változatlan eredeti a dokumentum végén.

HAAS + SOHN

Epic / Fenix / Brillo

Technická dokumentace
Krbová kamna

CZ

04353150014000d

Úvod

Srdečně děkujeme za zakoupení našeho výrobku!

Popis topidla Vás podrobně seznámí s konstrukcí, technickou specifikací a obsluhou topidla. Doporučujeme seznámit se pozorně s těmito údaji. Vyvarujete se tak případných chyb při vlastní montáži a obsluze.

Podrobné podmínky instalace a obsluhy naleznete ve Všeobecném návodu k obsluze (součást dodávky).

Poznámky v textu



Nejdůležitější jsou poznámky nadepsané **VAROVÁNÍ**. Poznámky nadepsané **VAROVÁNÍ** Vás upozorňují na **vážné nebezpečí poškození topidla či poranění.**



Poznámka nadepsaná **Upozornění** Vás upozorňuje na možná poškození Vašeho topidla.



Poznámka nadepsaná **Důležité** Vás upozorňuje na informace důležité k provozu Vašeho topidla.



Poznámka jako taková Vás upozorňuje zcela obecně na informace důležité k provozu Vašeho topidla.

CZ

Obsah

1. Technický popis 1
1.1. Epic 1
1.2. Fenix 2
1.3. Brillo 3

2. Seznam náhradních dílů 4
2.1. Celkový rozstřel modelu Epic/Brillo 4
2.2. Celkový rozstřel modelu Fenix 6
2.3. Detail A1 8

3. Easy control 9

4. Záměna přívodu vzduchu 10

5. Záměna kouřovodu 11
5.1. Epic 11
5.2. Brillo 12

6. Připojení na koncentrický komín 13
6.1. Montážní návod 14

1. Technický popis

1.1. Epic

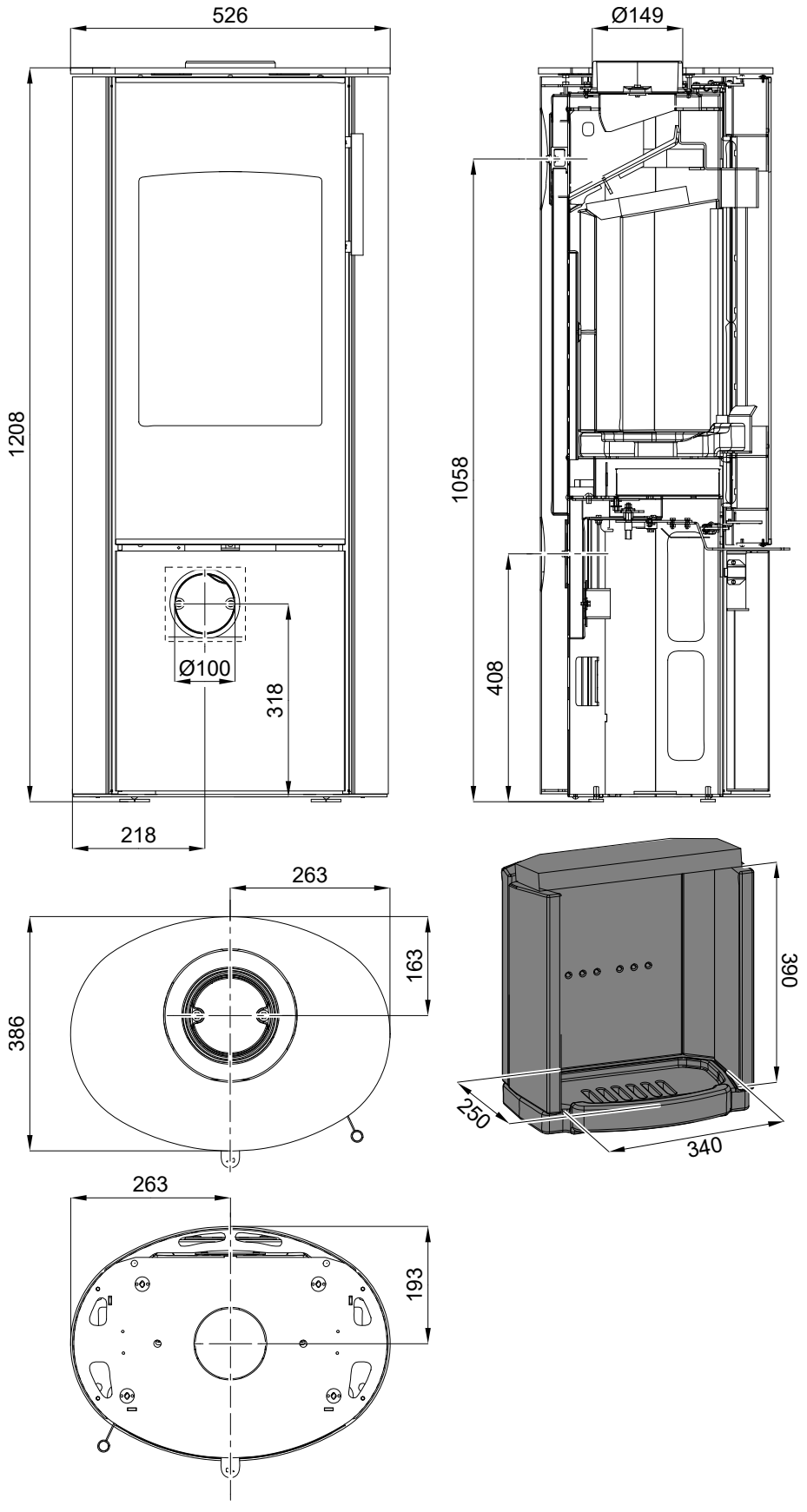

1.2. Fenix

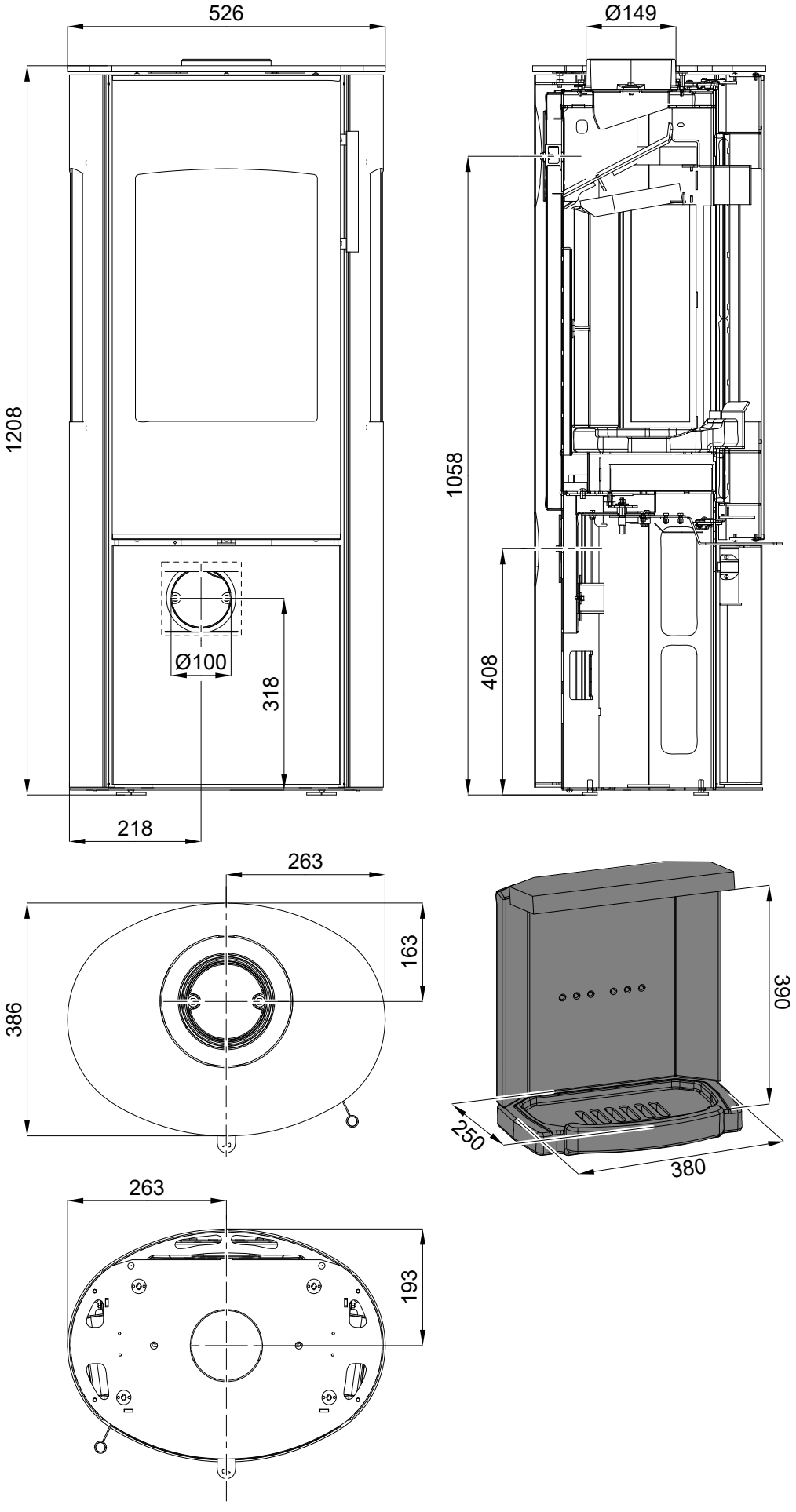
526
1208
Ø100
318
218
Ø149
1058
408
263
163
386
390
250
380
263
193

1.3. Brillo

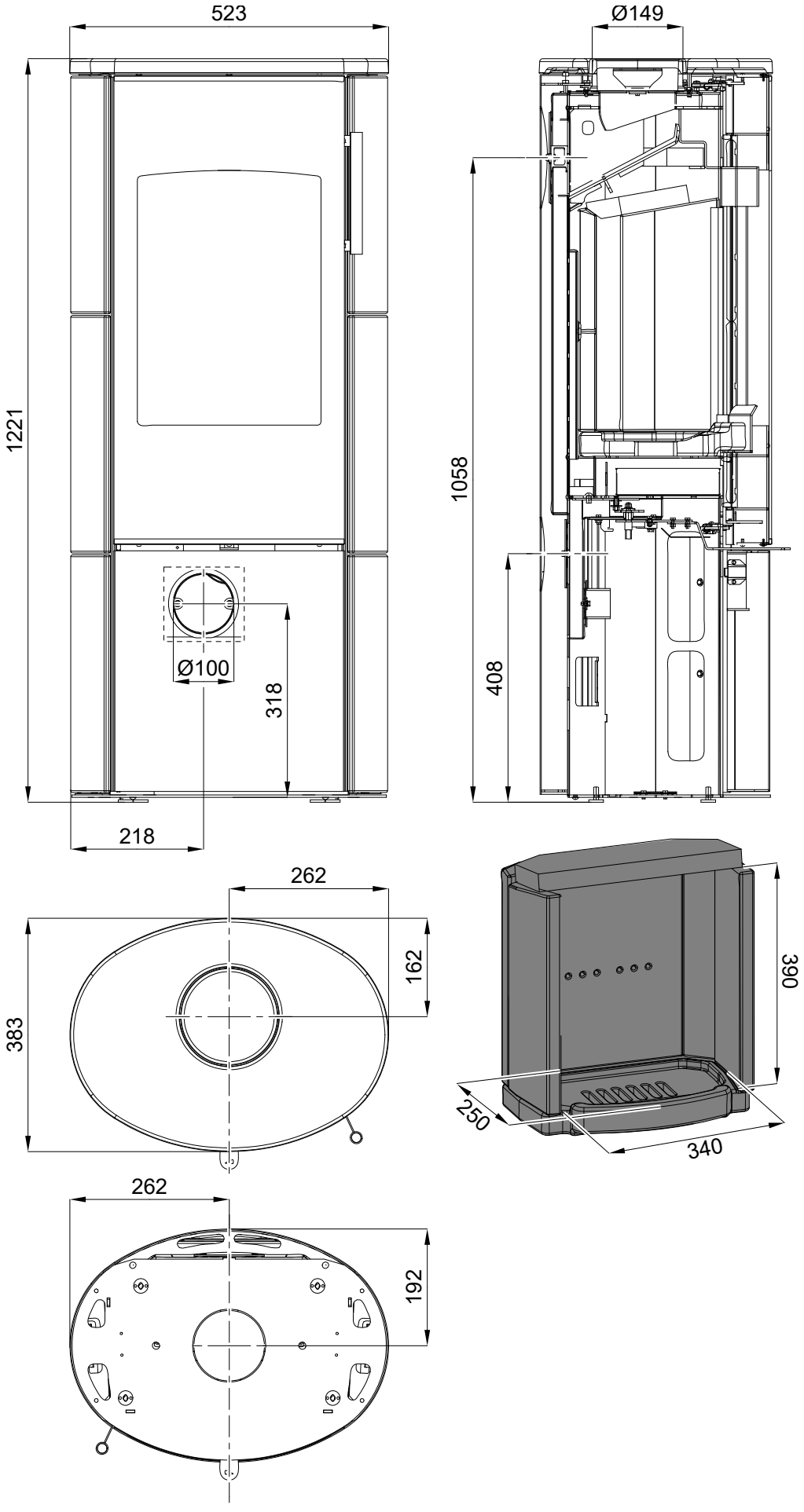
523
Ø149
1221
1058
408
Ø100
318
218
262
162
383
390
250
340
262
192

2. Seznam náhradních dílů

2.1. Celkový rozstřel modelu Epic/Brillo

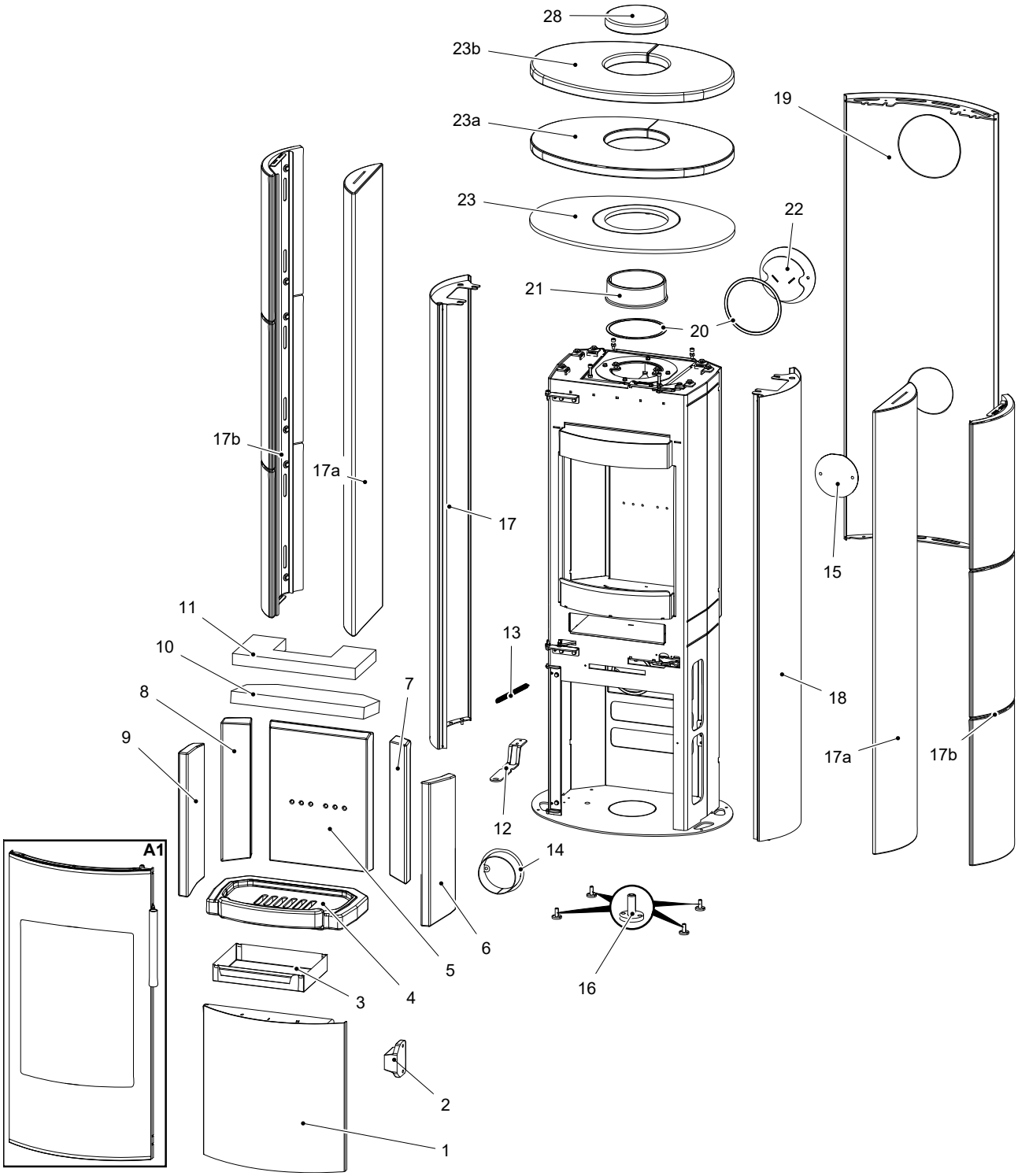

Pozice	Název	Množství	Číslo zboží
Celkový rozstřel modelu Epic/Brillo			
A1	Dvířka topeniště (komplet)/černá	1 ks	0435315405300
1	Dvířka spodní/černá	1 ks	0435315005360
2	Magnet	1 ks	0595015005002
3	Popelník	1 ks	0494015005603
4	Rošt	1 ks	0494015005501
5	Záda (30x274x366,2)	1 ks	0494015005502
6	Bok pravý (26x382,2x159,7)	1 ks	0494015005504
7	Bok zadní pravý (28x89,5x373,5)	1 ks	0494015005515
8	Bok zadní levý (28x89,5x373,5)	1 ks	0494015005505
9	Bok levý (26x382,2x159,7)	1 ks	0494015005503
10	Clona spodní (vermikulit)	1 ks	0494015005506
11	Clona vrchní (vermikulit)	1 ks	0494015005507
12	Madlo regulátoru	1 ks	0435315005047
13	Pružina dveří	1 ks	0491015005031
14	Externí přívod vzduchu/černá	1 ks	0494015005065
15	Záslepka přívodu vzduchu/černá	1 ks	0494015005061
16	Štelovací noha	4 ks	0494015005090
17	Kryt boční levý/bílá	1 ks	0494015006120
17	Kryt boční levý/titan	1 ks	0494015016120
17a	Boční obklad kámen/woodstone	2 ks	0494015005171
17a	Boční obklad kámen/pískovec Graywood	2 ks	0494015015171
17b	Boční obklad keramika/slonová kost	2 ks	0494015305170
18	Kryt boční pravý/bílá	1 ks	0494015006110
18	Kryt boční pravý/titan	1 ks	0494015016110
19	Zadní kryt/bílá	1 ks	0494015006130
19	Zadní kryt/titan	1 ks	0494015015130
19	Zadní kryt/černá	1 ks	0494015016130
20	Těsnění kouřovodu 8x2 mm	470 mm	0040208020006
21	Kouřovod/černá	1 ks	0494015005020
22	Záslepka kouřovodu/černá	1 ks	0494015005030
23	Víko/bílá	1 ks	0435315005800
23	Víko/titan	1 ks	0435315006800
23a	Víko kámen/woodstone	1 ks	0494015005173
23a	Víko kámen/pískovec Graywood	1 ks	0494015015173
23b	Keramické víko/slonová kost	1 ks	0494015305173
28	Keramické víčko/slonová kost	1 ks	0494015305174

2.2. Celkový rozstřel modelu Fenix

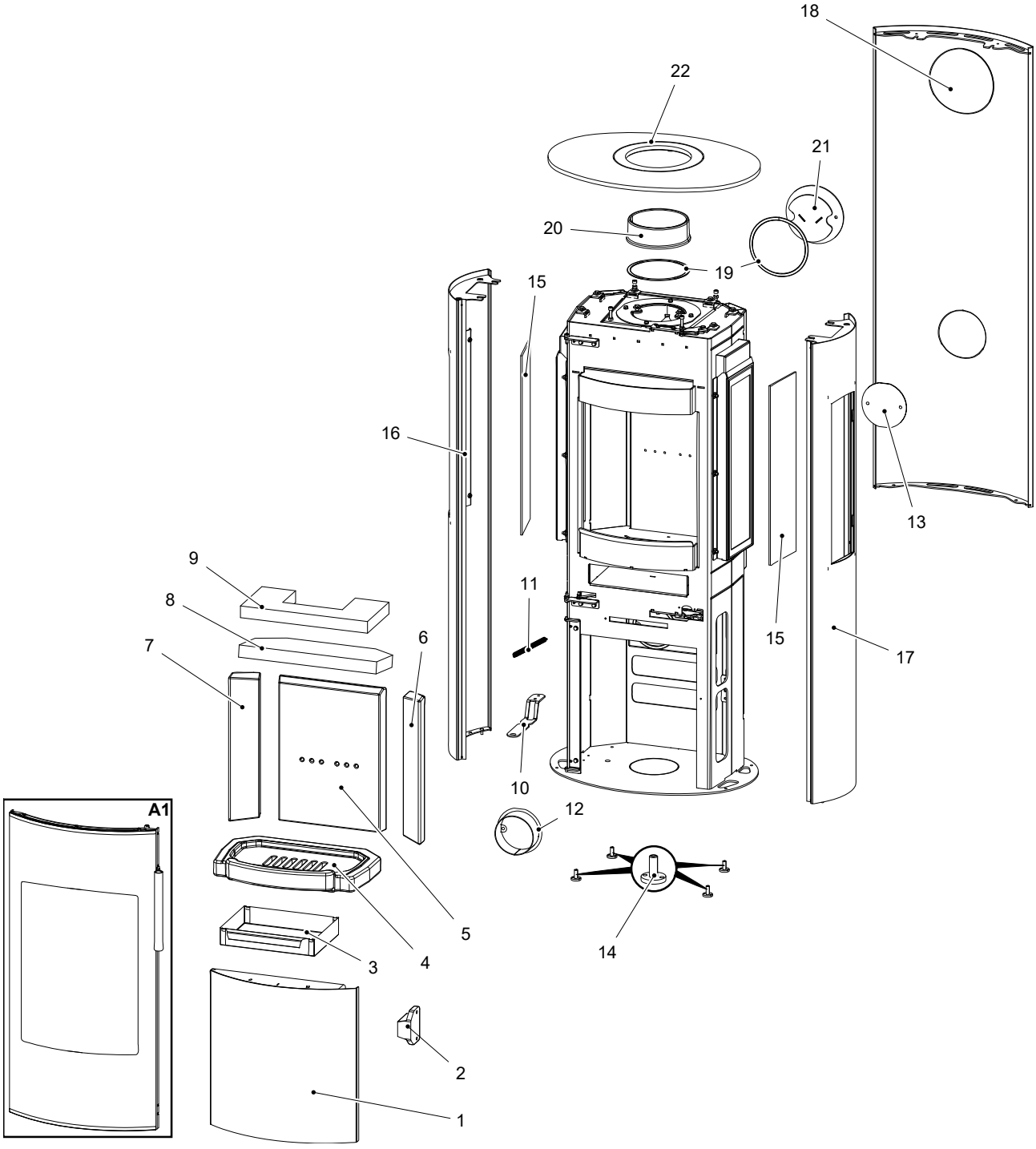

Pozice	Název	Množství	Číslo zboží
Celkový rozstřel modelu Fenix			
A1	Dvířka topeniště (komplet)/černá	1 ks	0435315405300
1	Dvířka spodní/černá	1 ks	0435315005360
2	Magnet	1 ks	0595015005002
3	Popelník	1 ks	0494015005603

4	Rošt	1 ks	0494015005501
5	Záda (30x274x366,2)	1 ks	0494015005502
6	Bok zadní pravý (28x89,5x373,5)	1 ks	0494015005515
7	Bok zadní levý (28x89,5x373,5)	1 ks	0494015005505
8	Clona spodní (vermikulit)	1 ks	0494015005506
9	Clona vrchní (vermikulit)	1 ks	0494015005507
10	Madlo regulátoru	1 ks	0435315005047
11	Pružina dveří	1 ks	0491015005031
12	Externí přívod vzduchu/černá	1 ks	0494015005065
13	Záslepka přívodu vzduchu	1 ks	0494015005061
14	Štelovací noha	4 ks	0494015005090
15	Žáruvzdorné sklo (4x120x460)	2 ks	0494015005322
16	Kryt boční levý/černá	1 ks	0435315405150
17	Kryt boční pravý/černá	1 ks	0435315405140
18	Zadní kryt/černá	1 ks	0494015016130
19	Těsnění kouřovodu 8x2 mm	470 mm	0040208020006
20	Kouřovod/černá	1 ks	0494015005020
21	Záslepka kouřovodu/černá	1 ks	0494015005030
22	Víko/černá	1 ks	0435315015800

2.3. Detail A1

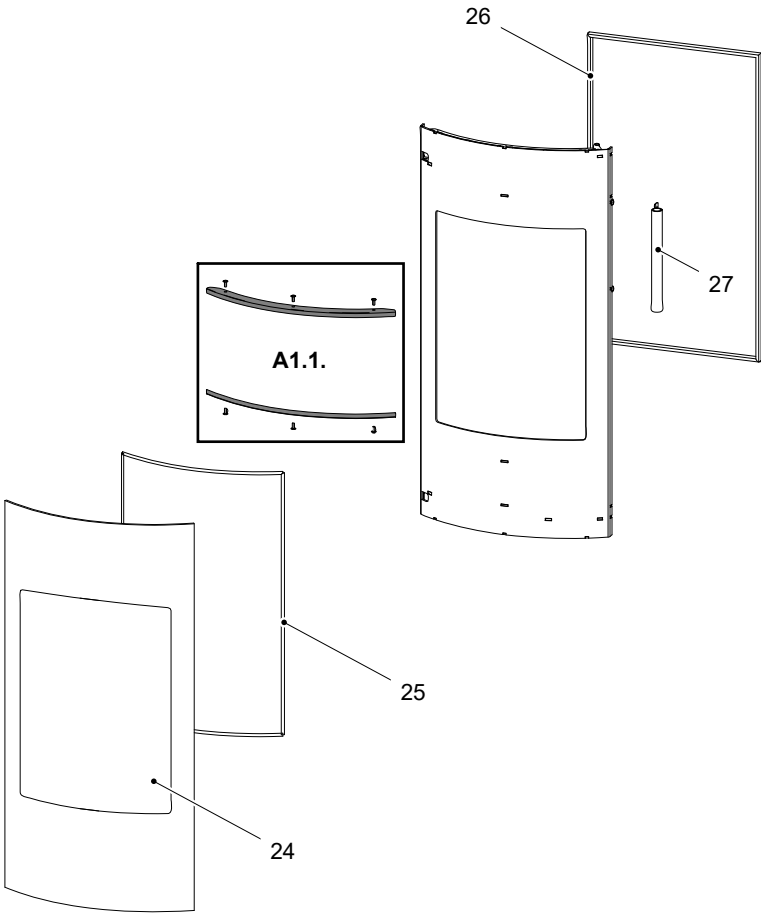

Pozice	Název	Množství	Číslo zboží
Detail A1			
A1.1.	Držák skla — set/černá	1 ks	0435315405301
24	Žáruvzdorné sklo (4x378x768 R346)	1 ks	0435315005324
25	Těsnící šňůra skla 6 mm	1500 mm	0040300060005
26	Těsnící šňůra dveří 16 mm	2200 mm	0040300160005
27	Madlo dveří/černá	1 ks	0435315005370

3. Easy control

Ovládání všech tří přívodů vzduchu-primárního, sekundárního, terciárního-pouze pomocí jednoho regulátoru.

1. Regulátor je v pozici určené pro zátop (obr. A). Jsou otevřeny všechny tři přívody vzduchu (primární, sekundární, terciární).
2. Nastavení regulátoru Easy control v režimu topení (obr. B).
3. Regulátor je v pozici určené pro uzavření přívodů vzduchu (obr. C). Žádný přívod není otevřen (primární, sekundární, terciární). Tato pozice se používá pouze v případě, kdy jsou kamna mimo provoz, po ukončení procesu topení.

VAROVÁNÍ

Během procesu topení nesmí dojít k uzavření přívodů vzduchu (obr. C)! V krajním případě může dojít i k explozi v kamnech a následnému roztříštění skla, rozmetání uhlíků po místnosti a ke vzniku požáru.

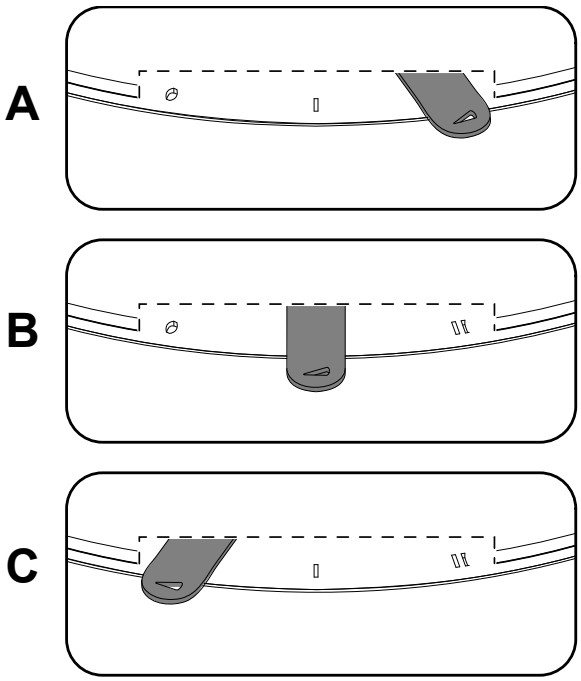

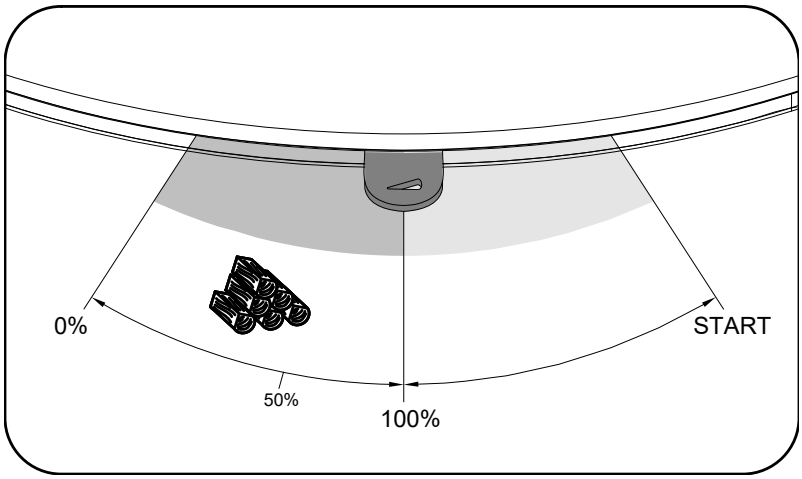

4. Záměna přívodu vzduchu

1

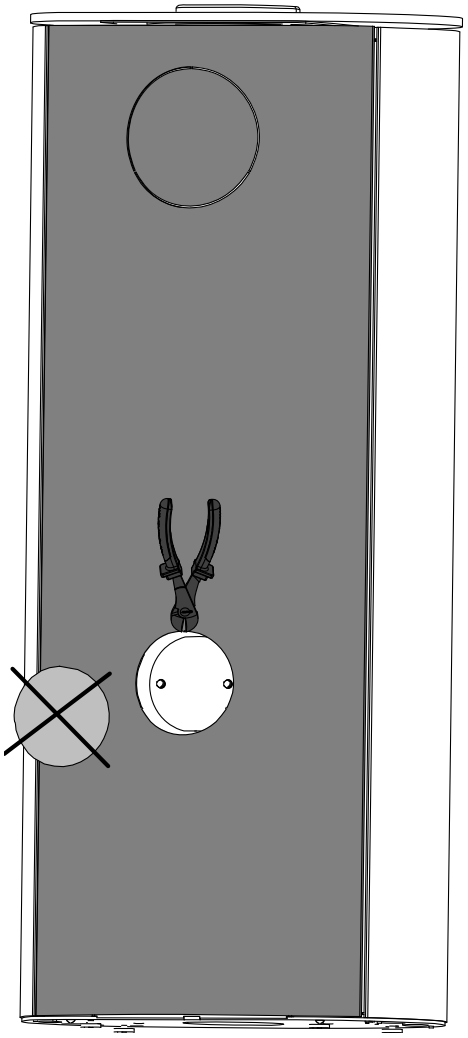

2

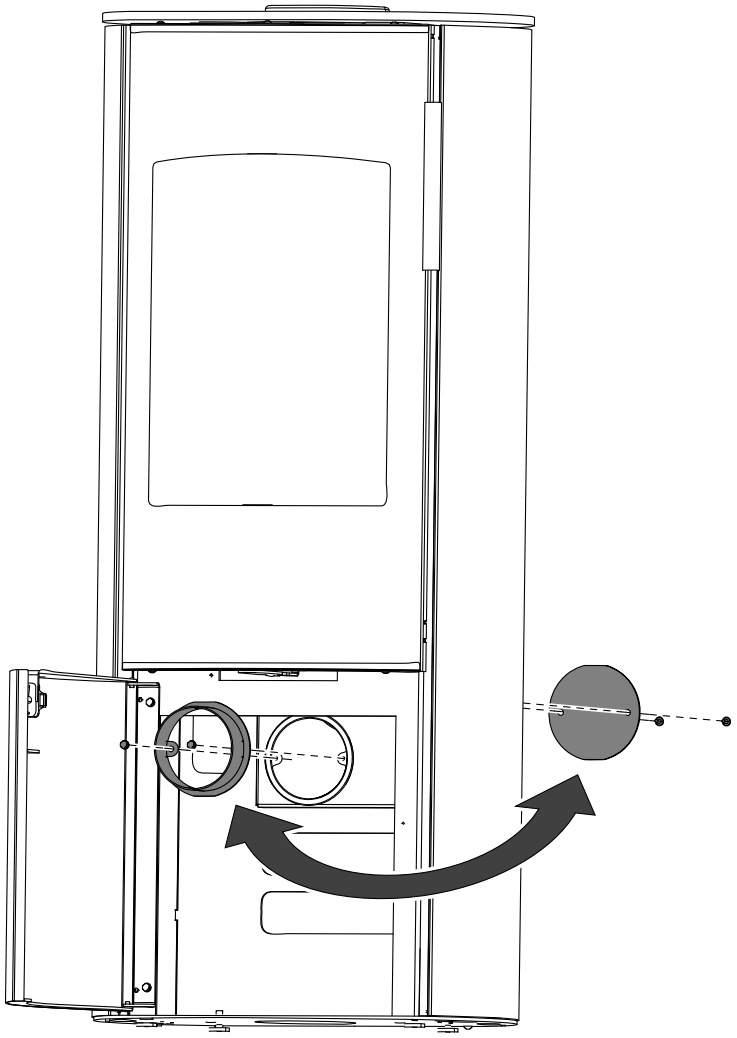

5. Záměna kouřovodu

5.1. Epic

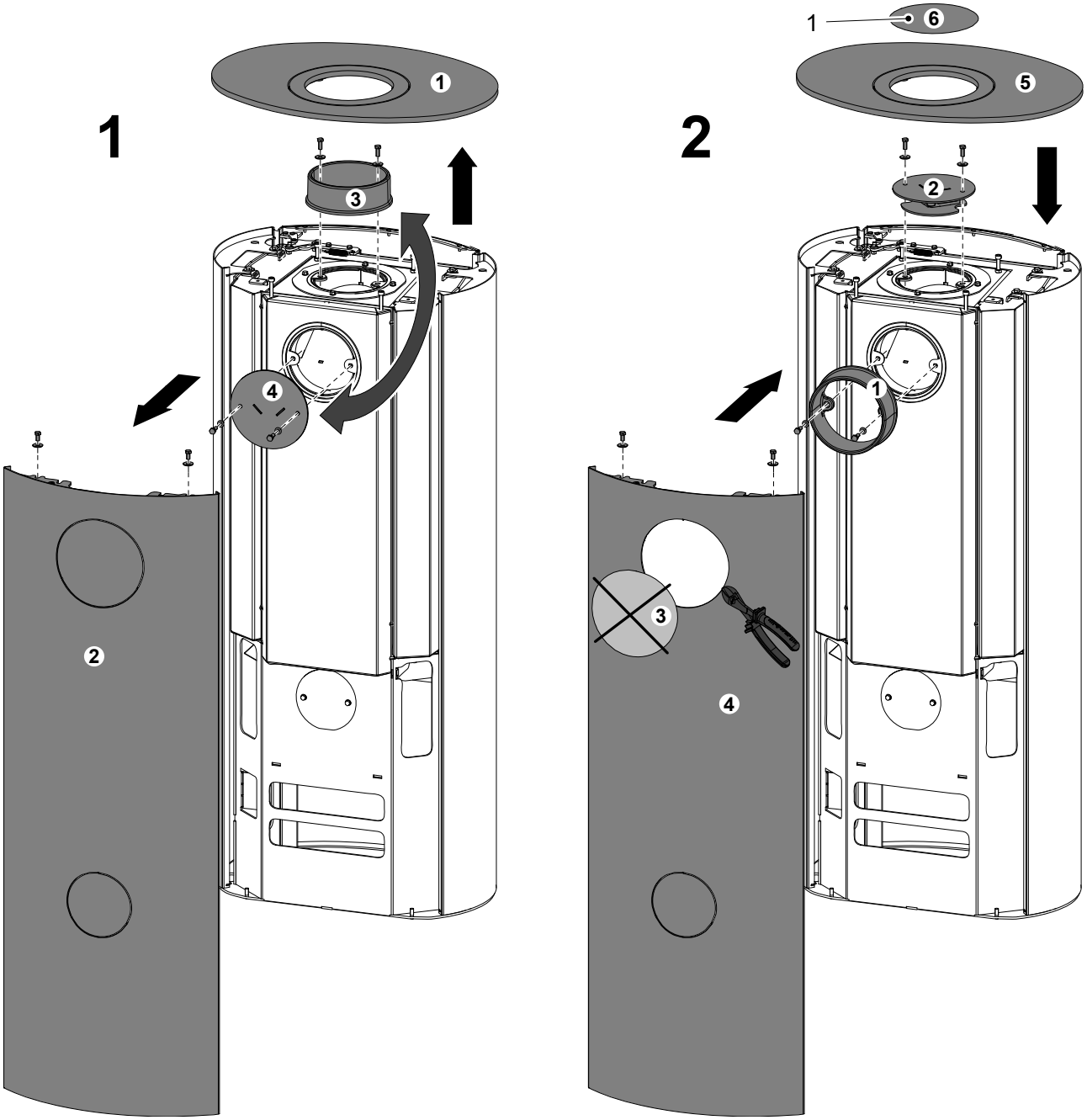

Poznámka

Záslepka víka (poz. 1) je součástí standardního příslušenství dodávaného spolu s kamny.

5.2. Brillo

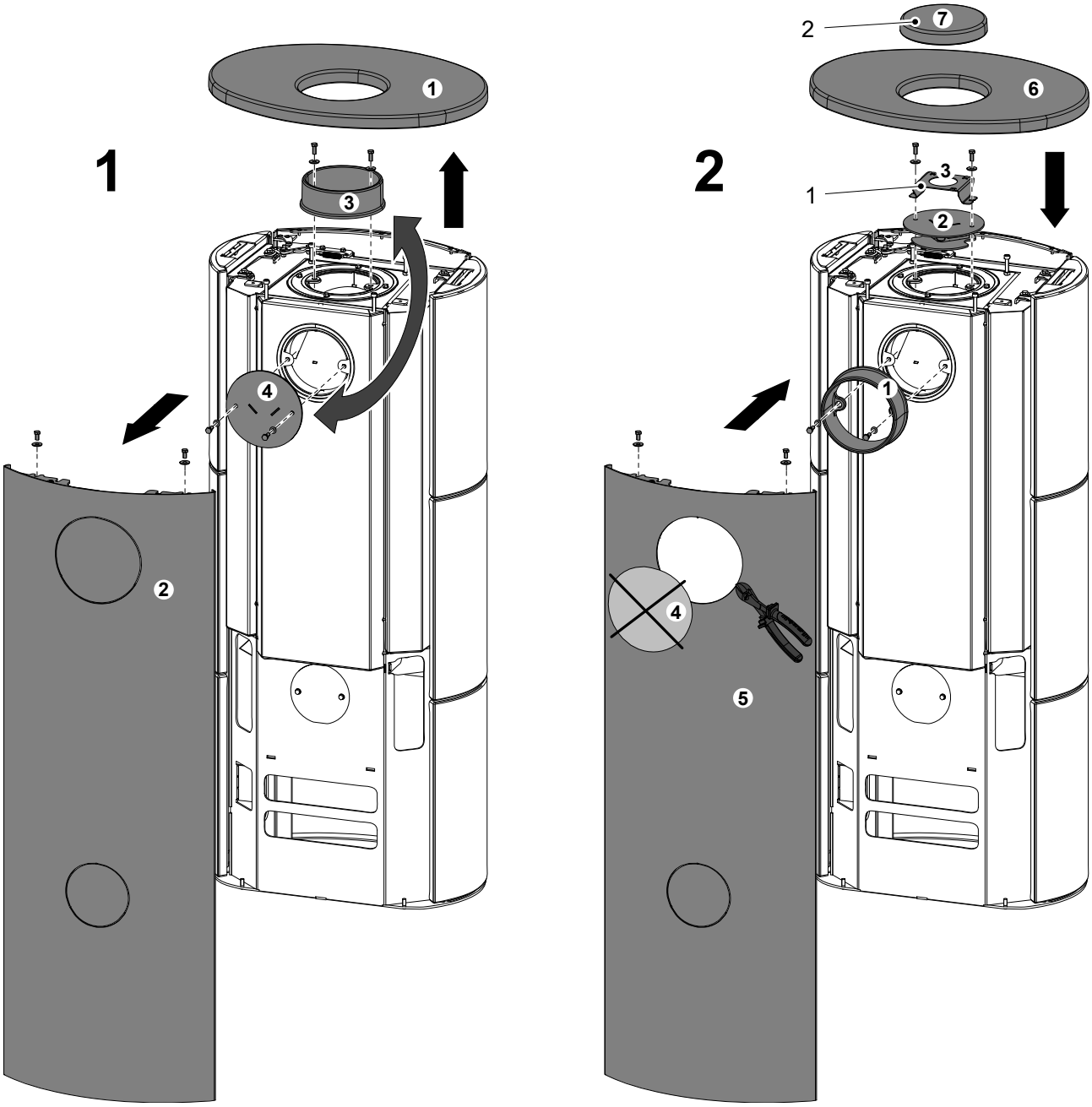

Poznámka

Keramické víčko a podpěra (poz. 1 a 2) jsou součástí standardního příslušenství dodávaného spolu s kamny.

6. Připojení na koncentrický komín

Poznámka

Kamna Epic/Fenix/Ember/Glow/Brillo/Orba umožňují připojení na koncentrický dvouvrstvý komínový systém, který zajišťuje jak odvod spalin, tak přívod čerstvého spalovacího vzduchu, a to jedním tělesem kouřovodu, potažmo komínu. Použití této konfigurace zapojení poskytne uživateli větší volnost při volbě umístění kamen, neboť nemusí brát ohled na připojení přívodu vzduchu do spodní části topidla. Navíc toto zapojení významně zmenšuje minimální bezpečnostní vzdálenosti kamen od hořlavých zdí, nebo jiných hořlavých předmětů, na min. hodnoty viz tabulky níže.

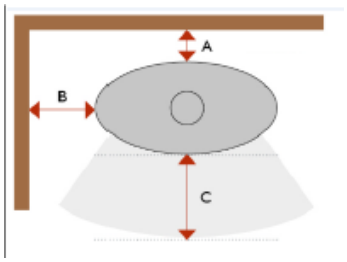

	Epic/Brillo	Fenix
Pozice	Vzdálenost (mm)	Vzdálenost (mm)
A	50	60
B	250	350
C	950	800

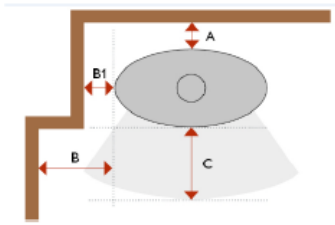

A	50
B	250
B1	150
C	950

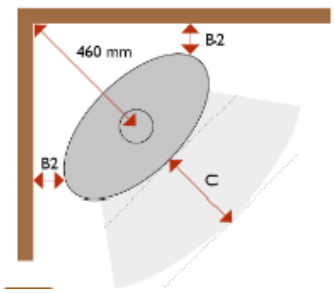

B2	120
C	950

6.1. Montážní návod

Poznámka

Pro Epic Woodstone/Graywood a Brillo je nutné vyměnit víko za plechové (č. zboží 0435315015800).

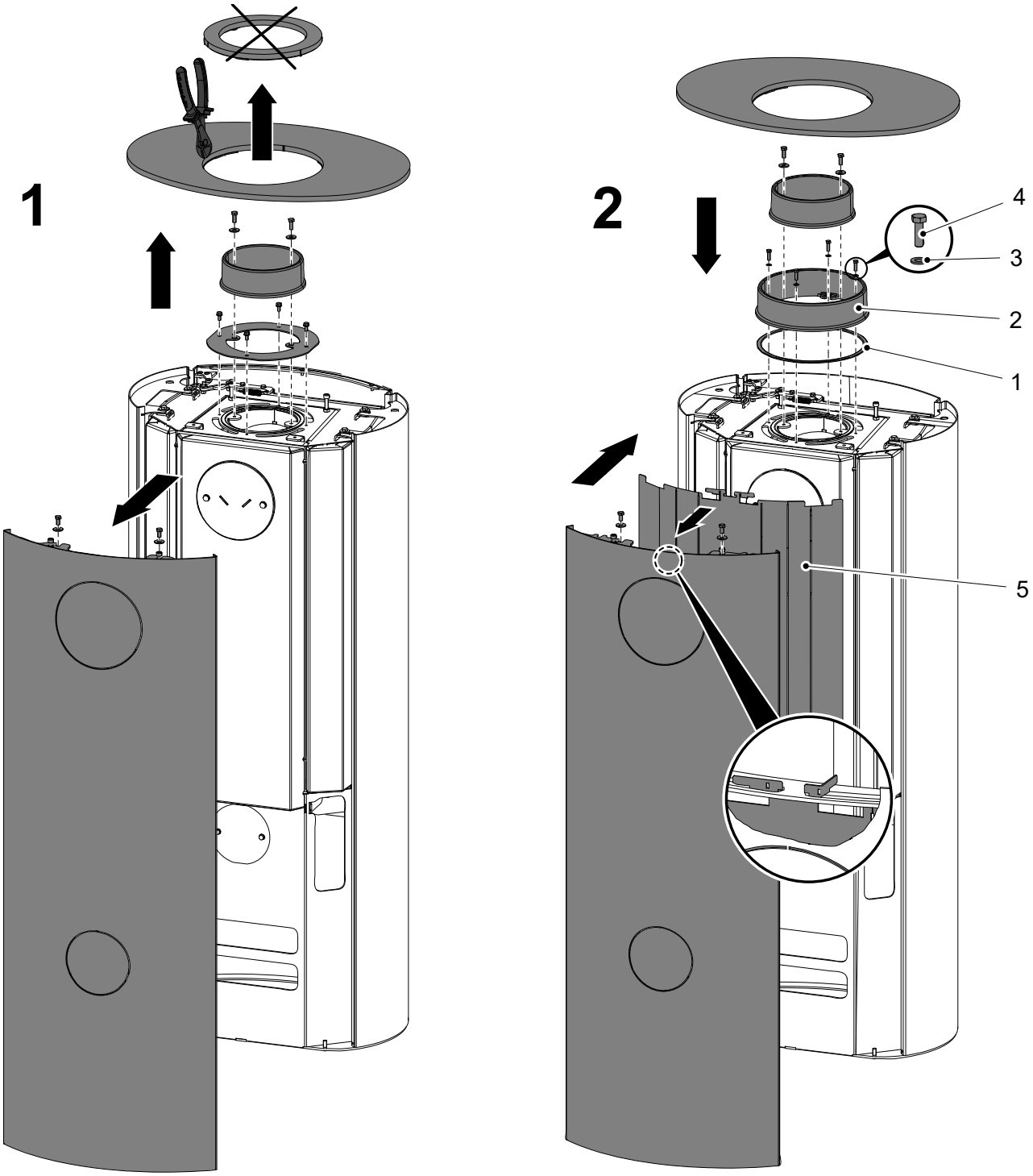

3

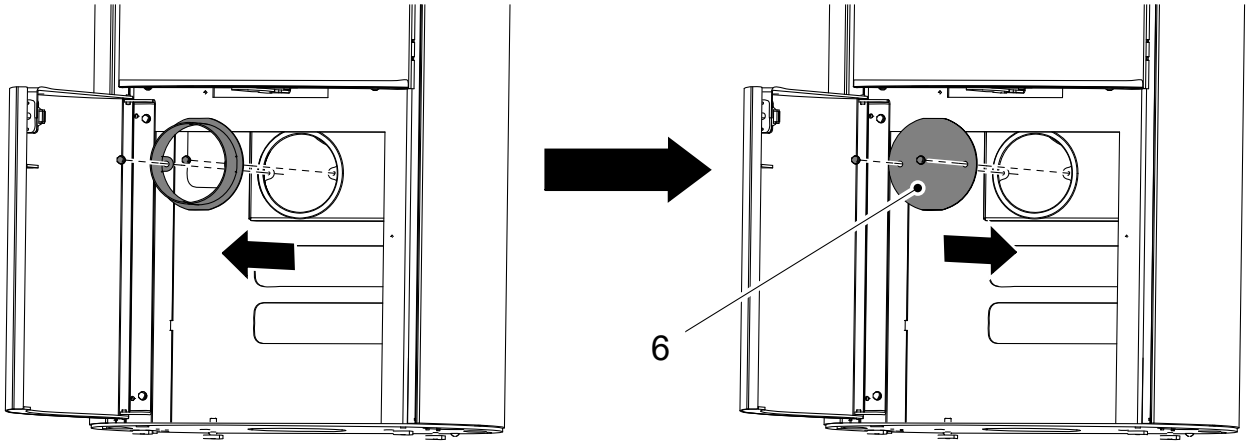

Pozice	Název	Množství	Číslo zboží
1	Těsnící šňůra 8x2 mm	630 mm	Není součástí dodávky, č. zboží 0494015006025
2	Hrdlo D200 mm	1 ks	
3	Podložka 5,3 DIN 125	4 ks	
4	Šroub M5x16 DIN 933	4 ks	
5	Stínění	1 ks	
6	Záslepka přívodu vzduchu	1 ks	