Csatlakozás egy közös kéményhez	Igen

Vizsgák

EN 16510-1	Igen
EN 16510-2-1	Igen
I. BImSchV Stufe 2	Igen
ÖKODESIGN	Igen

Minimális távolságok gyúlékony anyagoktól

Mennyezeti dC (mm)	>800
Üveg előtti rész dP (mm)	800
Padló elülső magassága dF (mm)	0
Padló alsó része dB (mm)	0
Oldalsó sugárzási tartomány dL (mm)	300
Oldalsó rész dS1 / dS2 / dS3 (mm)	200 / 200 / 200
Oldalsó rész dS (mm)	200
Hátsó rész dR (mm)	200
Minimális távolság nem éghető anyagból készült falaktól dnon (mm)	50

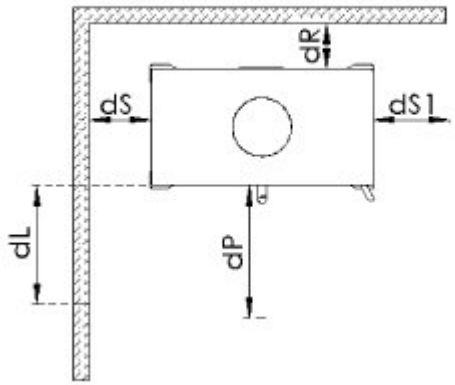

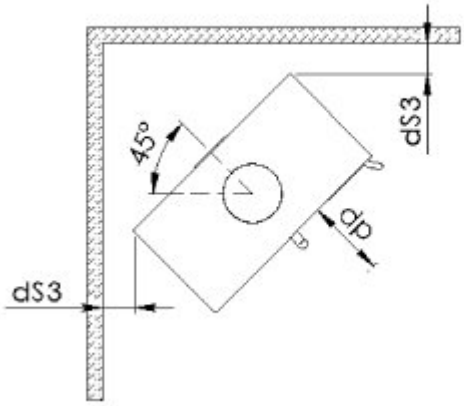

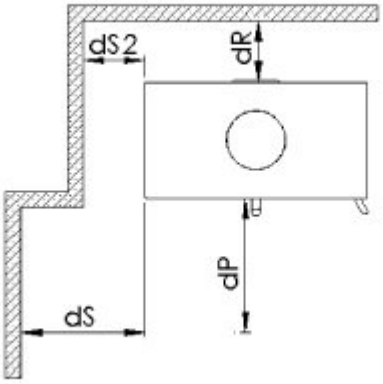

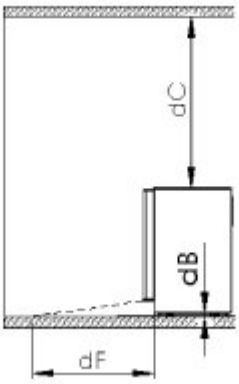

Gépi fordítás - nincs ellenőrizve.
A változatlan eredeti a dokumentum végén.

Méretezett vázlat

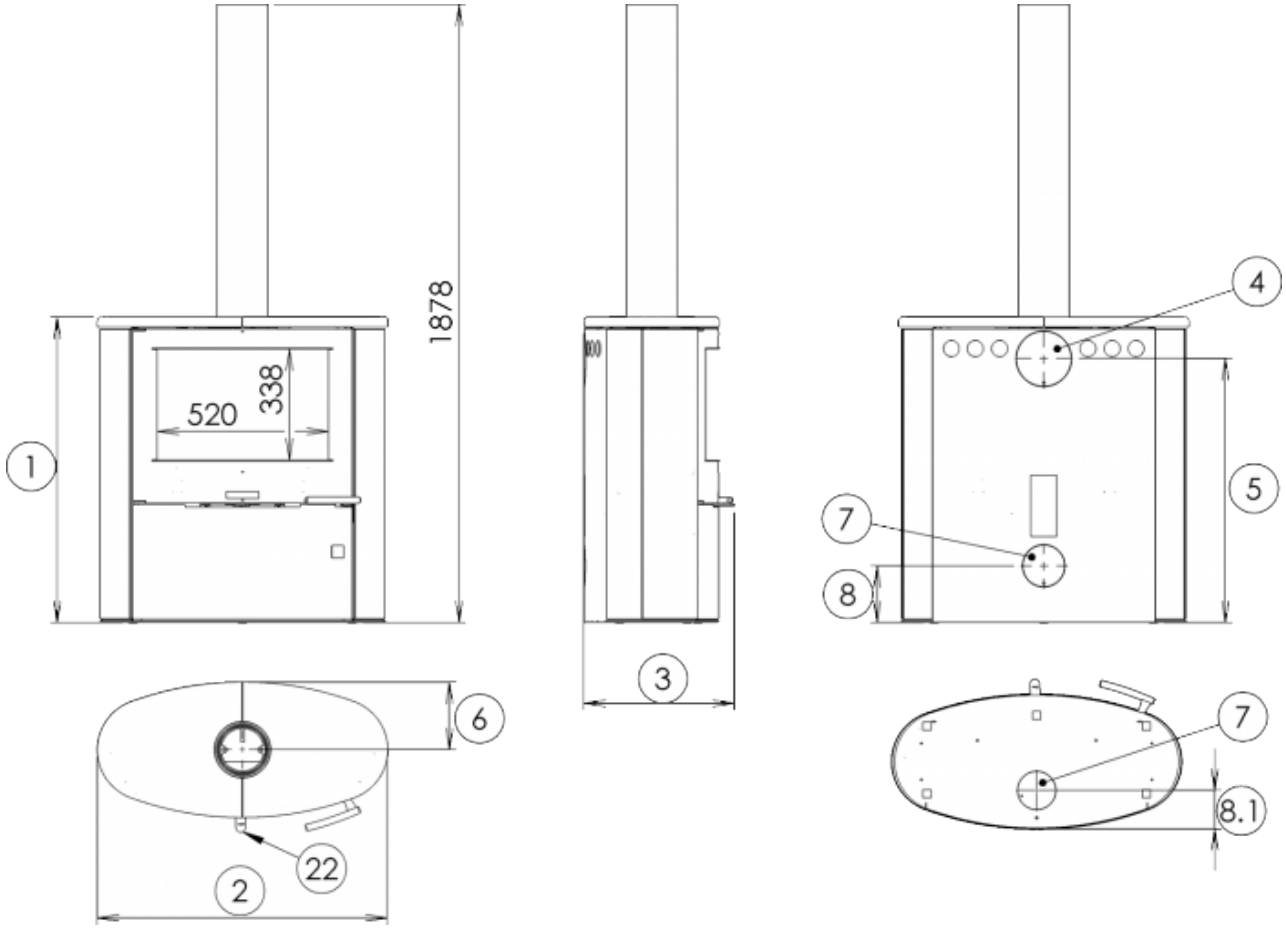

További információk

1	mag.	928 mm
2	szél.	880 mm
3	mélység	456 mm
4	kémény	Ø 150 mm
5	a hátsó füstcső tengelyének magassága a padlótól	800 mm
6	a felső füstcső tengelyétől a termék leghátsó részéig mért távolság	205 mm
7	központi levegőellátás	Ø 100 mm
8	a központi levegőbeömlő tengely magassága a padlótól	173 mm
8.1	a központi levegőbeömlő tengelyétől a termék leghátsó részéig mért távolság	117 mm
22	égési intenzitás szabályozása - jobbra nyitva	

Az 1 m hosszú füstcső nem része a kályha szállítási terjedelmének.

Gépi fordítás - nincs ellenőrizve.
A változatlan eredeti a dokumentum végén.

Termékellenőrzés

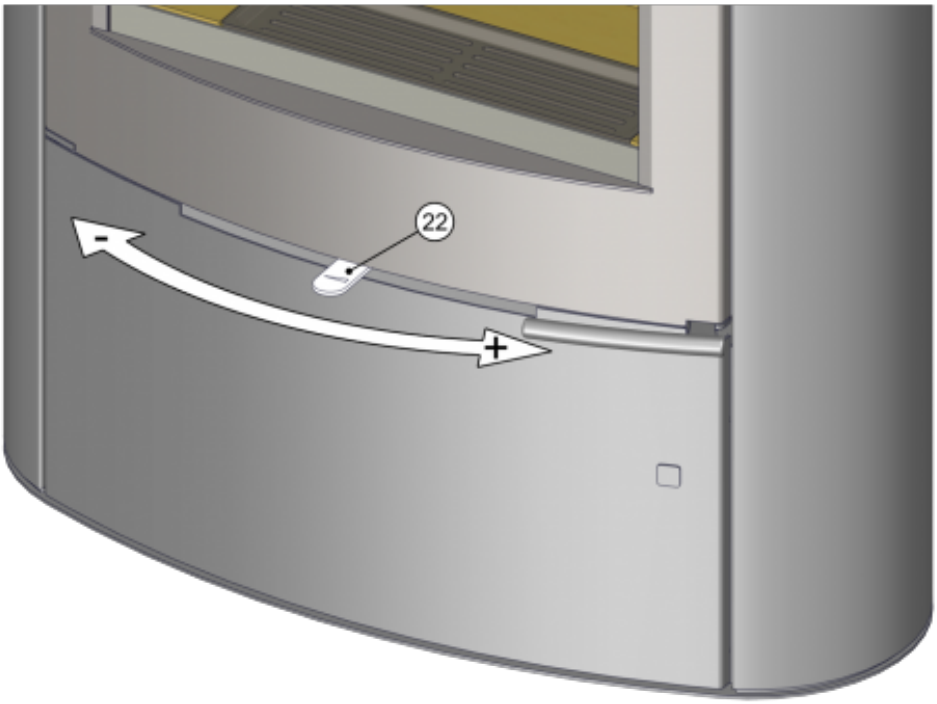

Fűtés fával és fabriketttel

A teljesítményt csak az égés intenzitásának szabályozásával szabályozza.

Gyártó: ABX, spol. s r.o., Žitná 1091/3, 408 01 Rumburk, Csehország

tel.: 412 332 523 , 412 333 614 , fax: 412 333 521 , e-mail: info@abx.cz , weboldal: www.abx.cz

Szolgáltatás: ABX s ro, Plynární 1518/12 , 408 01 Rumburk, tel.: 412 372 147 , fax: 412 375 113 , e-mail: reklamace@abx.cz

Állapot: 07.8. 2026

Gépi fordítás - nincs ellenőrizve.
A változatlan eredeti a dokumentum végén.

Technický list výrobku (cs)

Krbová kamna Typ: 358

OMAHA



Technický list výrobku (cs)

Krbová kamna Typ: 358

OMAHA

Technické parametry

358 OMB

Výkon

Jmenovitý tepelný výkon (kW) / **Regulovatelný tepelný výkon** (kW)	7,0 / 3,5 - 9,0

Rozměry

Výška (1) x **Šířka** (2) x **Hloubka** (3) (mm)	928 x 880 x 456
Vnitřní rozměr topeniště (š x v x h) / **Maximální délka polen** (mm)	600 x 305 x 200 / 560

Hmotnost podle obložení

kámen (kg)	155
plech (kg)	115

Vzduch

Centrální přívod vzduchu (7) / **průměr** (mm) / **hrdlo součástí kamen**	ano / Ø 100 / ano
Ovládání sekundárního vzduchu / **Ovládání primárního vzduchu** / **Terciární přívod vzduchu**	ano / ne / ne
Automatická regulace přívodu vzduchu	ne
Výška osy centrálního přívodu vzduchu od podlahy (8) (mm)	173
Vzdálenost osy centrálního přívodu vzduchu k nejzadnější části výrobku (8.1) (mm)	117
Tepelná ztráta vzduchu V_h (m^3/hod)	≤ 1,5

Parametry

Klasifikace výrobku	Typ BE
Palivo: dřevo / dřevěné brikety [*D / DB*]	
Spotřeba přípustného paliva při jmenovitém výkonu (kg/hod) [*D / DB*]	2,2 / 1,9
Vytápěný prostor (m^3)	70 - 180
Energetická účinnost (%) [*D / DB*]	80,7 / 80,5
Sezónní energetická účinnost η_s (%)	70,7
Index energetické účinnosti EEI / **Třída energetické účinnosti**	107 / A+
Minimální tah komína (Pa)	12
Výstupní teplota spalin (°C) [*D / DB*]	281 / 293
Hmotnostní tok spalin (g/s) [*D / DB*]	7,2 / 6,8
Koncentrace CO při 13 % O_2 (mg/Nm^3) [*D / DB*]	1244 / 1154
Koncentrace NO_x při 13 % O_2 (mg/Nm^3) [*D / DB*]	96 / 117
Koncentrace OGC při 13 % O_2 (mg/Nm^3) [*D / DB*]	72 / 67
Koncentrace prachu při 13 % O_2 (mg/Nm^3) [*D / DB*]	40 / 40
Vícenásobné zavírání dvířek	ano
Přerušovaný provoz (INT) / Nepřetržitý provoz (NOC)	INT

Kouřovod

Připojení kouřovodu (4)	horní / zadní
Průměr kouřovodu (mm)	Ø 150
Výška osy zadního kouřovodu od podlahy (5) (mm)	800
Vzdálenost osy horního kouřovodu k nejzadnější části výrobku (6) (mm)	205
Teplotní třída komínu	T 400 G
Maximální zatížení komínu m_{chim} (kg)	-

Připojení na společný komín	ano

Zkoušky

ČSN EN 16510-1	ano
ČSN EN 16510-2-1	ano
I. BImSchV Stufe 2	ano
EKODESIGN	ano

Minimální odstupové vzdálenosti od hořlavých materiálů

Strop d_C (mm)	>800
Část před sklem d_P (mm)	800
Podlaha v přední části d_F (mm)	0
Podlaha spodní část d_B (mm)	0
Boční oblast sálání d_L (mm)	300
Boční část d_{S1} / d_{S2} / d_{S3} (mm)	200 / 200 / 200
Boční část d_S (mm)	200
Zadní část d_R (mm)	200
Minimální vzdálenost od stěn z nehořlavých materiálů d_{non} (mm)	50

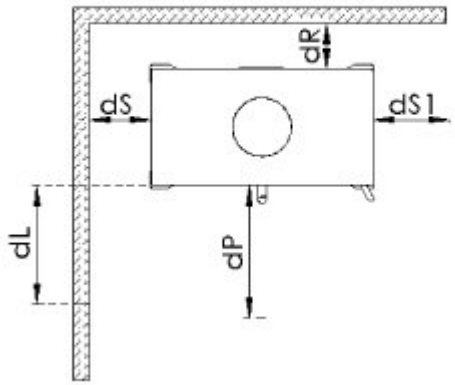

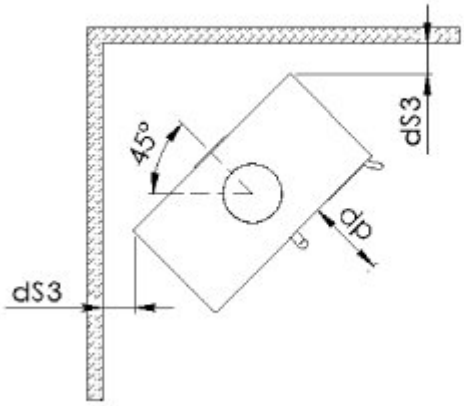

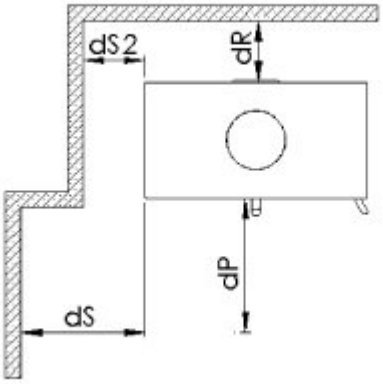

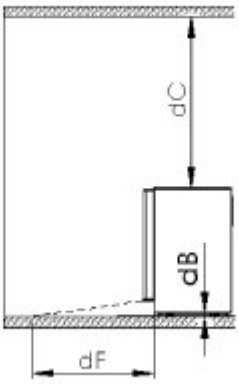

Rozměrový náčrt

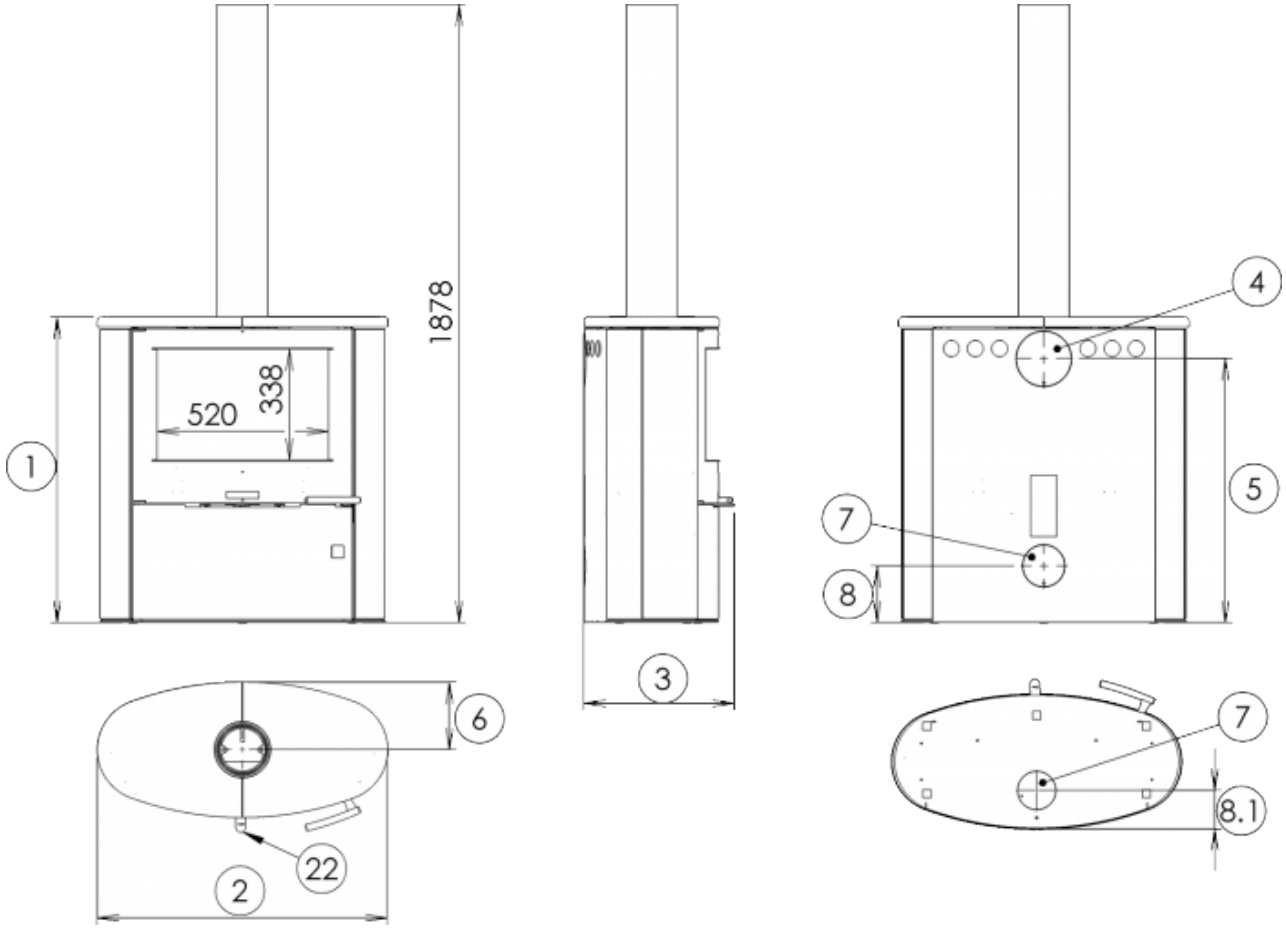

Doplňující informace

1	výška	928 mm
2	šířka	880 mm
3	hloubka	456 mm
4	kouřovod	Ø 150 mm
5	výška osy zadního kouřovodu od podlahy	800 mm
6	vzdálenost osy horního kouřovodu k nejzadnější části výrobku	205 mm
7	centrální přívod vzduchu	Ø 100 mm
8	výška osy centrálního přívodu vzduchu od podlahy	173 mm
8.1	vzdálenost osy centrálního přívodu vzduchu k nejzadnější části výrobku	117 mm
22	ovládání intenzity hoření - vpravo otevřeno	

Kouřovod L = 1 m není součástí dodávky kamen.

Ovládání produktu

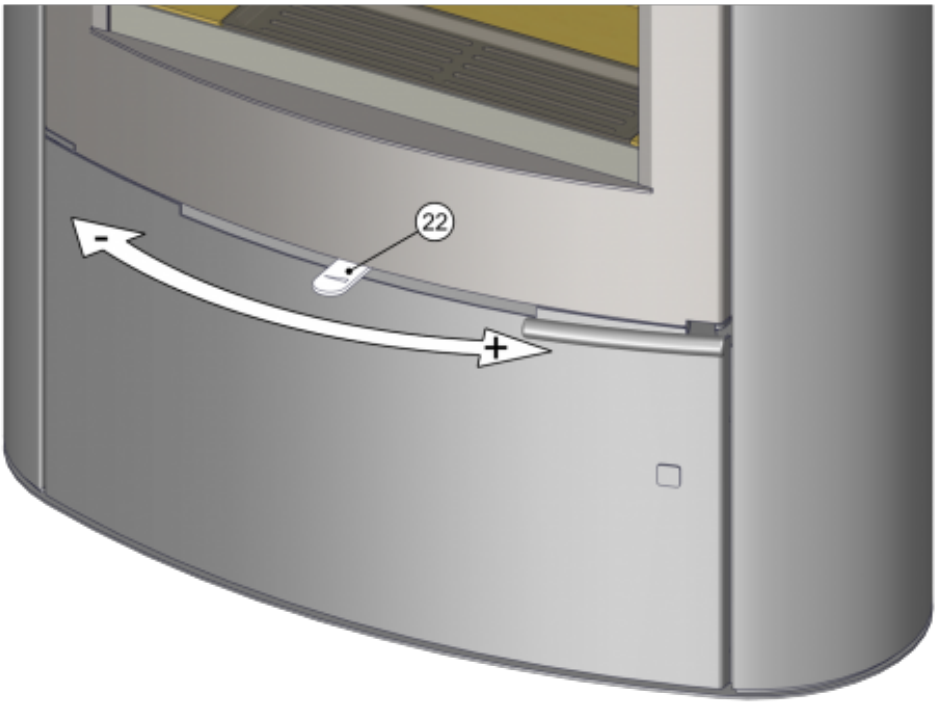

Topení dřevem a dřevěnými briketami

Výkon regulujte jen pomocí ovládání intenzity hoření.

Výrobce: ABX, spol. s r.o., Žitná 1091/3, 408 01 Rumburk, Česká republika

tel.: 412 332 523, 412 333 614, fax: 412 333 521, e-mail: info@abx.cz, web: www.abx.cz

Servis: ABX s r.o., Plynární 1518/12, 408 01 Rumburk, tel.: 412 372 147, fax: 412 375 113, e-mail: reklamace@abx.cz

Stav ke dni: 07.8. 2026