FOXMARK
...DOMA NEJLÍP

Műszaki dokumentáció

HU

Kandalló kályha

Aurora
Vento
Vista

0424637901420–

Gépi fordítás - nincs ellenőrizve.
A változatlan eredeti a dokumentum végén.

Bevezetés

Köszönjük szépen, hogy megvásárolta termékünket!

A fűtőberendezés leírása részletes információkat nyújt a fűtőberendezés felépítéséről, műszaki adatairól és működéséről.
Javasoljuk, hogy figyelmesen olvassa el ezt az információt. Ez segít elkerülni a lehetséges hibákat a telepítés és üzemeltetés során.

A részletes telepítési és üzemeltetési feltételeket az Általános kezelési utasításban találja (a szállítási terjedelemben található).

Megjegyzések a szövegben



A legfontosabbak a FIGYELMEZTETÉS jelzéssel ellátott megjegyzések. A FIGYELMEZTETÉS jelzéssel ellátott megjegyzések a fűtőberendezés károsodásának vagy sérülésének súlyos kockázatára figyelmeztetnek.



A Figyelmeztetés feliratú megjegyzés a fűtőtest esetleges károsodására figyelmeztet.



A „Fontos” feliratú megjegyzés a fűtőberendezés működésével kapcsolatos fontos információkra hívja fel a figyelmet.



Így a megjegyzés olyan információkra hívja fel a figyelmét, amelyek általánosságban fontosak a fűtőberendezés működése szempontjából.

Gépi fordítás - nincs ellenőrizve.
A változatlan eredeti a dokumentum végén.

Tartalomjegyzék

1. Műszaki leírás 1
1.1 . Aurora 1
1.2. Vento+Vista..... 2

2. Alkatrészlista 3
2.1. Az Aurora modell általános lebontása 3
2.2. A Vento+Vista modell általános lebontása..... 5
2.3. A1 részlet..... 6

3. Könnyű vezérlés 8

4. A füstcső cseréje 9

5. Külső levegőellátás telepítése.....10
5.1 . Aurora 10
5.2. Vento+Vista..... 11

6. Az ajtó reteszelése nyitott helyzetben.....12

Gépi fordítás - nincs ellenőrizve.
A változatlan eredeti a dokumentum végén.

1. Műszaki leírás

1.1. Aurora

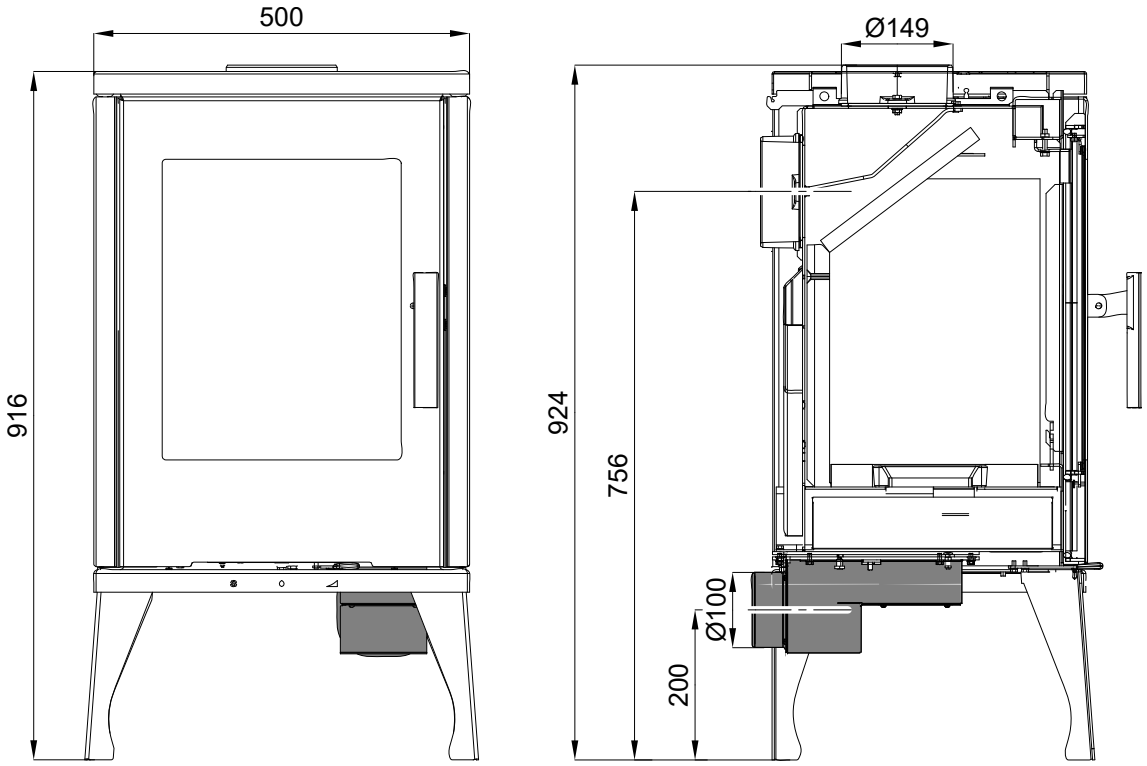

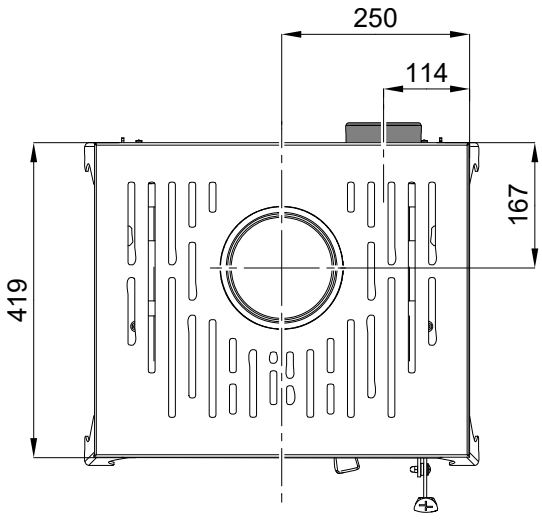

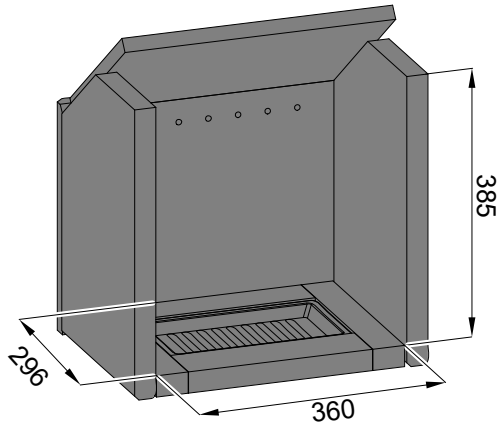

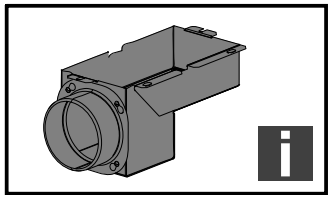

Jegyzet

Nem része a szállítási terjedelemnek, cikkszám: 0424637501300 (szerelési útmutató 6. fejezet).

Gépi fordítás - nincs ellenőrizve.
A változatlan eredeti a dokumentum végén.

1.2. Vento+Vista

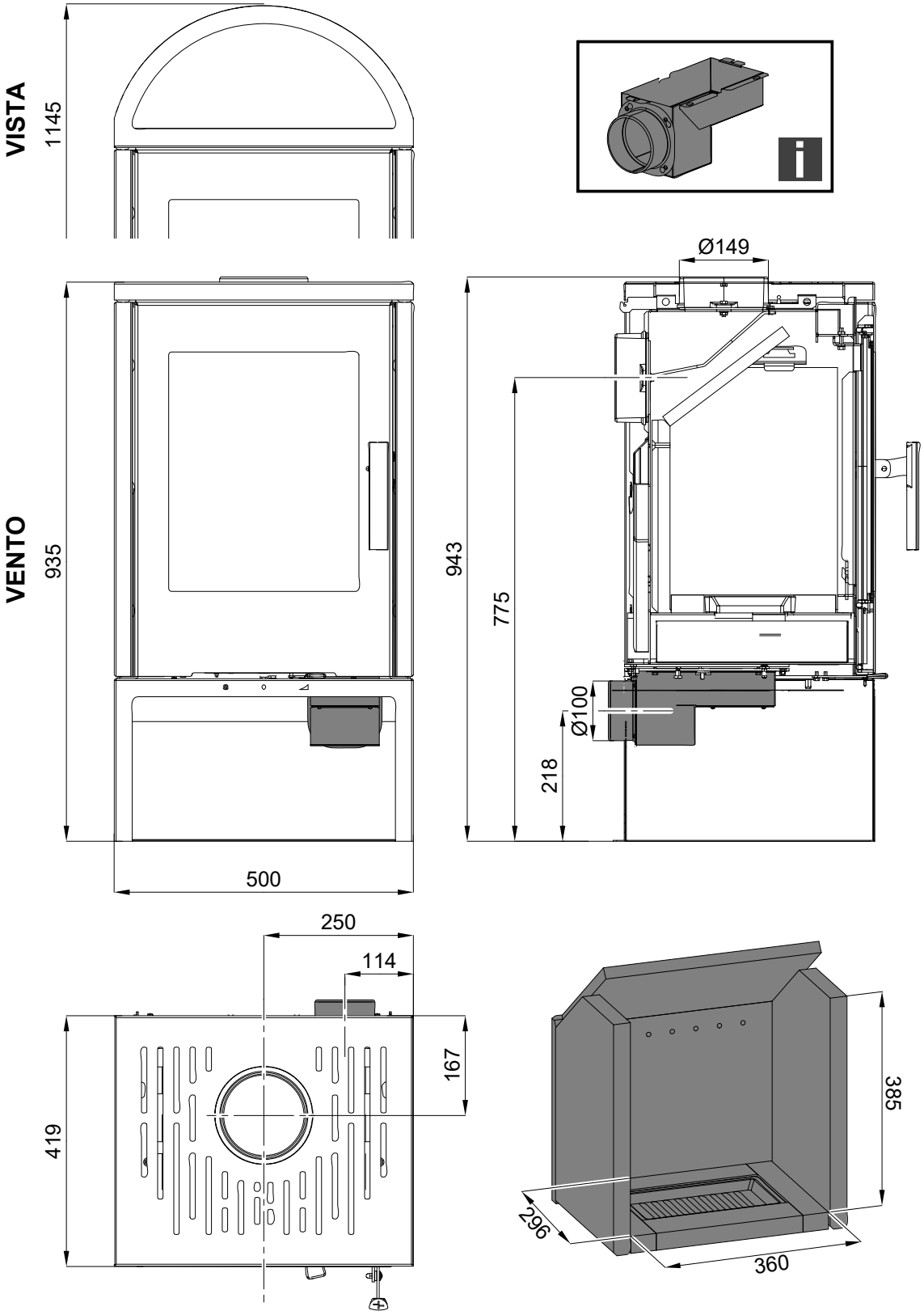

Jegyzet

Nem része a szállítási terjedelemnek, cikkszám: 0424637501300 (szerelési útmutató 6. fejezet).

Gépi fordítás - nincs ellenőrizve.
A változatlan eredeti a dokumentum végén.

2. Alkatrészlista

2.1. Az Aurora modell általános felvétele

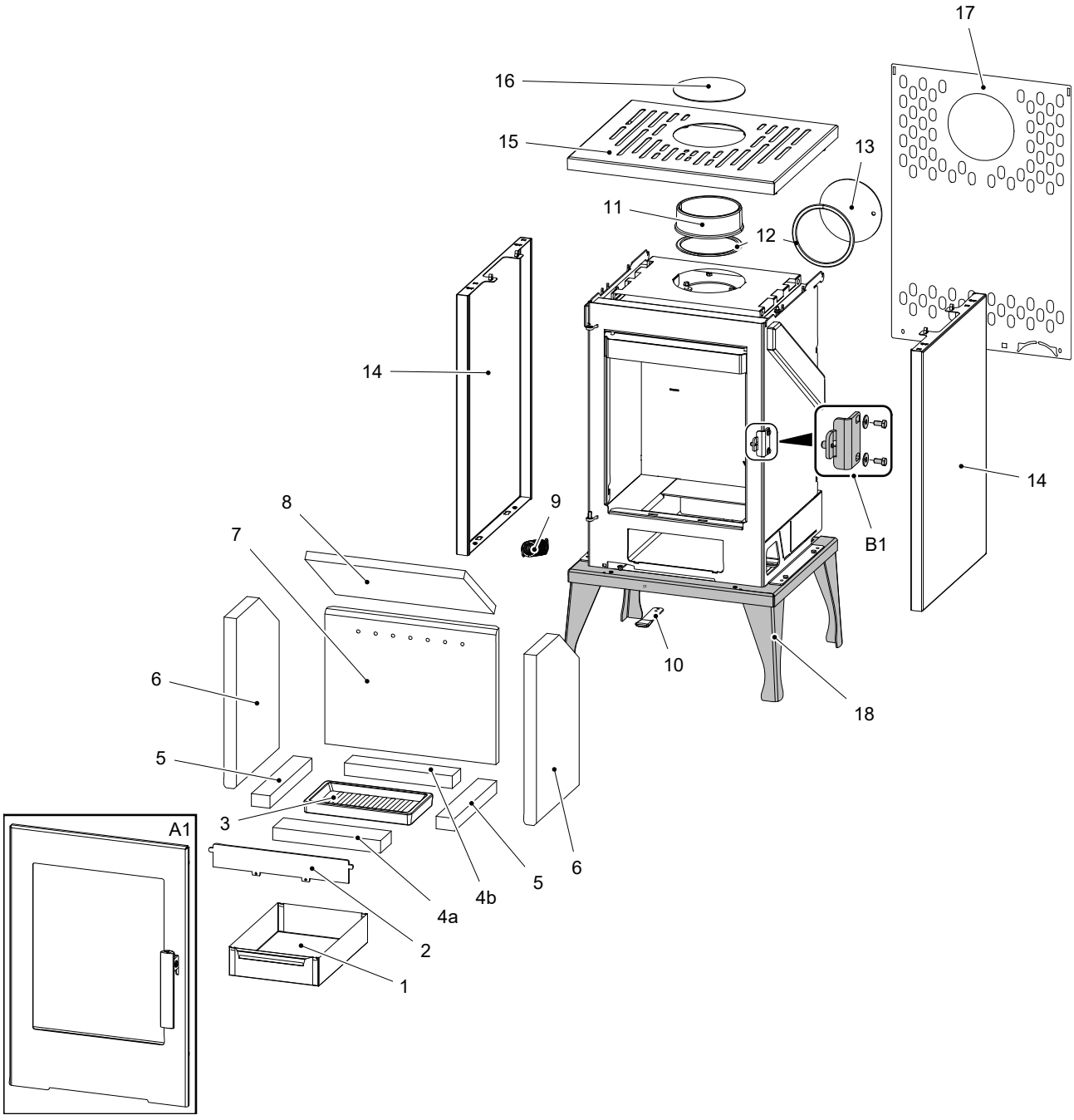

Pozíció	Név	Összeg	Cikkszám
Aurora modell összképe			
A1	Tűztér ajtó (garnitúra)/fekete	1 db	0424637505300
B1	Zárócsap (teljes)	1 db	0424637005001
1	Hamutartó	1 db	0424617405600

Gépi fordítás - nincs ellenőrizve.
A változatlan eredeti a dokumentum végén.

2	Korlát/fekete	1 db	0424617405005
3	Rács/fekete	1 db	0429415005005
4a	Tégla 30x70x261	1 db	0424617405506
4b	Tégla 30x55x261	1 db	0424637505506
5	Tégla 30x45x275	2 db	0424637505505
6	Oldal (30x275x410)	2 db	0424637505502
7	Hátlap (30x332x414)	1 db	0424637505501
8	Nyílás (vermikulit)	1 db	0424617405504
9	Ajtórugó	1 db	0428612005002
10	Szabályozó rúd/fekete	1 db	0424637005015
11	Füst/fekete	1 db	0494015005020
12	Füstcső zsinórtömítés 10x4 mm	470 mm	0040210040005
13	Füstcső dugó/fekete	1 db	0424617405011
14	Oldalsó/fekete	2 db	0424637505700
15	Fedél/fekete	1 db	0424637505600
16	Fedél/fekete	1 db	0424637505010
17	Hátsó fedél	1 db	0424637505012
18	Talapzat/fekete	1 db	0424637505800

Gépi fordítás - nincs ellenőrizve.
A változatlan eredeti a dokumentum végén.

2.2. A Vento+Vista modell átfogó lebontása

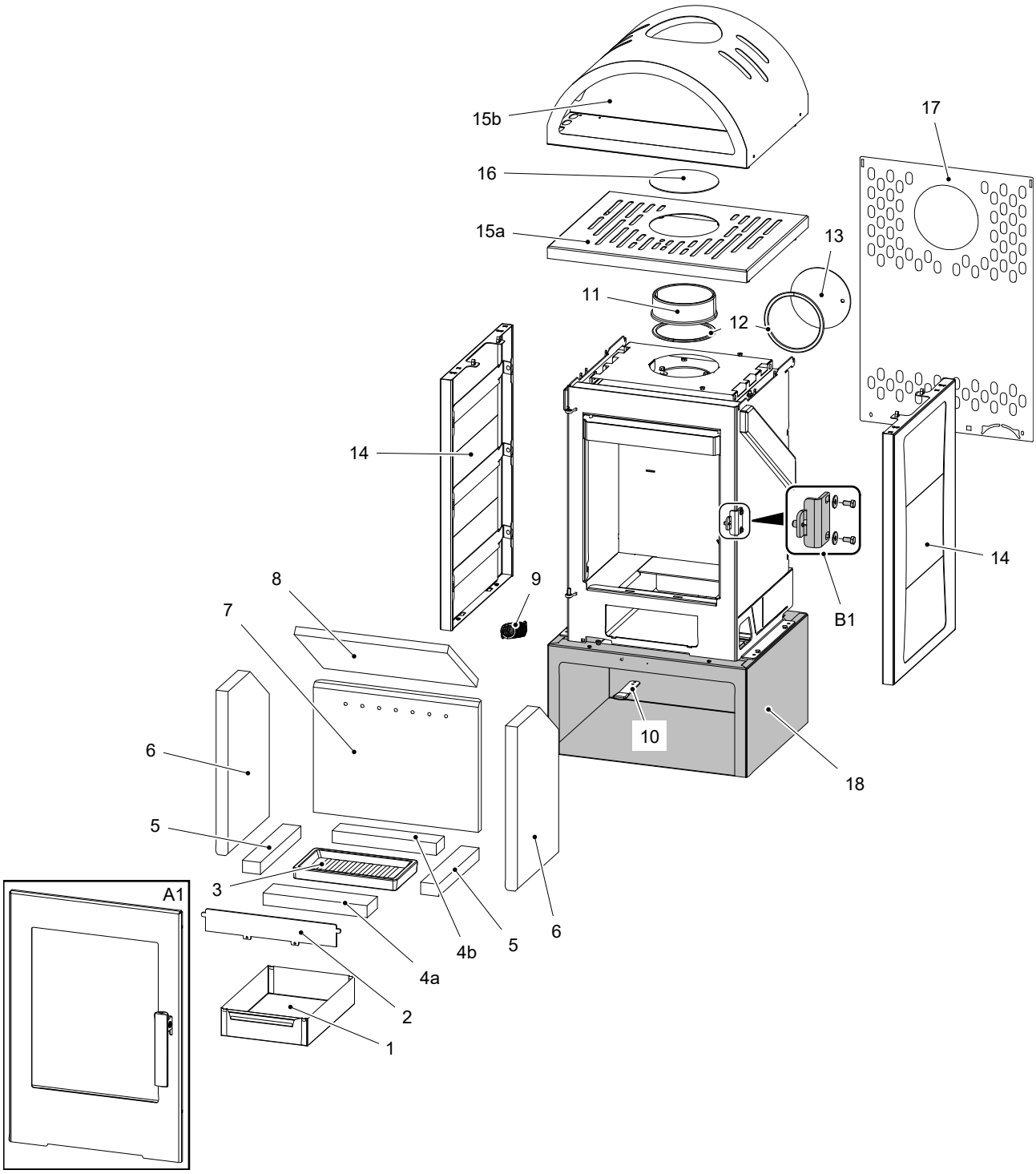

Pozíció	Név	Összeg	Cikkszám
A Vento+Vista modell összképe			
A1	Tűztér ajtó (garnitúra)/fekete	1 db	0424637505300
B1	Zárócsap (teljes)	1 db	0424637005001
1	Hamutartó	1 db	0424617405600

Gépi fordítás - nincs ellenőrizve.
A változatlan eredeti a dokumentum végén.

2	Korlát/fekete	1 db	0424617405005
3	Rács/fekete	1 db	0429415005005
4a	Tégla 30x70x261	1 db	0424617405506
4b	Tégla 30x55x261	1 db	0424637505506
5	Tégla 30x45x275	2 db	0424637505505
6	Oldal (30x275x410)	2 db	0424637505502
7	Hátlap (30x332x414)	1 db	0424637505501
8	Nyílás (vermikulit)	1 db	0424617405504
9	Ajtórugó	1 db	0428612005002
10	Szabályozó rúd/fekete	1 db	0424637005015
11	Füst/fekete	1 db	0494015005020
12	Füstcső zsinórtömítés 10x4 mm	470 mm	0040210040005
13	Füstcső dugó/fekete	1 db	0424617405011
14	Oldalburkolat	2 db	0424637505750
15a	Fedél - Vento/fekete	1 db	0424637505600
15b	Fedél - Vista/fekete	1 db	0424637515600
16	Fedél/fekete	1 db	0424637505010
17	Hátsó fedél	1 db	0424637505012
18	Talapzat/fekete	1 db	0424637545800

2.3. A1 részlet

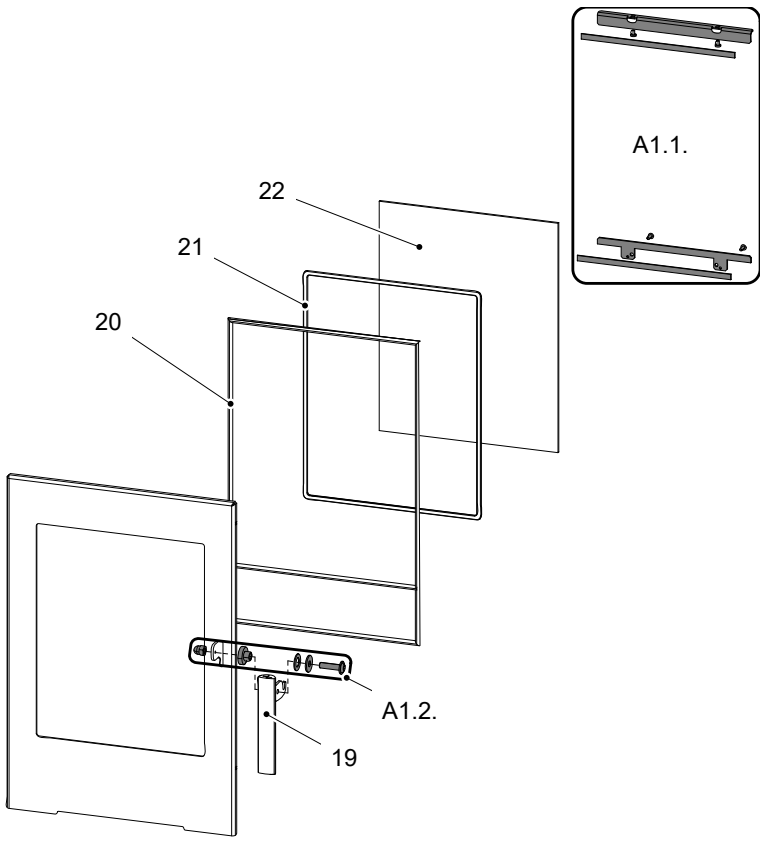

Gépi fordítás - nincs ellenőrizve.
A változatlan eredeti a dokumentum végén.

Pozíció	Név	Összeg	Cikkszám
A1 részlet			
A1.1.	Pohártartó – szett/fekete	1 db	0424637005303
A1.2.	Fogantyúrögzítők – készlet	1 db	0424637005315
19	Tűztér ajtó karzár (teljes készlet)	1 db	0424618005310
20	Ajtótömítő zsinór 12 mm	2200 mm	0041012120005
21	Üvegtömítő zsinór 8x2 mm	1500 mm	0040208020006
22	Hőálló üveg (4x338x431)	1 db	0424637005301

Gépi fordítás - nincs ellenőrizve.
A változatlan eredeti a dokumentum végén.

3. Könnyű vezérlés

Mindhárom levegőbemenet - elsődleges, másodlagos és harmadlagos - vezérlése egyetlen szabályozóval.

1. A szabályozó a gyújtáshoz kijelölt helyzetben van (A. ábra). Mindhárom levegőbemeneti nyílás (elsődleges, másodlagos, harmadlagos) nyitva van.
2. Az Easy control szabályozó beállítása fűtés üzemmódba (B. ábra).
3. A szabályozó a levegőbemenetek zárására szolgáló állásban van (C. ábra). Egyik bemenet sincs nyitva (elsődleges, másodlagos, harmadlagos). Ez a helyzet csak akkor használatos, ha a kályha nem működik, miután a fűtési folyamat befejeződött.

FIGYELMEZTETÉS

A fűtési folyamat során a levegőbemeneteket tilos elzárni (C. ábra)! Szélsőséges esetekben robbanás következhet be a kályhában, ami üvegszilánkokat, parázs szétszóródását és tüzet okozhat.

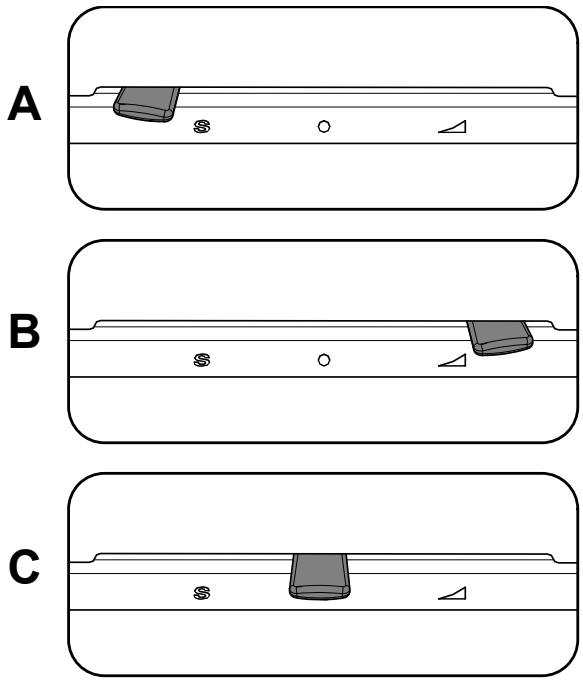

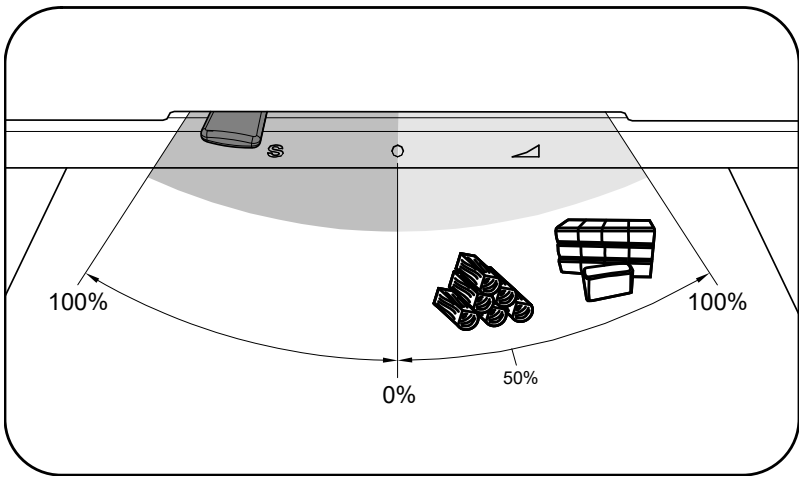

Gépi fordítás - nincs ellenőrizve.
A változatlan eredeti a dokumentum végén.

6. Az ajtó reteszelése nyitott helyzetben

A tűztér ajtaját nyitott helyzetben rögzítheti a kényelmesebb tisztítás érdekében. A reteszt használja az ajtó rögzítéséhez, lásd az alábbi képet.

FIGYELMEZTETÉS

Soha ne melegítsen nyitott ajtóval a tűzhelyen!

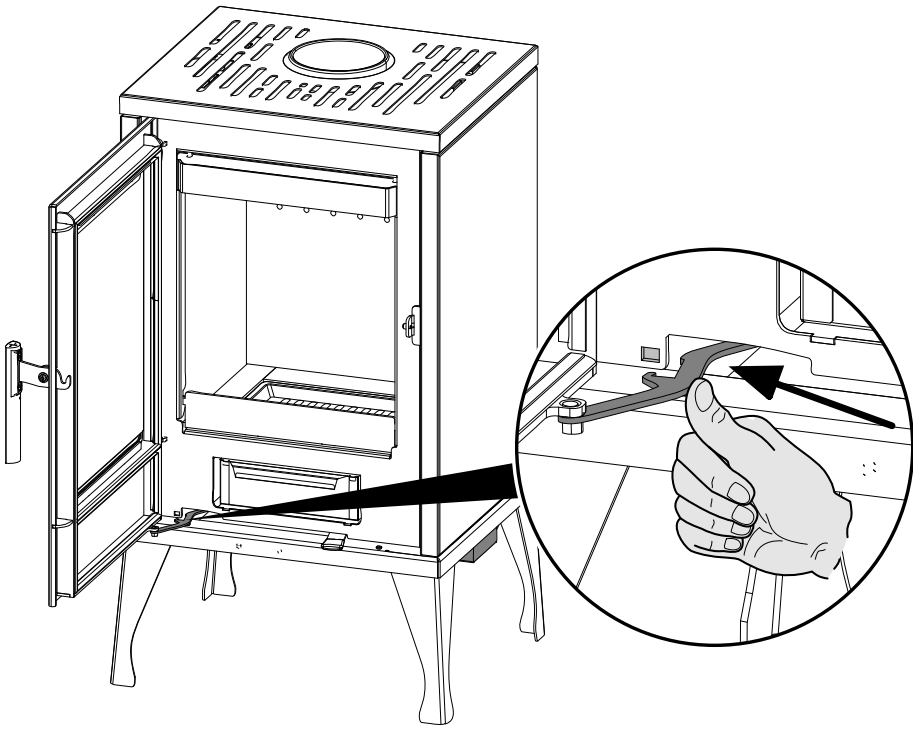

Gépi fordítás - nincs ellenőrizve.
A változatlan eredeti a dokumentum végén.

FOXMARK
...DOMA NEJLÍP

Technická dokumentace

CZ

Krbová kamna

Aurora
Vento
Vista

0424637901420–

Úvod

Srdečně děkujeme za zakoupení našeho výrobku!

Popis topidla Vás podrobně seznámí s konstrukcí, technickou specifikací a obsluhou topidla. Doporučujeme seznámit se pozorně s těmito údaji. Vyvarujete se tak případných chyb při vlastní montáži a obsluze.

Podrobné podmínky instalace a obsluhy naleznete ve Všeobecném návodu k obsluze (součást dodávky).

Poznámky v textu



Nejdůležitější jsou poznámky nadepsané **VAROVÁNÍ**. Poznámky nadepsané **VAROVÁNÍ** Vás upozorňují na **vážné nebezpečí poškození topidla či poranění.**



Poznámka nadepsaná **Upozornění** Vás upozorňuje na možná poškození Vašeho topidla.



Poznámka nadepsaná **Důležité** Vás upozorňuje na informace důležité k provozu Vašeho topidla.



Poznámka jako taková Vás upozorňuje zcela obecně na informace důležité k provozu Vašeho topidla.

CZ

Obsah

1. Technický popis 1
1.1. Aurora 1
1.2. Vento+Vista 2

2. Seznam náhradních dílů 3
2.1. Celkový rozstřel modelu Aurora 3
2.2. Celkový rozstřel modelu Vento+Vista 5
2.3. Detail A1 6

3. Easy control 8

4. Záměna kouřovodu 9

5. Montáž externího přívodu vzduchu 10
5.1. Aurora 10
5.2. Vento+Vista 11

6. Zajištění dvířek v otevřené poloze 12

Vento, Vista

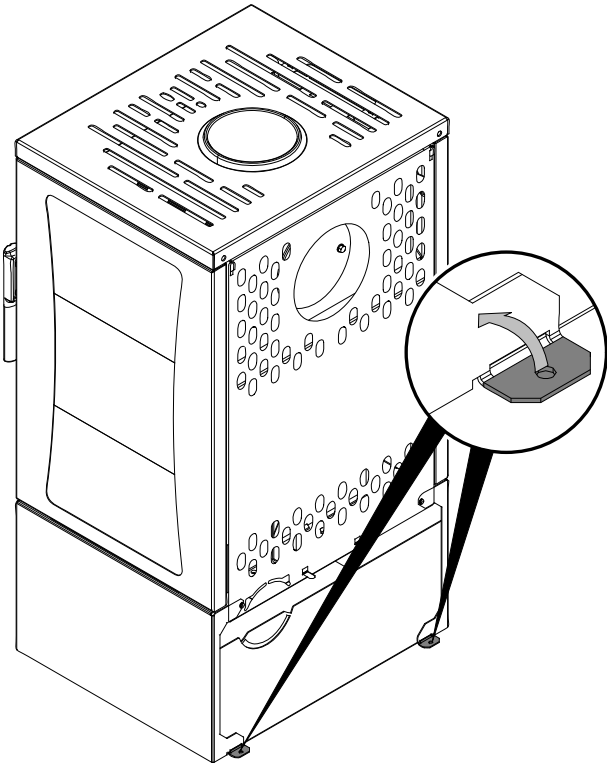

1. Technický popis

1.1. Aurora

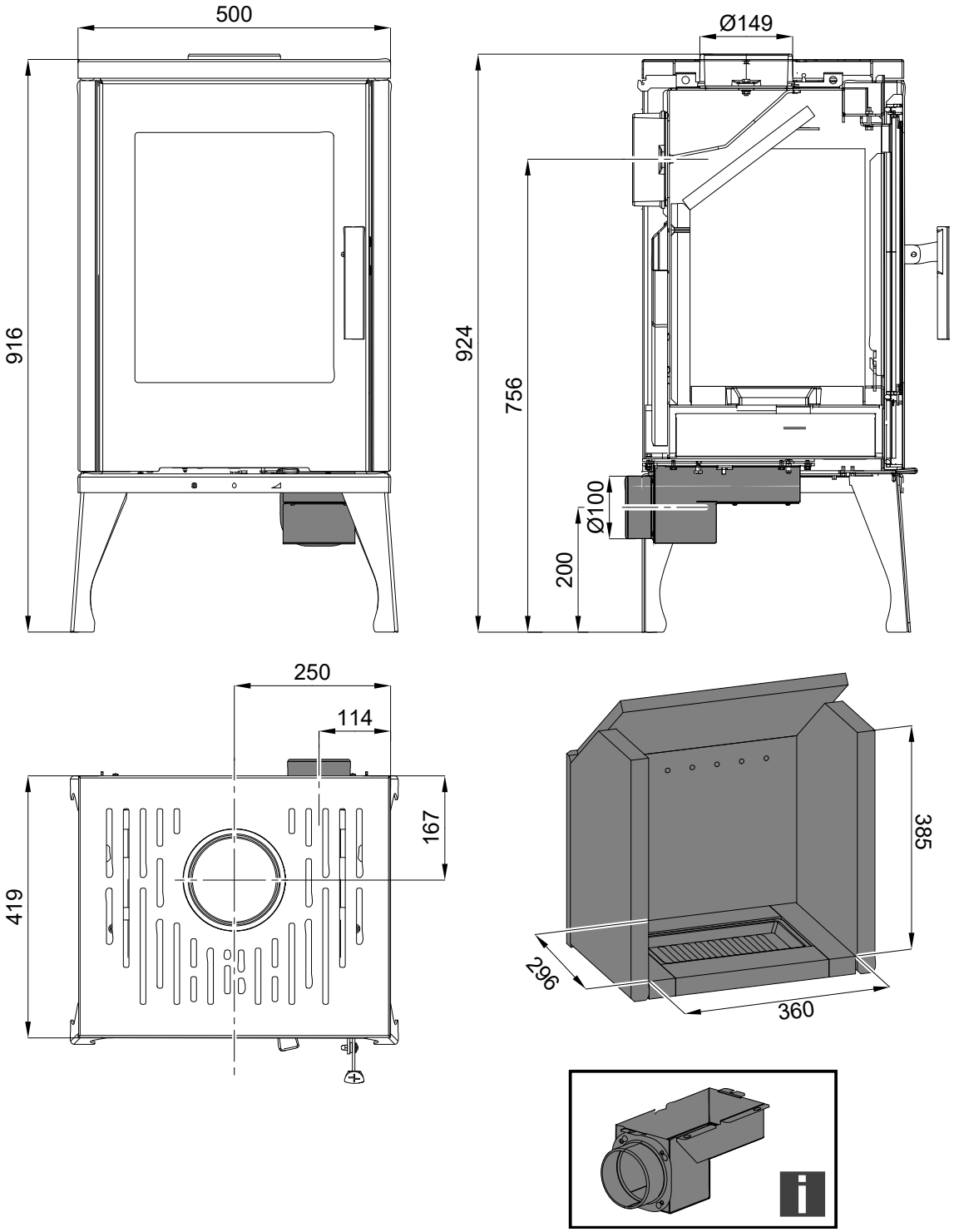

Poznámka

Není součástí dodávky, č. zboží 0424637501300 (návod na montáž kap. 6).

1.2. Vento+Vista

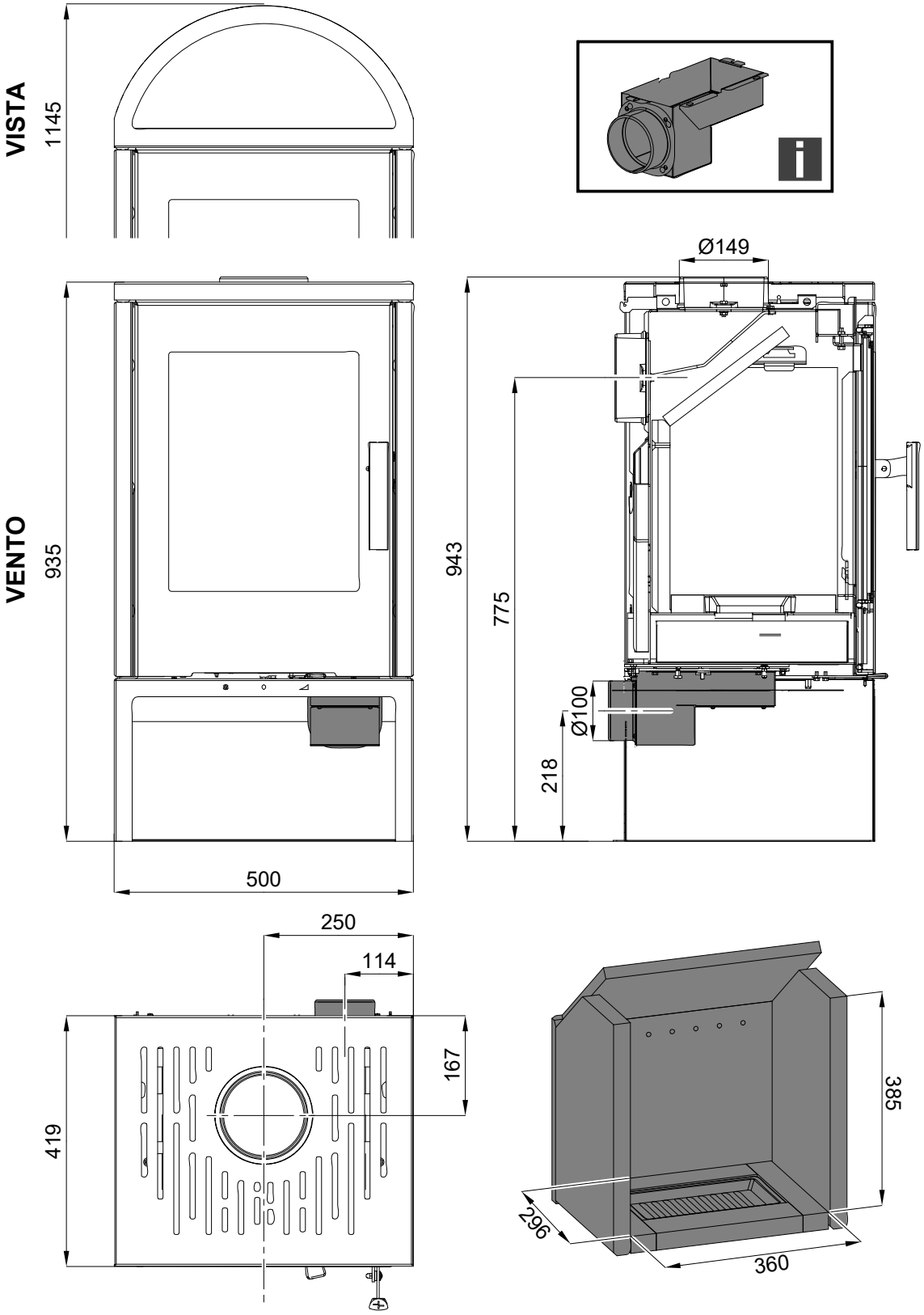

Poznámka

Není součástí dodávky, č. zboží 0424637501300 (návod na montáž kap. 6).

2. Seznam náhradních dílů

2.1. Celkový rozstřel modelu Aurora

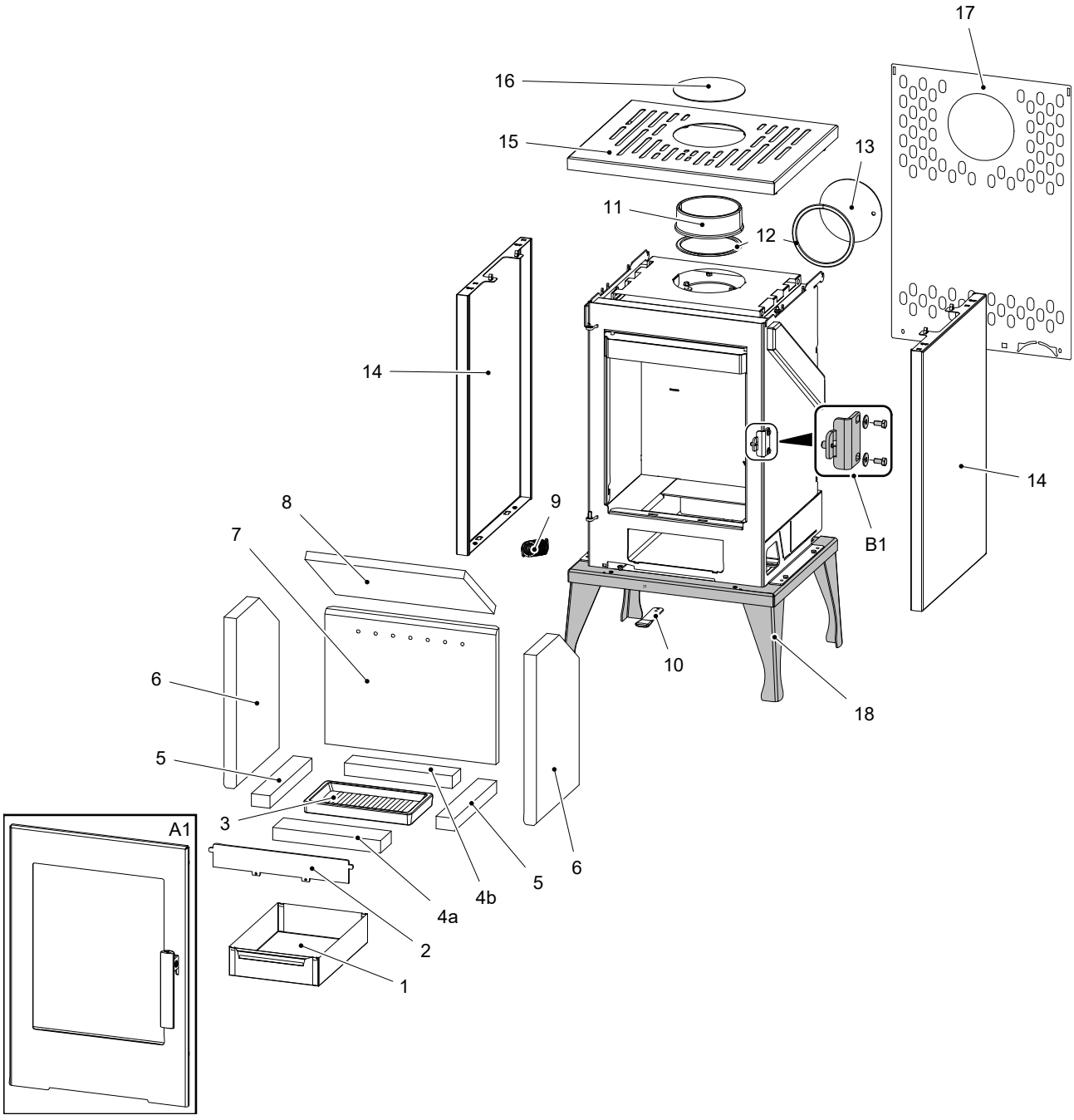

Pozice	Název	Množství	Číslo zboží
Celkový rozstřel modelu Aurora			
A1	Dvířka topeniště (komplet)/černá	1 ks	0424637505300
B1	Čep zavírání (komplet)	1 ks	0424637005001
1	Popelník	1 ks	0424617405600

2	Zábrana/černá	1 ks	0424617405005
3	Rošt/černá	1 ks	0429415005005
4a	Cihla 30x70x261	1 ks	0424617405506
4b	Cihla 30x55x261	1 ks	0424637505506
5	Cihla 30x45x275	2 ks	0424637505505
6	Bok (30x275x410)	2 ks	0424637505502
7	Záda (30x332x414)	1 ks	0424637505501
8	Clona (vermiculite)	1 ks	0424617405504
9	Pružina dveří	1 ks	0428612005002
10	Táhlo regulátoru/černá	1 ks	0424637005015
11	Kouřovod/černá	1 ks	0494015005020
12	Těsnění šňůra kouřovodu 10x4 mm	470 mm	0040210040005
13	Záslepka kouřovodu/černá	1 ks	0424617405011
14	Bok/černá	2 ks	0424637505700
15	Víko/černá	1 ks	0424637505600
16	Záslepka víka/černá	1 ks	0424637505010
17	Zadní kryt	1 ks	0424637505012
18	Podstavec/černá	1 ks	0424637505800

2.2. Celkový rozstřel modelu Vento+Vista

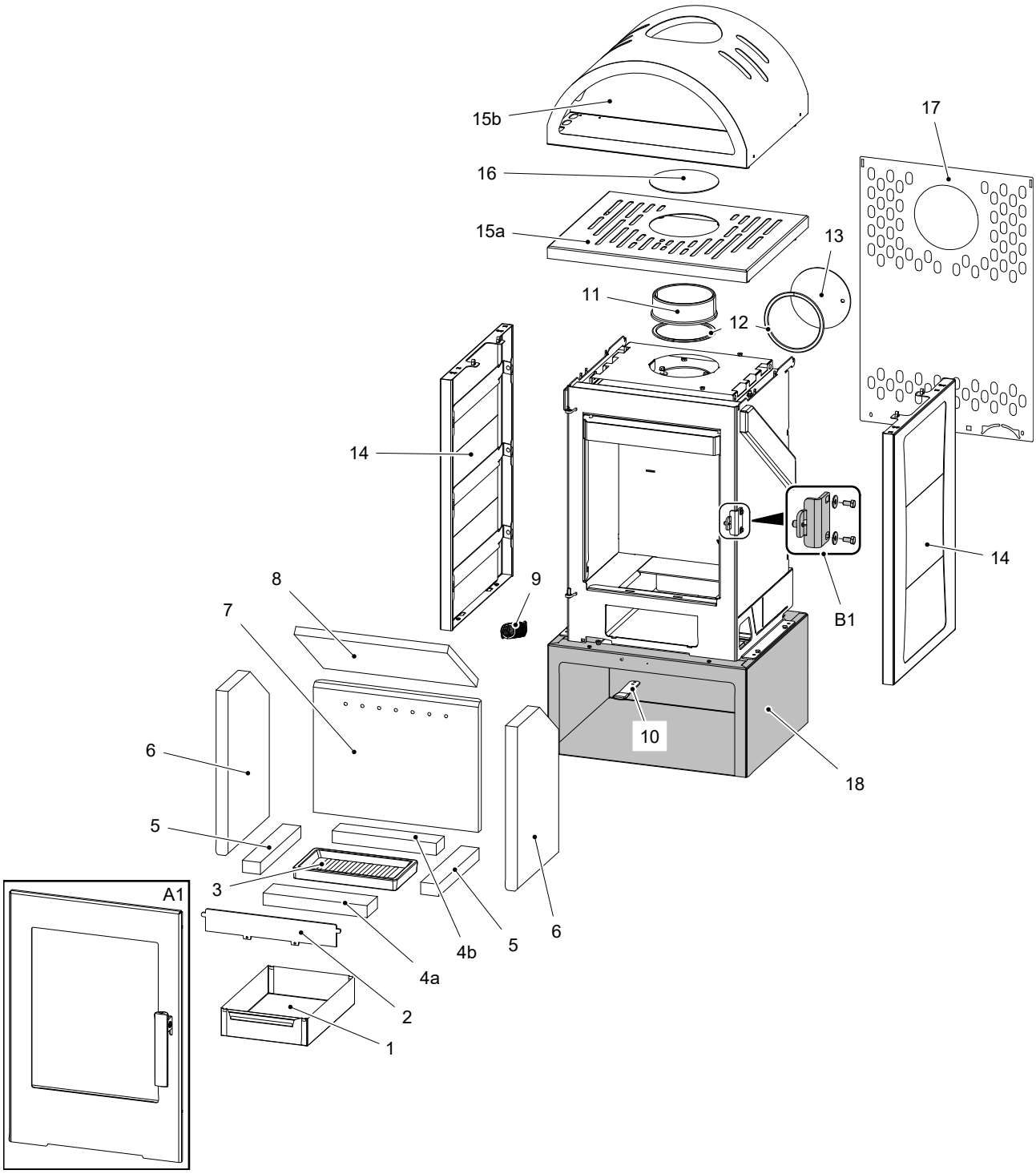

Pozice	Název	Množství	Číslo zboží
Celkový rozstřel modelu Vento+Vista			
A1	Dvířka topeniště (komplet)/černá	1 ks	0424637505300
B1	Čep zavírání (komplet)	1 ks	0424637005001
1	Popelník	1 ks	0424617405600

2	Zábrana/černá	1 ks	0424617405005
3	Rošt/černá	1 ks	0429415005005
4a	Cihla 30x70x261	1 ks	0424617405506
4b	Cihla 30x55x261	1 ks	0424637505506
5	Cihla 30x45x275	2 ks	0424637505505
6	Bok (30x275x410)	2 ks	0424637505502
7	Záda (30x332x414)	1 ks	0424637505501
8	Clona (vermiculite)	1 ks	0424617405504
9	Pružina dveří	1 ks	0428612005002
10	Táhlo regulátoru/černá	1 ks	0424637005015
11	Kouřovod/černá	1 ks	0494015005020
12	Těsnění šňůra kouřovodu 10x4 mm	470 mm	0040210040005
13	Záslepka kouřovodu/černá	1 ks	0424617405011
14	Bok dlažba	2 ks	0424637505750
15a	Víko - Vento/černá	1 ks	0424637505600
15b	Víko - Vista/černá	1 ks	0424637515600
16	Záslepka víka/černá	1 ks	0424637505010
17	Zadní kryt	1 ks	0424637505012
18	Podstavec/černá	1 ks	0424637545800

2.3. Detail A1

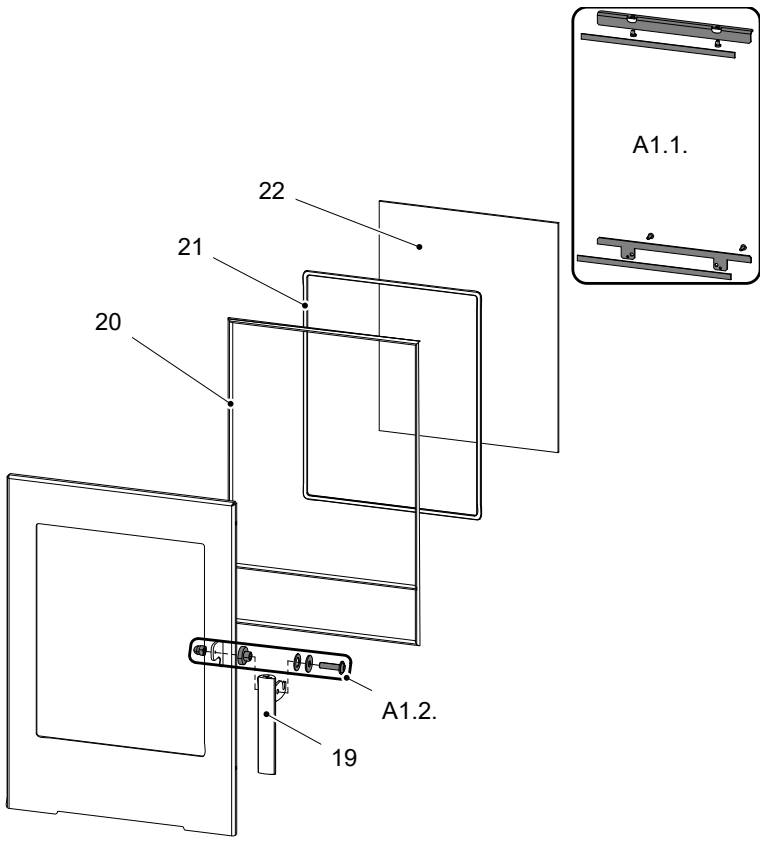

Pozice	Název	Množství	Číslo zboží
Detail A1			
A1.1.	Držák skla – set/černá	1 ks	0424637005303
A1.2.	Spojovací materiál kliky – set	1 ks	0424637005315
19	Pákový uzávěr dvířek topeniště (komplet)	1 ks	0424618005310
20	Těsnící šňůra dveří 12 mm	2200 mm	0041012120005
21	Těsnící šňůra skla 8x2 mm	1500 mm	0040208020006
22	Žáruvzdorné sklo (4x338x431)	1 ks	0424637005301

3. Easy control

Ovládání všech tří přívodů vzduchu-primárního, sekundárního, terciálního-pouze pomocí jednoho regulátoru.

1. Regulátor je v pozici určené pro zátop (obr. A). Jsou otevřeny všechny tři přívody vzduchu (primární, sekundární, terciální).
2. Nastavení regulátoru Easy control v režimu topení (obr. B).
3. Regulátor je v pozici určené pro uzavření přívodů vzduchu (obr. C). Žádný přívod není otevřen (primární, sekundární, terciální). Tato pozice se používá pouze v případě, kdy jsou kamna mimo provoz, po ukončení procesu topení.

VAROVÁNÍ

Během procesu topení nesmí dojít k uzavření přívodů vzduchu (obr. C)! V krajním případě může dojít i k explozi v kamnech a následnému roztříštění skla, rozmetání uhlíků po místnosti a ke vzniku požáru.

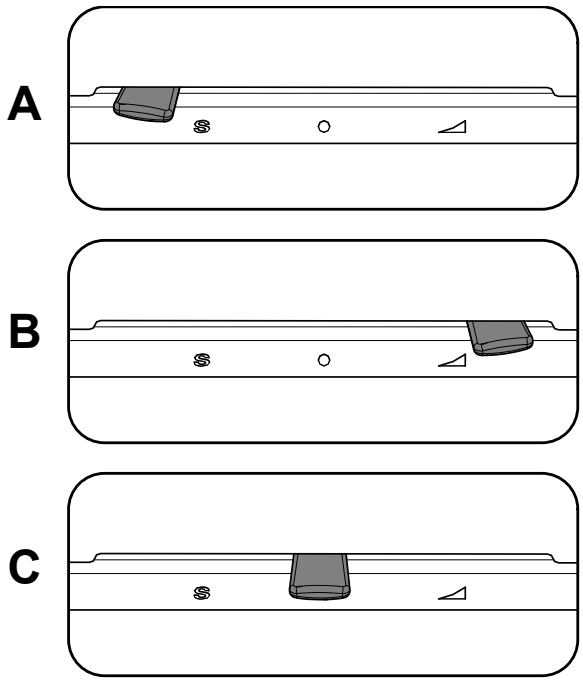

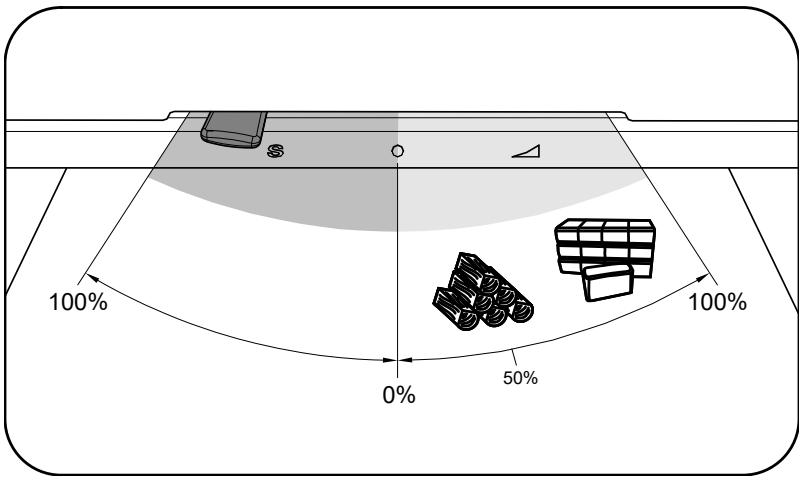

4. Záměna kouřovodu

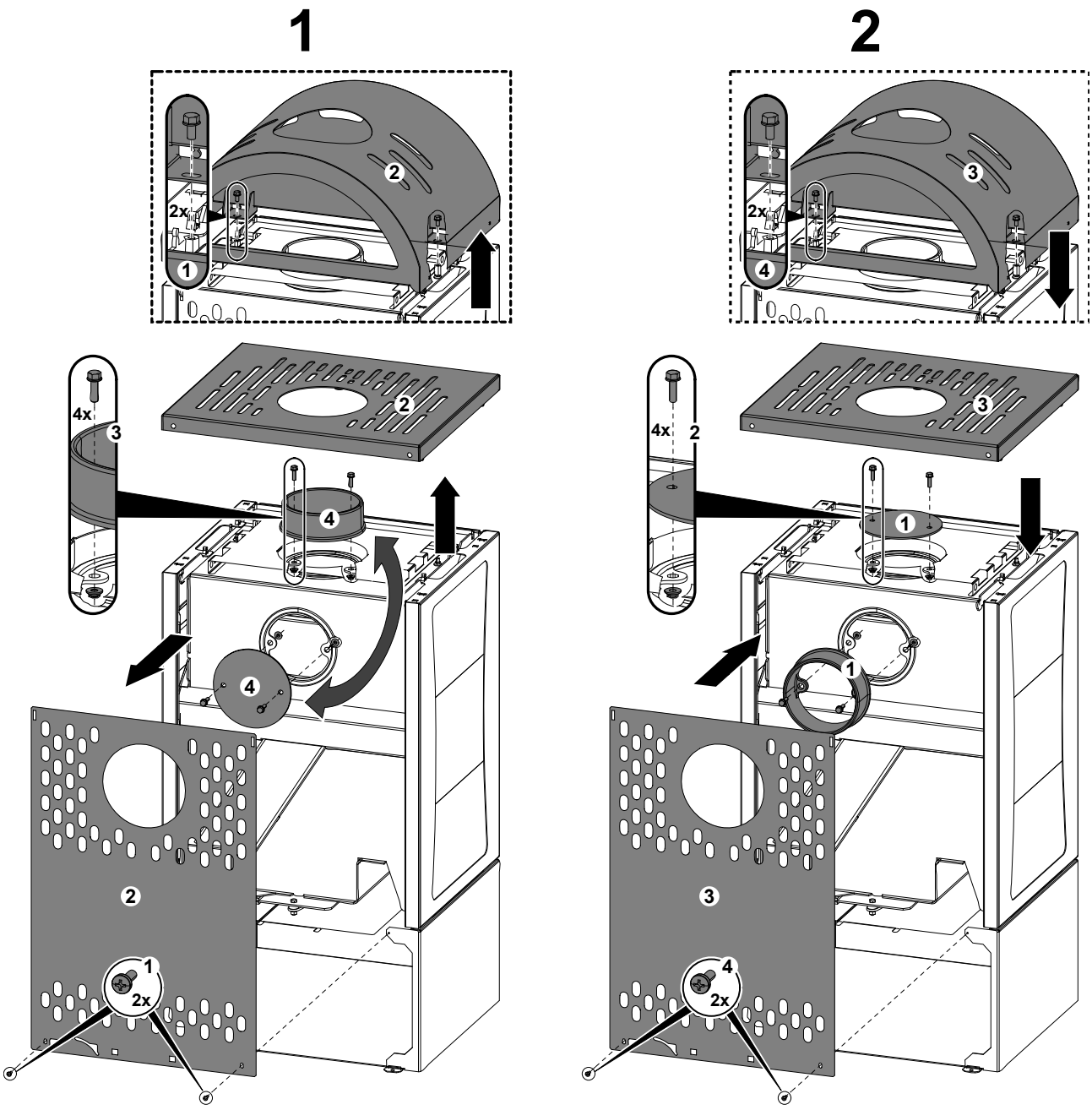

5. Montáž externího přívodu vzduchu

5.1. Aurora

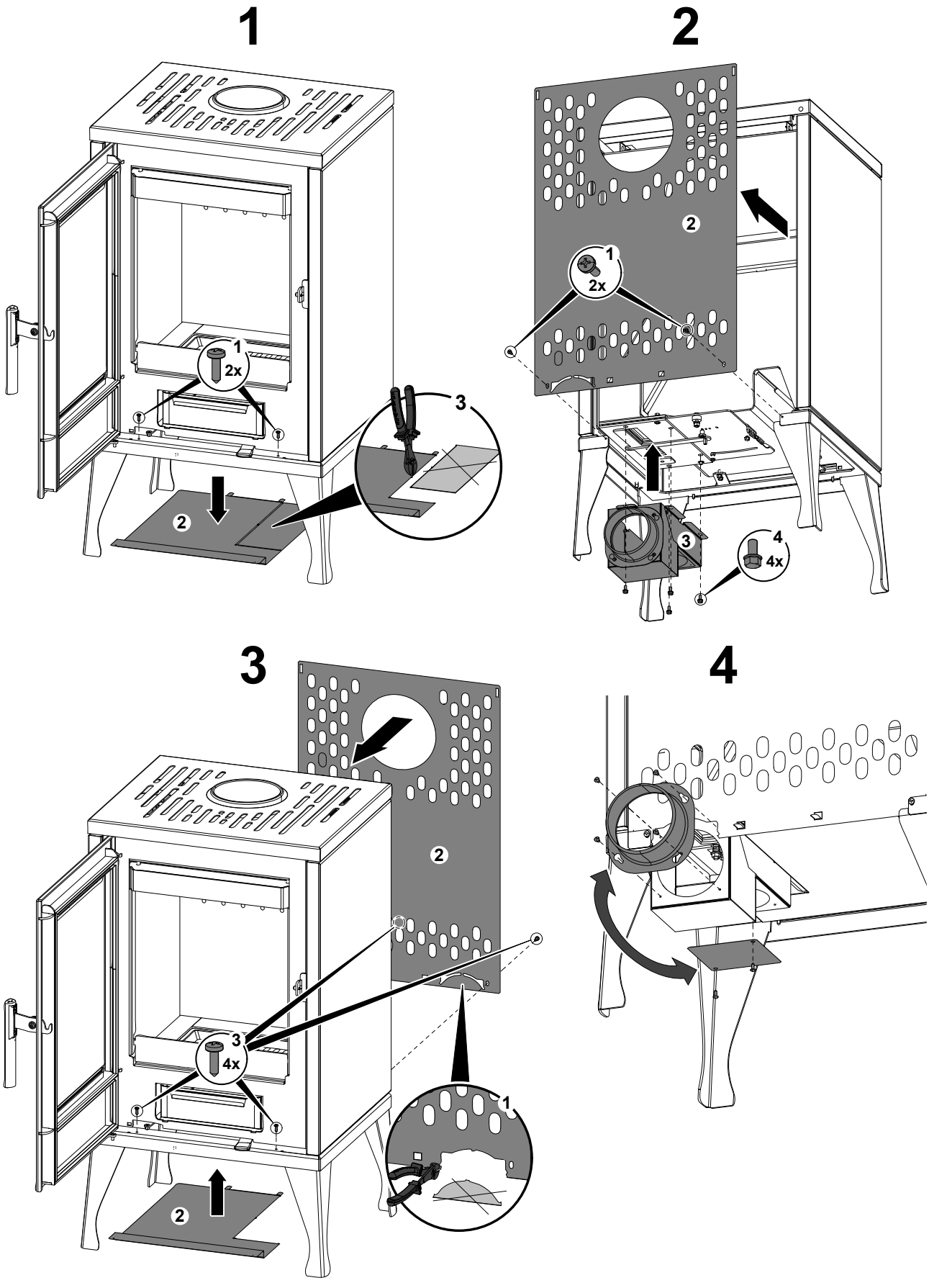

5.2. Vento+Vista

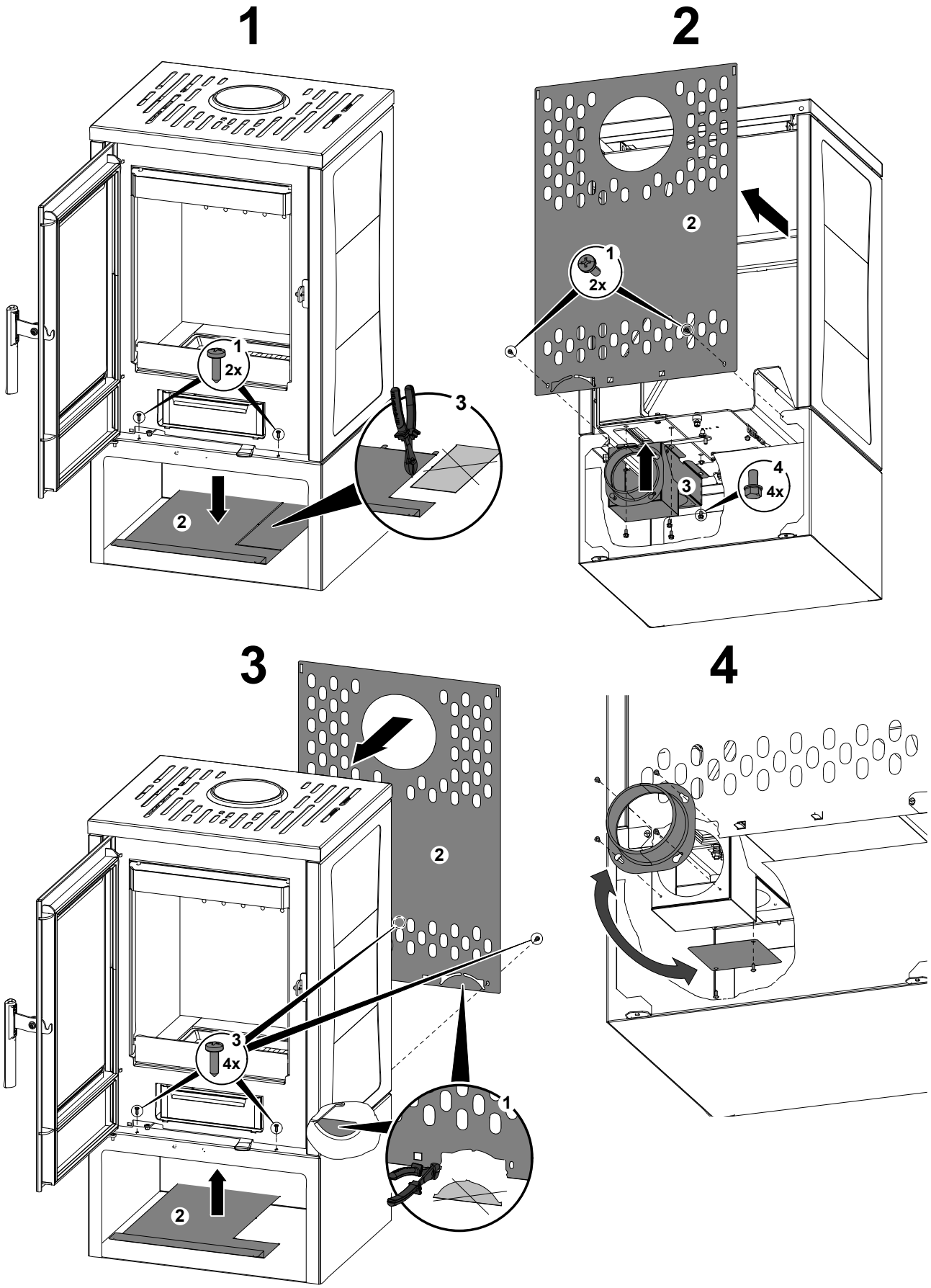

6. Zajištění dvířek v otevřené poloze

Dvířka topeniště můžete zajistit v otevřené poloze, aby bylo čištění pohodlnější. K zajištění dveří použijte západku, viz obrázek níže.

VAROVÁNÍ

Nikdy netopte v kamnech s otevřenými dvířky!

