HAAS+SOHN

Art. Nr. 0420950001400a

Összeszerelési utasítások

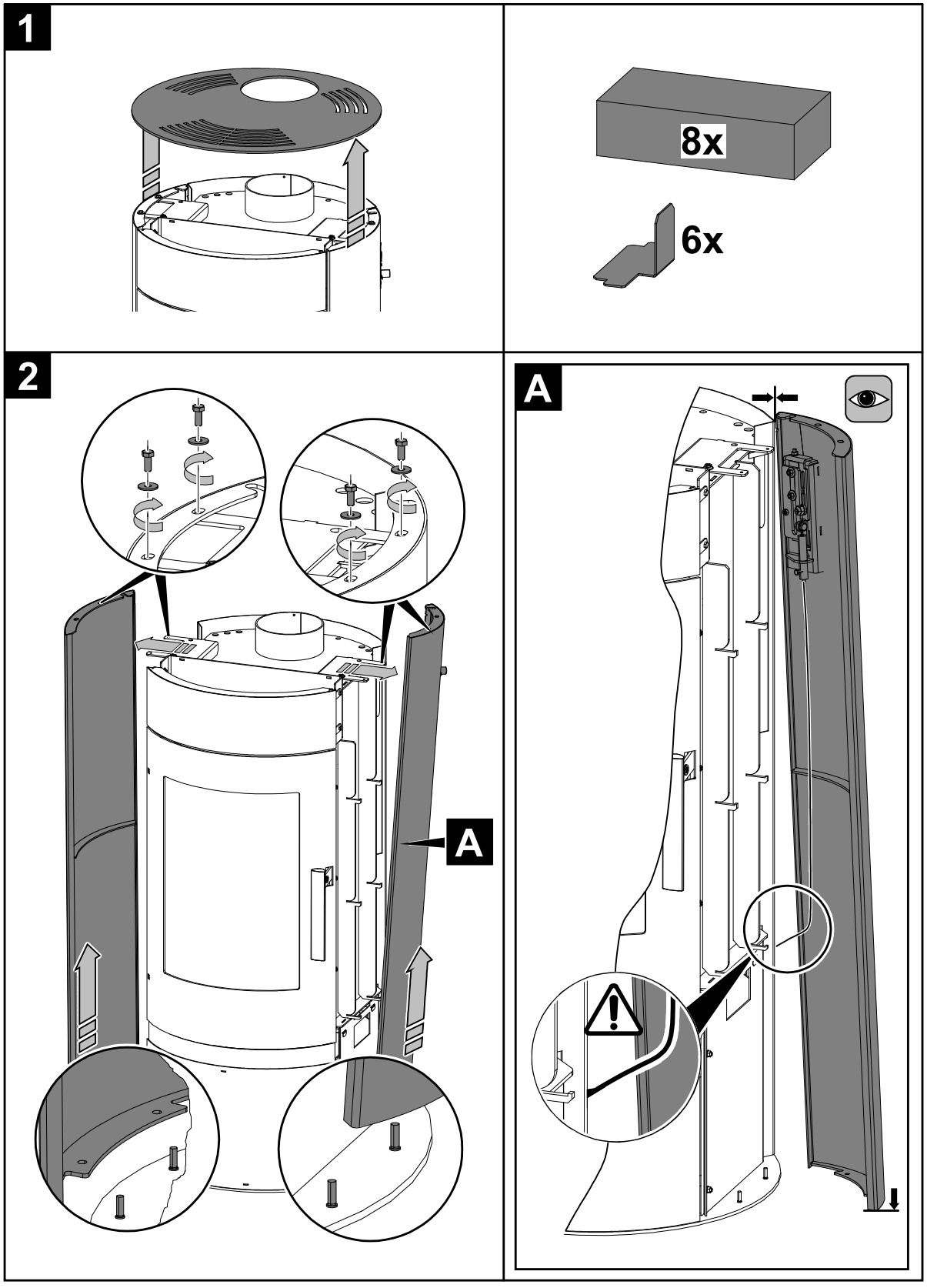

Gépi fordítás - nincs ellenőrizve.
A változatlan eredeti a dokumentum végén.

HAAS+SOHN

Art. Nr. 0420950001400a

Montageanleitung - Istruzioni di montaggio - Notice de montage - Assembly Instructions - Upute za montažu - Navodilo za montažo - Montážní návod - Montážny návod - Instrukcja montażowa

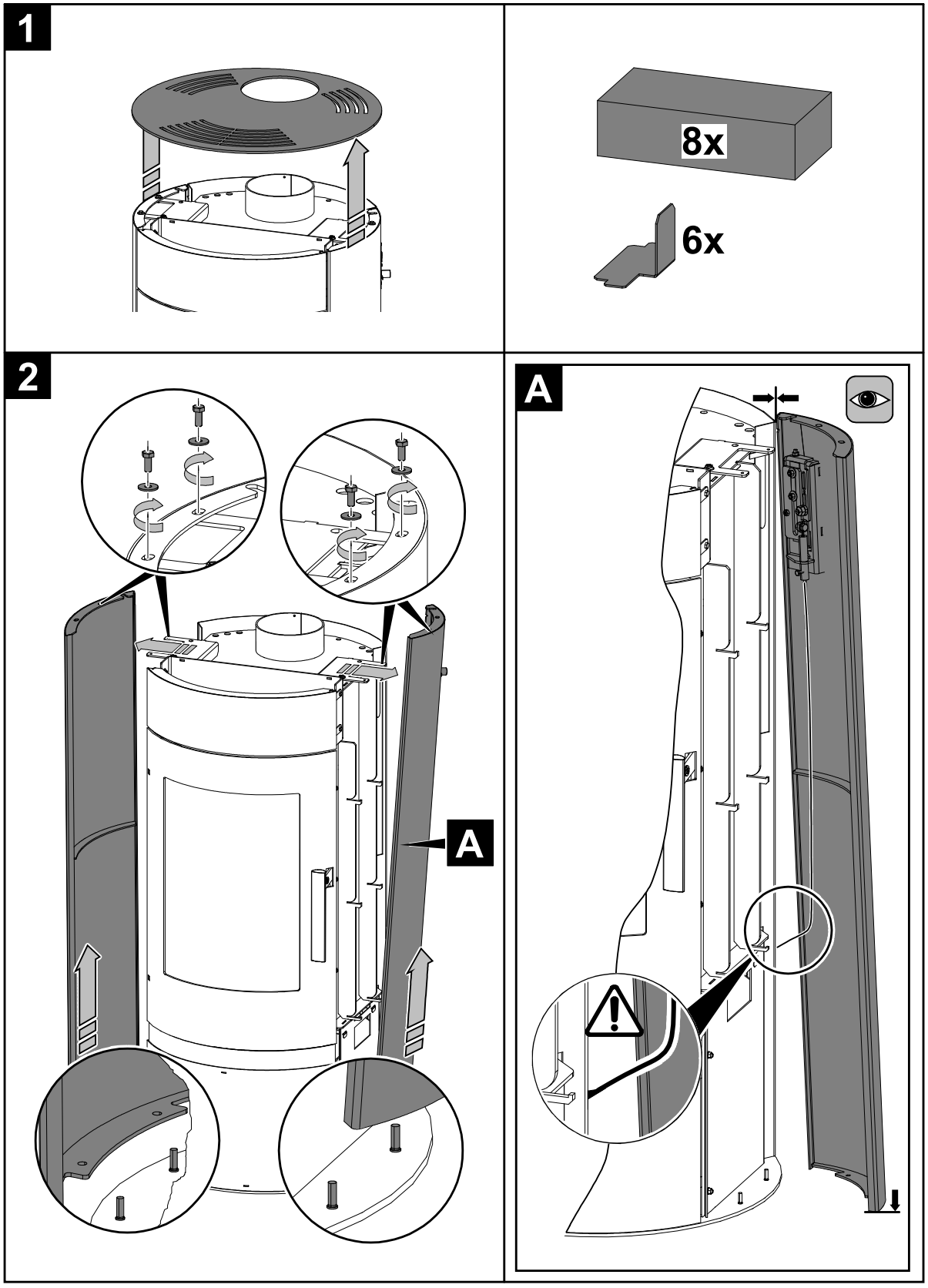

HAAS+SOHN

3

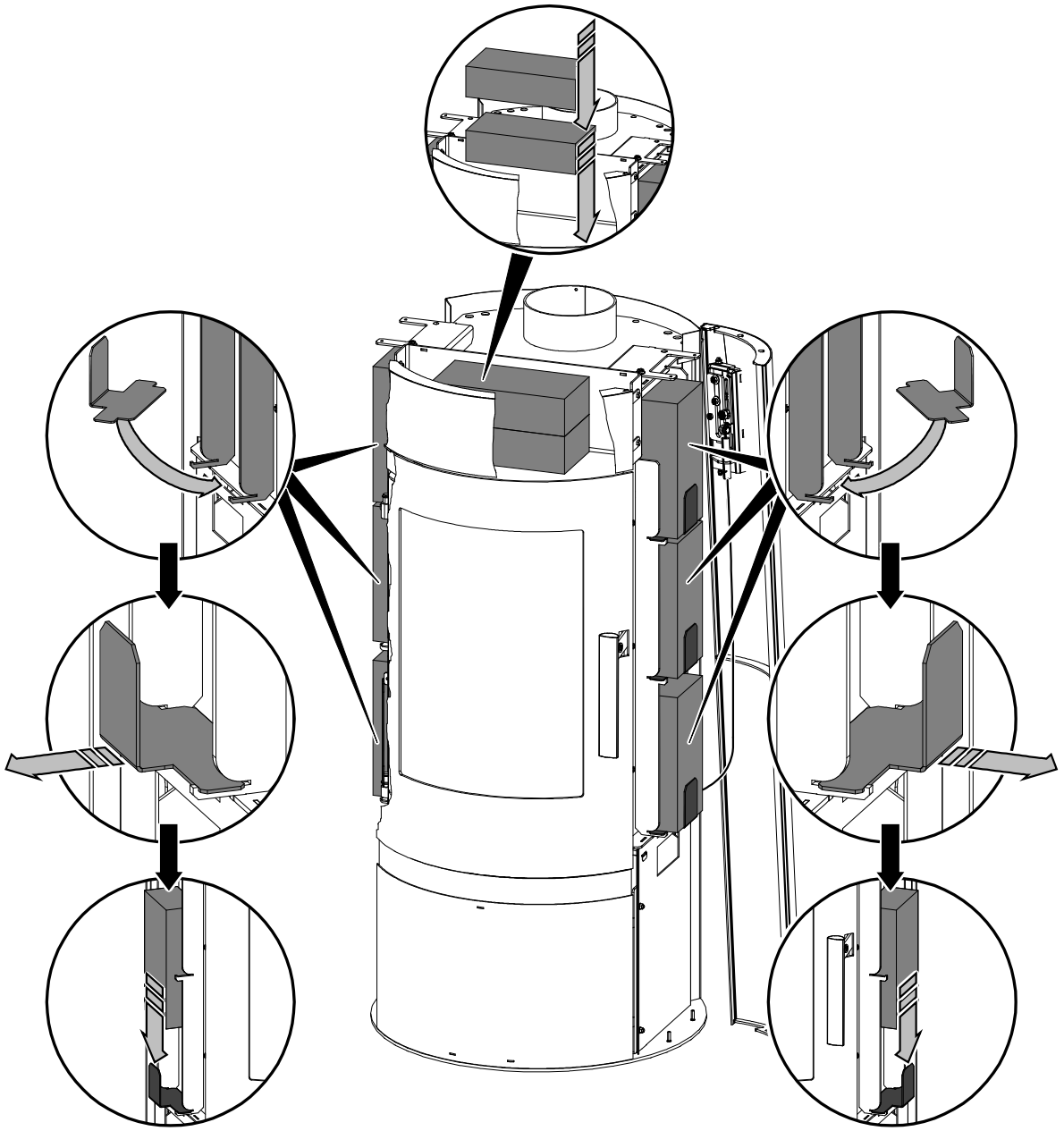

HAAS+SOHN

4

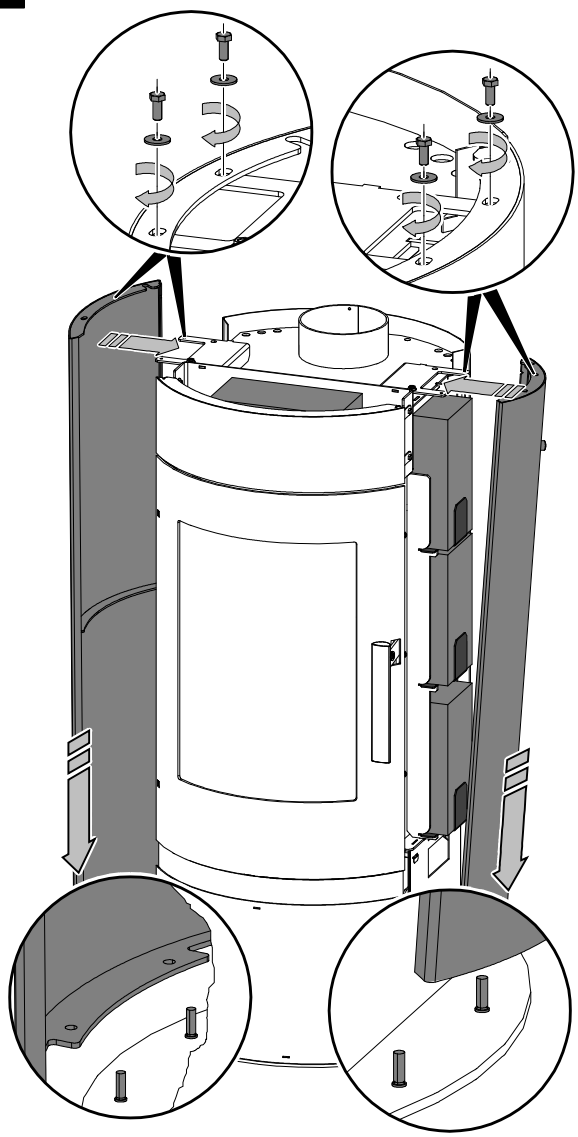

5

