Arktic 12 főzőlappal

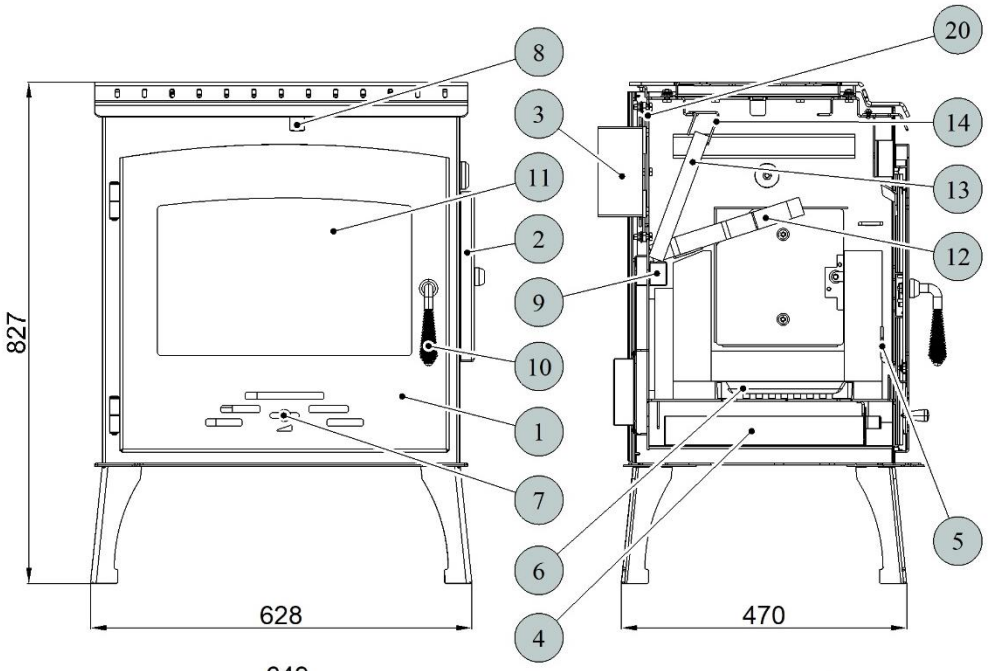

Megfelelő üzemanyagok:
A megfelelő üzemanyag használatához lásd a 2.2. fejezetet, az Üzemanyag a következőben: általános kezelési utasítások.

Helyes működés:
A kandallós kályhák megfelelő és biztonságos kezelésével kapcsolatban kérjük, olvassa el a következő fejezeteket:
2. Az égési folyamat leírása és
5. Kezelési utasítások
ban általános kezelési utasítások.

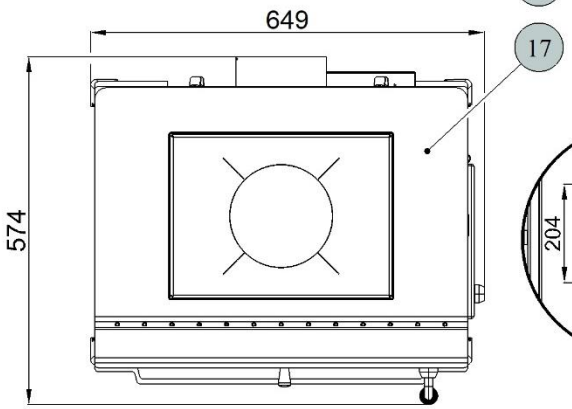

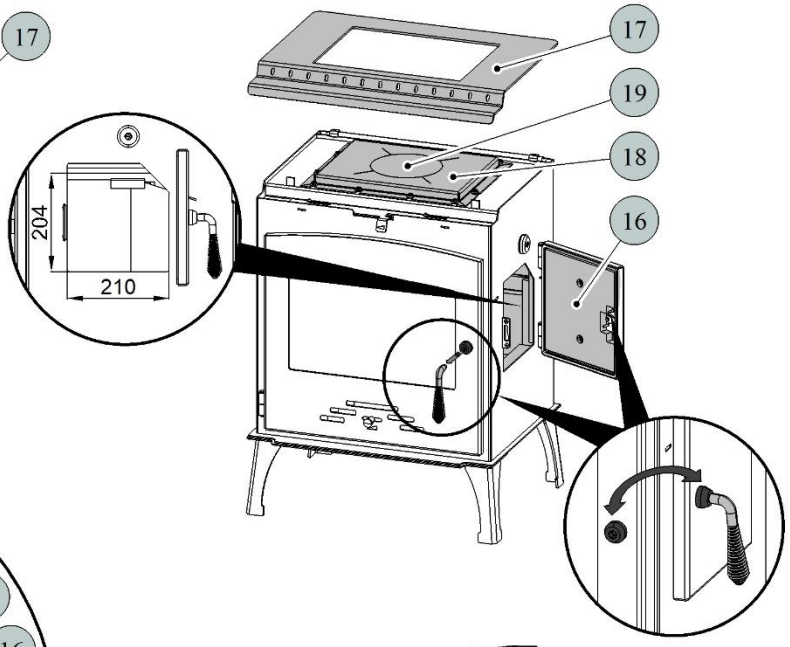

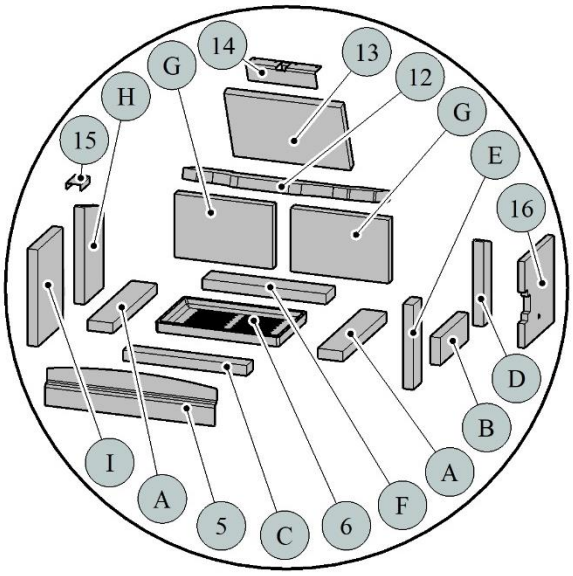

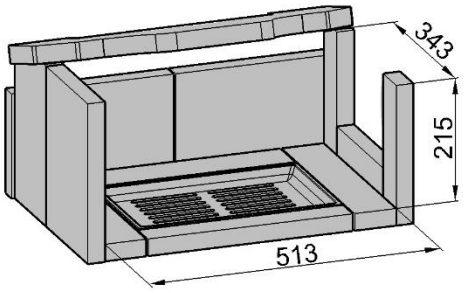

Tüzelőanyag	Maximális üzemanyagmennyiség	Elsődleges levegőszabályozó (10) (Árvíz)	Másodlagos szabályozó levegő (11) (fűtés)
Fahasábok, fabrikettek	3-4 rönk (3,7 kg) 3-4 fabrikett (3,7 kg)	Hagyd nyitva körülbelül 10 percig, majd közeli	nyíltan
Barnaszénbrikett	3 brikett (2,5 kg)	nyíltan	nyíltan

Gépi fordítás - nincs ellenőrizve.
A változatlan eredeti a dokumentum végén.

Cikkszám	Poz.	Név	Cikkszám	Poz.	Név
0470615015300	1	Tűztér ajtó - fekete	0470615016010	20	Hőcserélő vakdugó
0470615005310	2	A tűztér oldalsó ajtaja - fekete	0470615005510	A	Tégla 30x73x345
0470315005007	3	Füstcső nyaka	0470615005511	B	Tégla 30x80x219
0470615005050	4	Hamutartó	0470615005512	C	Tégla 30x48x360
0470615005001	5	Akadály	0470615005514	D	Tégla 30x63x245
0020100100006	6	Rostély	0470615005515	E	Tégla 30x63x245
0082020010005	7	Elsődleges levegőszabályozó Cr	0470615005516	F	Tégla 30x70x360
0470615005006	8	Másodlagos levegő szabályozó	0470615005711	G	Tégla 30x183x285
-	9	Harmadlagos levegőellátás	0470615005712	H	Tégla 30x150x280
0470315007100	10	Hajtókar - Cr	0470615005713	I	Tégla 30x198x280
0470615005301	11	Hőálló üveg (285x445)			
0470615015720	12	Alsó függöny – laza (30x260x560)			
0470615005065	13	Felső függöny – laza (25x220x340)	0040300080005	Oldalsó ajtó tömítőzsinórja 8 mm (1050 mm)	
0470615005070	14	Rekesztartó	0040300080005	Ajtótömítő zsinór 8 mm (2570 mm)	
0470615005005	15	Tűzálló agyag tartó	0040210040005	Üvegtömítő zsinór 10x4 mm (1500 mm)	
0470615005311	16	Deszka (vermikulit)	0040208020006	Tömítőzsinór üvegtartókhoz 8x2 mm (100 mm)	
0470615015800	17	Borító	0040210040005	Füstcső tömítőzsinór 10x4 mm (540 mm)	
0470615005070	18	Főzőlap fedele	0040210040005	Testfedél tömítőzsinór 10x4 mm (1330 mm)	
0470615005095	19	Főzőlap	0040210040005	Tömítőzsinór 10x4 mm-es (1650 mm) pótdugókhoz	

Műszaki adatok:	Fa rönkök	Fa brikettek	Barnaszén brikettek		
Elért hőteljesítmény (100%)	12,1 kW	12,3 kW	12 kW	Magasság	827 mm
Csökkentett hőteljesítmény (33%)	4 kW	4,1 kW	4 kW	Szélesség	649 mm
Névleges hőteljesítmény	12 kW	12 kW	12 kW	Mélység	574 mm
Üzemanyag-fogyasztás	3,7 kg/h	3,7 kg/h	2,5 kg/h	Tömeg	132 kg
Átlagos füstgázhőmérséklet a füstgázkimenet után	349 °C	390 °C	352 °C	Füstcső átmérője	150 mm
Száraz füstgáz tömegárama	10,1 g/s	11 g/s	12,1 g/s	Minimális kéményhuzat	12 Pa
Energiahatékonyság	76 %	73 %	74,2 %	Fűtőteljesítmény (átlagos hőveszteség) 12,3 kW-nál	kb. 221 m3
Átlagos CO2-koncentráció	10,51 %	10,27 %	7,11 %	Állítható teljesítmény	4 – 12,3 kW
CO-koncentráció a füstgázban 13% O2 mellett	1023 mg/Nm^3	1044 mg/Nm^3	903 mg/Nm^3		
Por 13% O2-tartalommal	38 mg/Nm^3	37 mg/Nm^3	37 mg/Nm^3		
Az EN 13240 szabvány szerint tesztelve					

KŐ MÉRETRAJZA A FÜSTÖLCSŐ KÖNYÖK BESZERELÉSÉVEL KÜLÖNLEGES TARTOZÉKKÉNT SZÁLLÍTVA

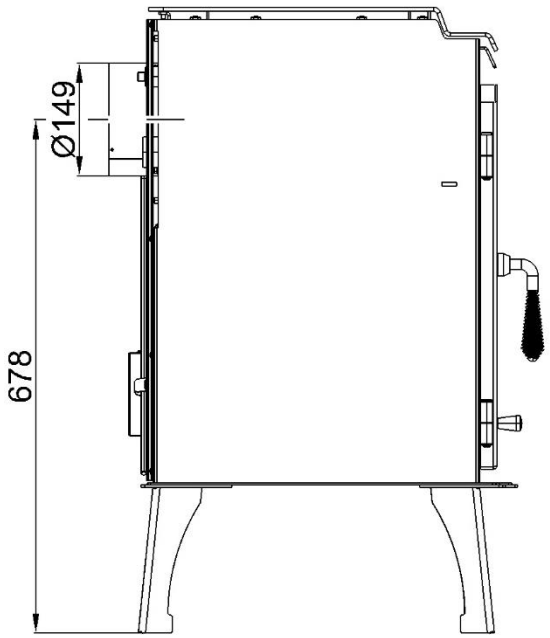

Gépi fordítás - nincs ellenőrizve.
A változatlan eredeti a dokumentum végén.

FIGYELEM!
Ha nem tisztítja meg alaposan a kályha hamutartóját, az automatikus szabályozási funkció elvész. elsődleges levegő!

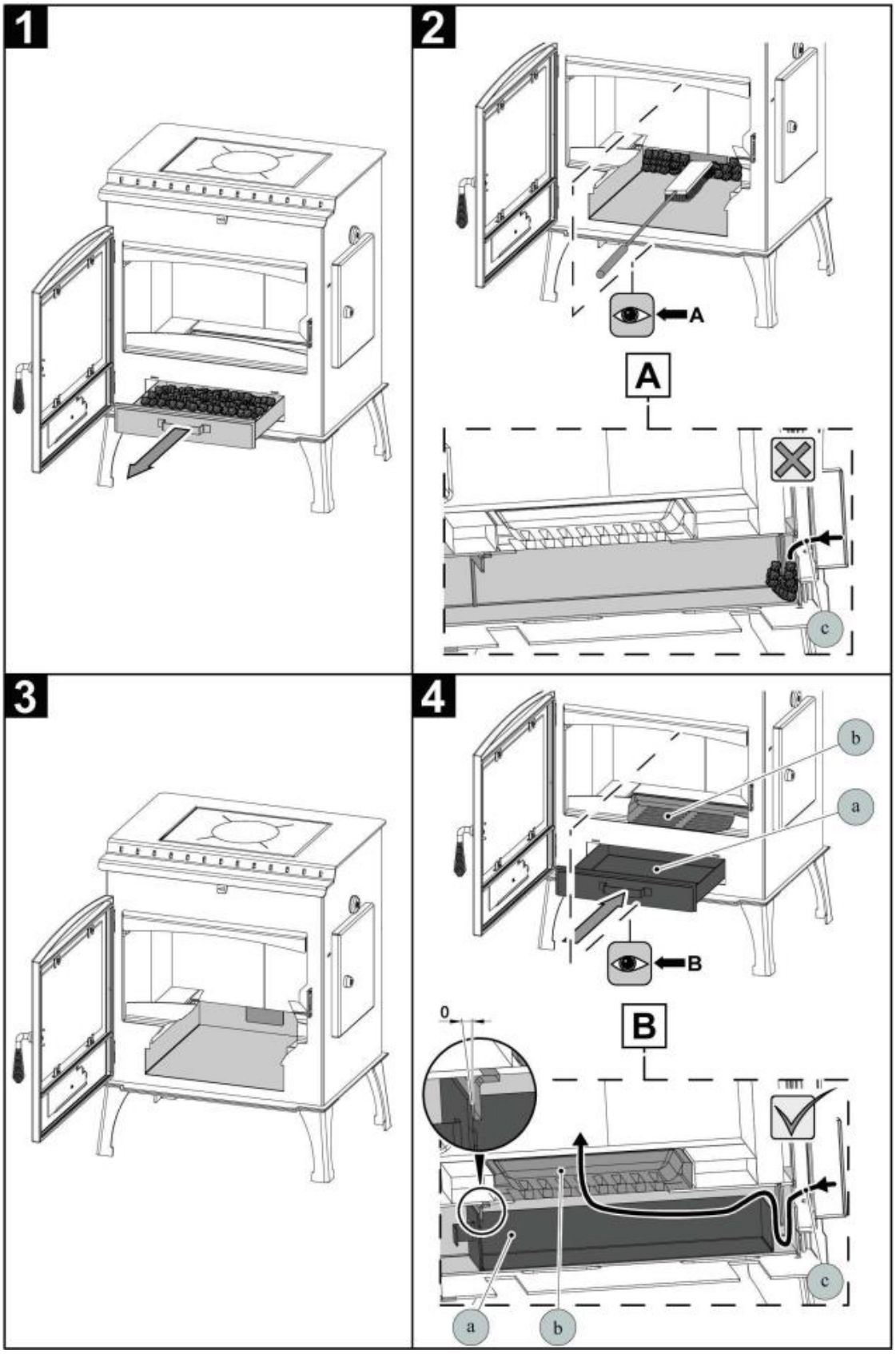

és	Hamutartó
b	Tűzhely rostélya
C	Elsődleges levegő

Gépi fordítás - nincs ellenőrizve.
A változatlan eredeti a dokumentum végén.

KÉMÉNYCSŐ CSERÉJE

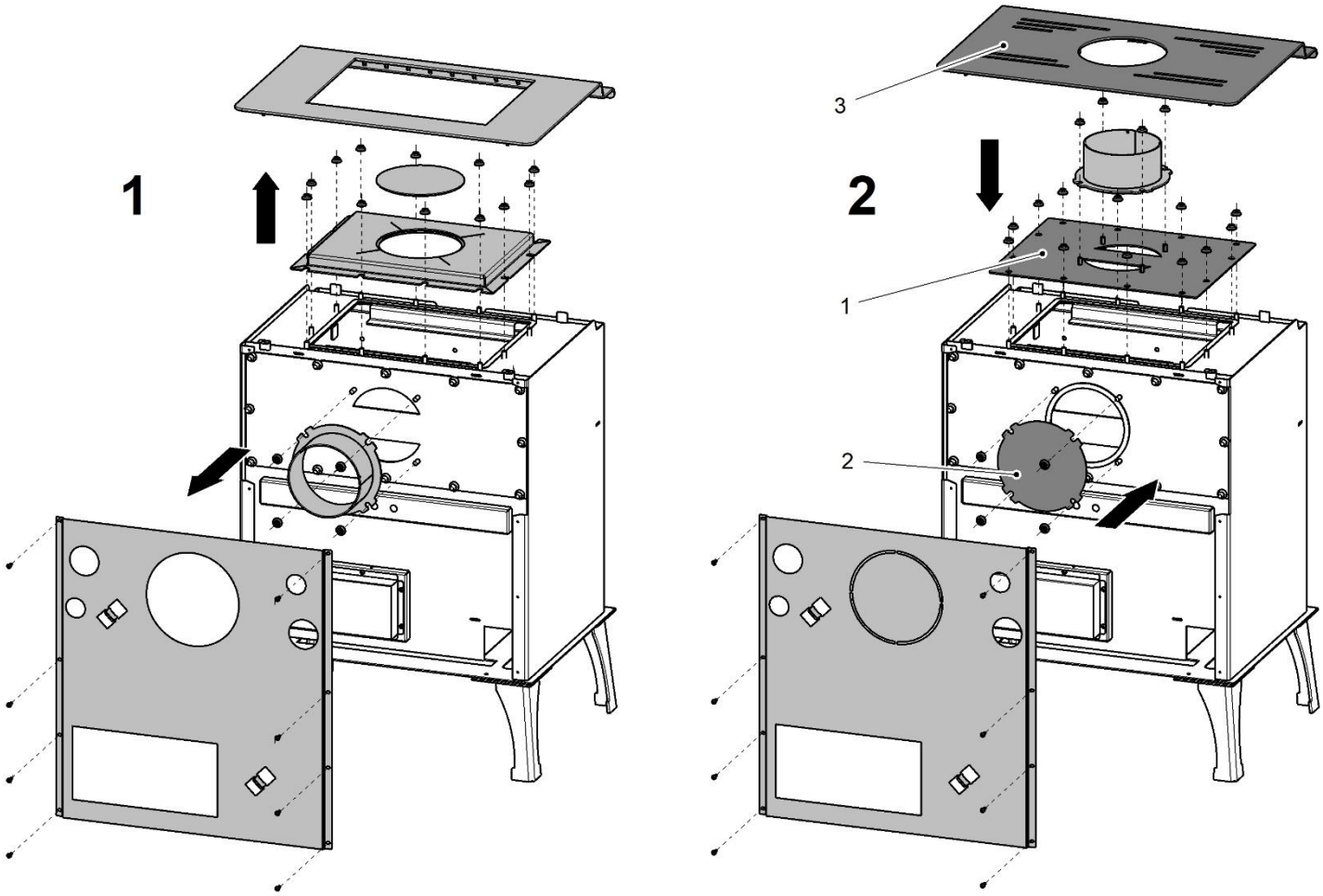

Poz.	Név	Cikkszám
1	Fedél test/fekete (fűtőlap nélküli változat)	0470615005025
2	Füstcső dugó/fekete	0470315007002
3	Fedél/fekete (melegítőlap nélküli változat)	0470615005800
	10x4 mm-es tömítőzsinór – a testfedél, a füstcső és a vakdugó alatt (2500 mm)	0040210040005

Gépi fordítás - nincs ellenőrizve.
A változatlan eredeti a dokumentum végén.

HAAS+SOHN

0470615101405e

Arktic 12
s plotýnkou

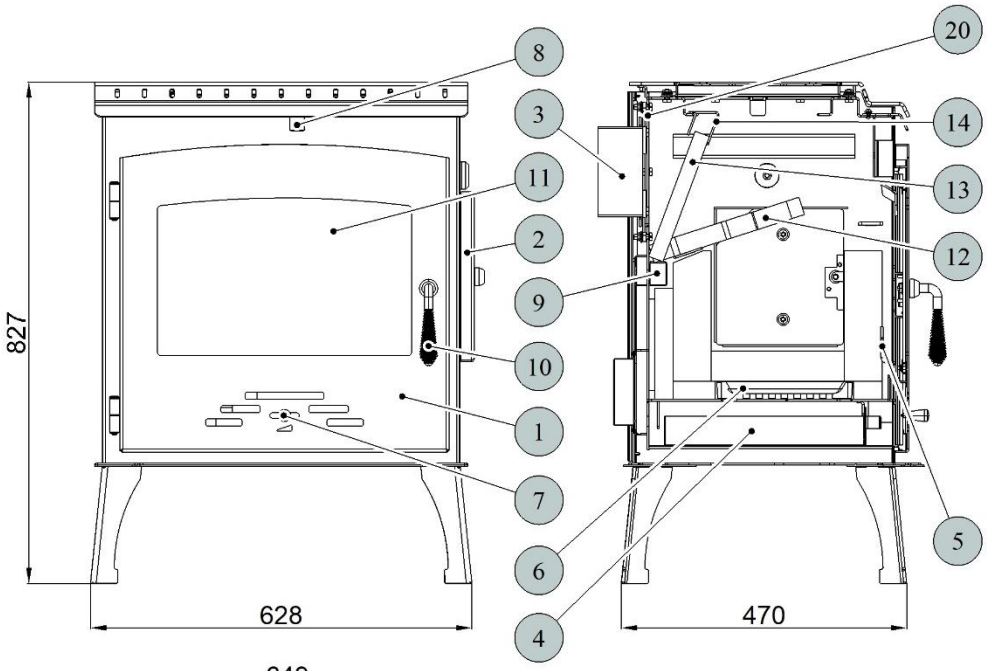

Vhodná paliva:
Pro používání vhodného paliva nahlédněte do kapitoly **2.2 Palivo** ve všeobecném návodu k obsluze.

Správný provoz:
Pro správné a bezpečné zacházení s krbovými kamny nahlédněte do kapitol:
2. Popis spalovacího procesu a **5. Návod k obsluze**
ve všeobecném návodu k obsluze.

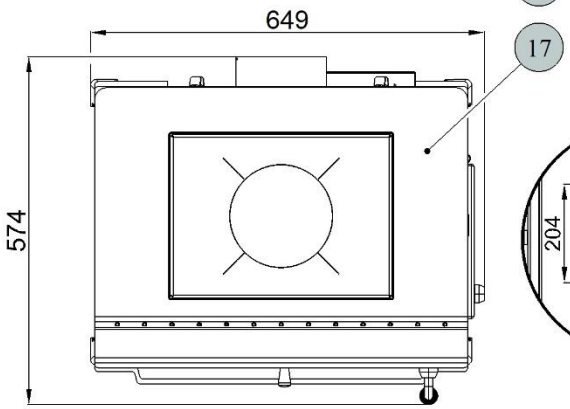

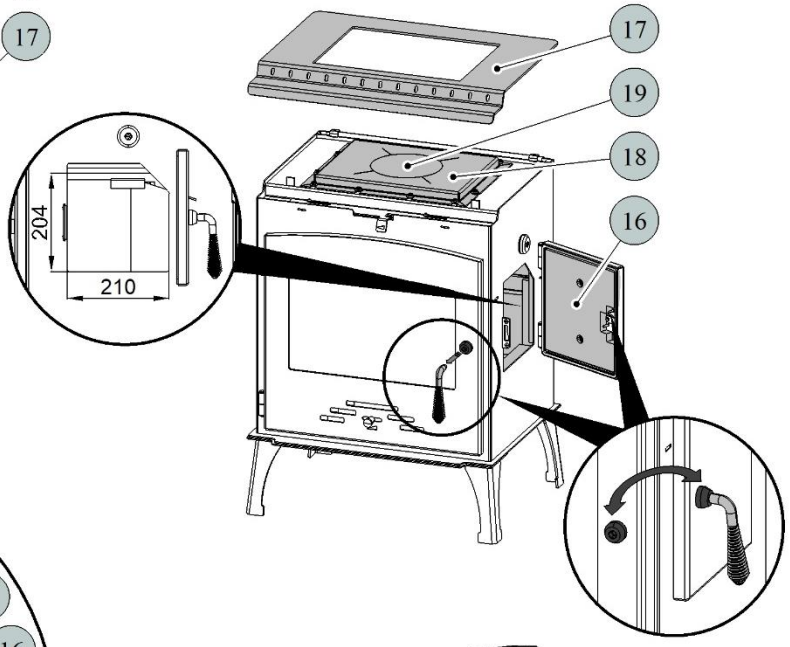

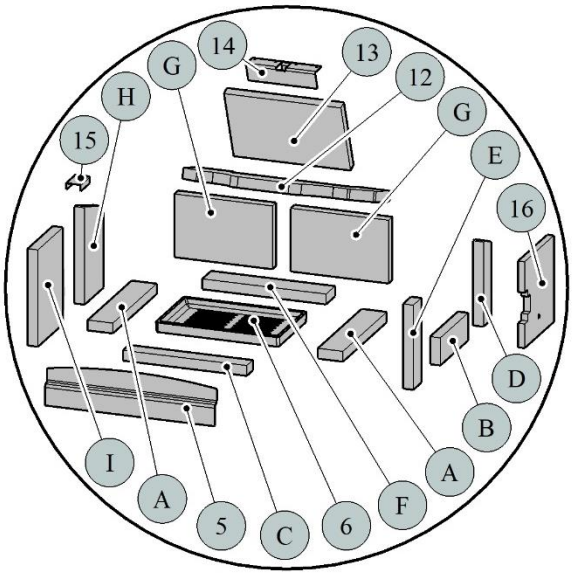

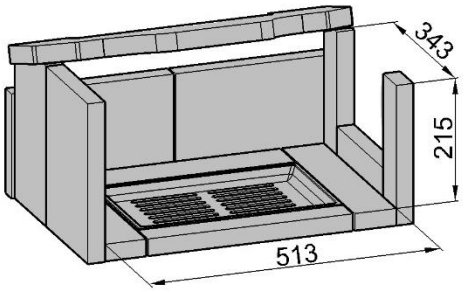

Palivo	Maximální množství paliva	Regulátor primárního vzduchu (10) (Zátop)	Regulátor sekundárního vzduchu (11) (Topení)
Dřevěná polena, Dřevěné brikety	3-4 polena (3,7 kg) 3-4 dřevěné brikety (3,7 kg)	Cca 10 minut nechat otevřené, potom zavřít	otevřené
Hnědouhelné brikety	3 brikety (2,5 kg)	otevřené	otevřené

Číslo zboží	Poz.	Název	Číslo zboží	Poz.	Název
0470615015300	1	Dvířka topeniště - černá	0470615016010	20	Záslepka výměníku
0470615005310	2	Boční dvířka topeniště - černá	0470615005510	A	Cihla 30x73x345
0470315005007	3	Hrdlo kouřovodu	0470615005511	B	Cihla 30x80x219
0470615005050	4	Popelník	0470615005512	C	Cihla 30x48x360
0470615005001	5	Zábrana	0470615005514	D	Cihla 30x63x245
0020100100006	6	Rošt	0470615005515	E	Cihla 30x63x245
0082020010005	7	Regulátor primárního vzduchu Cr	0470615005516	F	Cihla 30x70x360
0470615005006	8	Regulátor sekundárního vzduchu	0470615005711	G	Cihla 30x183x285
-	9	Přívod terciárního vzduchu	0470615005712	H	Cihla 30x150x280
0470315007100	10	Klika - Cr	0470615005713	I	Cihla 30x198x280
0470615005301	11	Žáruvzdorné sklo (285x445)			
0470615015720	12	Clona spodní – volná (30x260x560)			
0470615005065	13	Clona horní – volná (25x220x340)	0040300080005	Těsnící šňůra bočních dveří 8 mm (1050 mm)	
0470615005070	14	Držák clony	0040300080005	Těsnící šňůra dveří 8 mm (2570 mm)	
0470615005005	15	Držák šamotu	0040210040005	Těsnící šňůra skla 10x4 mm (1500 mm)	
0470615005311	16	Deska (vermiculite)	0040208020006	Těsnící šňůra držáků skla 8x2 mm (100 mm)	
0470615015800	17	Víko	0040210040005	Těsnící šňůra kouřovodu 10x4 mm (540 mm)	
0470615005070	18	Víko plotýnky	0040210040005	Těsnící šňůra víka tělesa 10x4 mm (1330 mm)	
0470615005095	19	Plotýnka	0040210040005	Těsnící šňůra záslepky vým. 10x4 mm (1650 mm)	

Technická data:	Dřevěná polena	Dřevěné brikety	Hnědouhelné brikety		
Dosažený tepelný výkon (100%)	12,1 kW	12,3 kW	12 kW	Výška	827 mm
Snížený tepelný výkon (33%)	4 kW	4,1 kW	4 kW	Šířka	649 mm
Jmenovitý tepelný výkon	12 kW	12 kW	12 kW	Hloubka	574 mm
Spotřeba paliva	3,7 kg/h	3,7 kg/h	2,5 kg/h	Hmotnost	132 kg
Prům. teplota spalin za hrdl. kouřovodu	349 °C	390 °C	352 °C	Průměr kouřovodu	150 mm
Hmotnostní průtok suchých spalin	10,1 g/s	11 g/s	12,1 g/s	Minimální tah komína	12 Pa
Energetická účinnost	76 %	73 %	74,2 %	Vytápěcí schopnost (střední tep. ztráty) při 12,3 kW	cca 221 m^3
Průměrná koncetrace CO_2	10,51 %	10,27 %	7,11 %	Regulovatelný výkon	4 – 12,3 kW
Koncentrace CO ve spalinách při 13% O_2	1023 mg/Nm^3	1044 mg/Nm^3	903 mg/Nm^3		
Prach při 13% O_2	38 mg/Nm^3	37 mg/Nm^3	37 mg/Nm^3		
Zkoušeno dle EN 13240					

ROZMĚROVÉ SCHÉMA KAMEN S INSTALACÍ KOLENA ODTAHU SPALIN DODÁVANÉHO JAKO ZVLÁŠTNÍ PŘÍSLUŠENSTVÍ

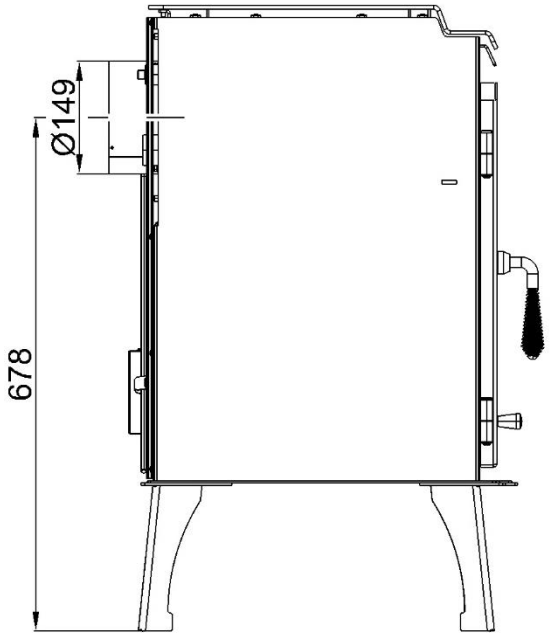

POZOR!
Pokud nevyčistíte důkladně popelníkový prostor kamen, dojde ke ztrátě funkce automatické regulace primárního vzduchu!

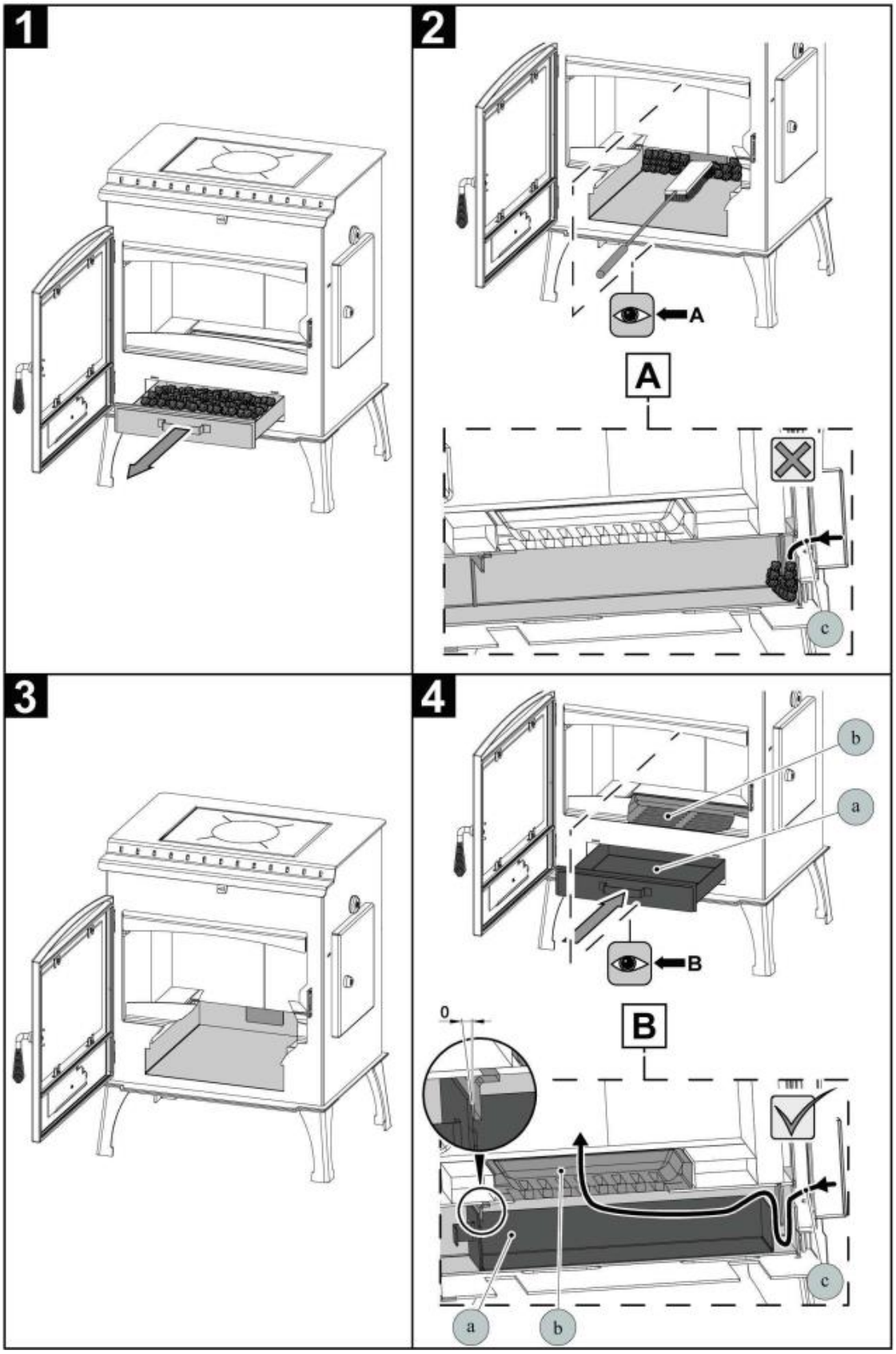

a	Popelník
b	Rošt kamen
c	Primární vzduch

ZÁMĚNA KOUŘOVODU

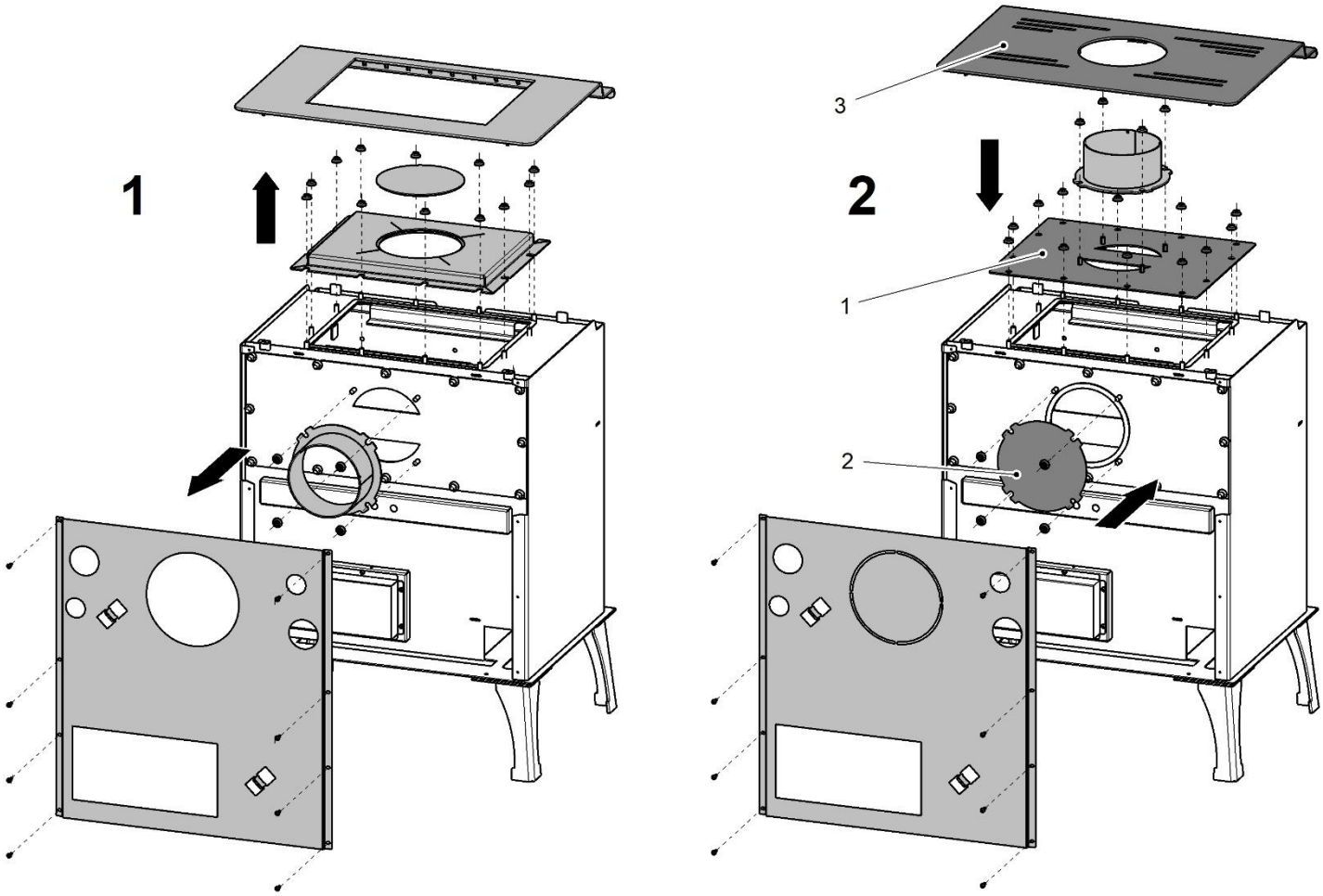

Poz.	Název	Číslo zboží
1	Víko těleso/černá (varianta bez plotýnky)	0470615005025
2	Záslepka kouřovodu/černá	0470315007002
3	Víko/černá (varianta bez plotýnky)	0470615005800
	Těsnící šňůra 10x4 mm – pod víko tělesa, kouřovod a záslepku (2500 mm)	0040210040005