Termékadatlap (en)

Cserépkályha Típus: 401

LAPONIE EXKLUSIVE

Műszaki paraméterek

	401 LNX
Teljesítmény	
Névleges hőteljesítmény (kW) / Állítható hőteljesítmény (kW)	10,0 / 5,0 - 12,0
Méretek	
Magasság (1) x Szélesség (2) x Mélység (3) (mm)	1922 x 1168 x 584
Tűztér belső méretei (sz x m x mé) / A rönkök maximális hossza (mm)	600 x 360 x 310 / 530
Súly a felszereltség szerint	
tűzhely súlya (kg)	238
Levegő	
Központi levegőbemenet (7) / átmérő (mm) / torok a kályhában található	igen / Ø 100 / igen
Másodlagos levegőszabályozás / Elsődleges levegőszabályozás / Harmadlagos levegőellátás	igen / igen / nem
Automatikus levegőellátás-szabályozás	Nem
A központi levegőbeömlő tengely magassága a padlótól (8) (mm)	348
A központi levegőbeömlő tengelyétől a termék leghátsó részéig mért távolság (8,1) (mm)	182
Levegő hővesztesége Vh (m3/óra)	≤ 1,5
Paraméterek	
Termékbesorolás	BE típus
Tüzelőanyag: fa / fabrikett [D / DB]	
Megengedett üzemanyag-fogyasztás névleges teljesítményen (kg/óra) [D / DB]	3,0 / 2,8
Fűtött tér (m3)	100 - 240
Energiahatékonyság (%) [D / DB]	80,0 / 80,2
Szezonális energiahatékonyság ηs (%)	70,0
Energiahatékonysági index EEI / Energiahatékonysági osztály	106 / A
Minimális kéményhuzat (Pa)	12
Füstgáz kimeneti hőmérséklet (°C) [D / DB]	273 / 253
Füstgáz tömegáram (g/s) [D / DB]	10,5 / 11,7
CO-koncentráció 13% O2 tartalom mellett (mg/Nm3) [D / DB]	1036 / 1134
NOx koncentráció 13% O2 tartalom mellett (mg/Nm3) [D / DB]	86 / 109
OGC-koncentráció 13% O2 tartalom mellett (mg/Nm3) [D / DB]	71 / 49
Porkoncentráció 13% O2 tartalom mellett (mg/Nm3) [D / DB]	37 / 36
Többszörös ajtózárás	Nem
Szakaszos működés (INT) / Folyamatos működés (NOC)	INT
Füstcső	
Füstcső csatlakozás (4)	hátulsó
Füstcső átmérője (mm)	Ø 150
A hátsó füstcső tengelyének magassága a padlótól (5) (mm)	1251
Kémény hőmérsékleti osztály	T 400 G
Maximális kéményterhelés mchim (kg)	-
Csatlakozás egy közös kéményhez	Nem

Gépi fordítás - nincs ellenőrizve.
A változatlan eredeti a dokumentum végén.

Vizsgák

EN 16510-1	Igen
EN 16510-2-1	Igen
I. BImSchV Stufe 2	Igen
ÖKODESIGN	Igen

Minimális távolságok gyúlékony anyagoktól

Mennyezeti dC (mm)	>750
Üveg előtti rész dP (mm)	800
Padló elülső magassága dF (mm)	0
Padló alsó része dB (mm)	0
Oldalsó sugárzási tartomány dL (mm)	400
Oldalsó rész dS1 / dS2 / dS3 (mm)	200 / 200 / 200
Oldalsó rész dS (mm)	200
Hátsó rész dR (mm)	200
Minimális távolság nem éghető anyagból készült falaktól dnon (mm)	50

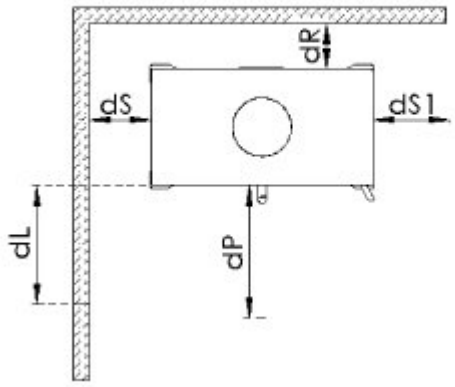

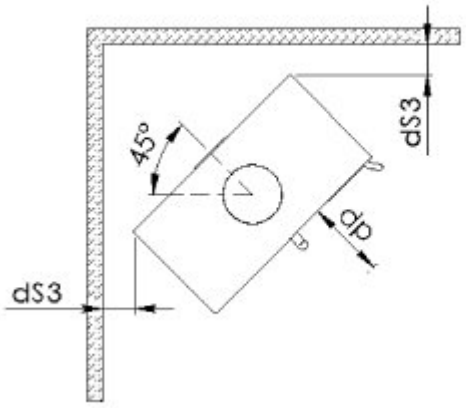

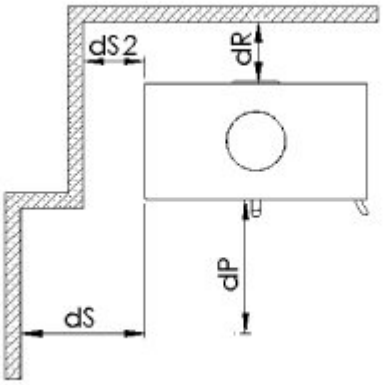

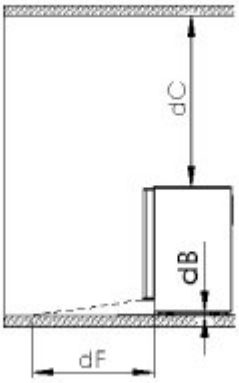

Gépi fordítás - nincs ellenőrizve.
A változatlan eredeti a dokumentum végén.

Méretezett vázlat

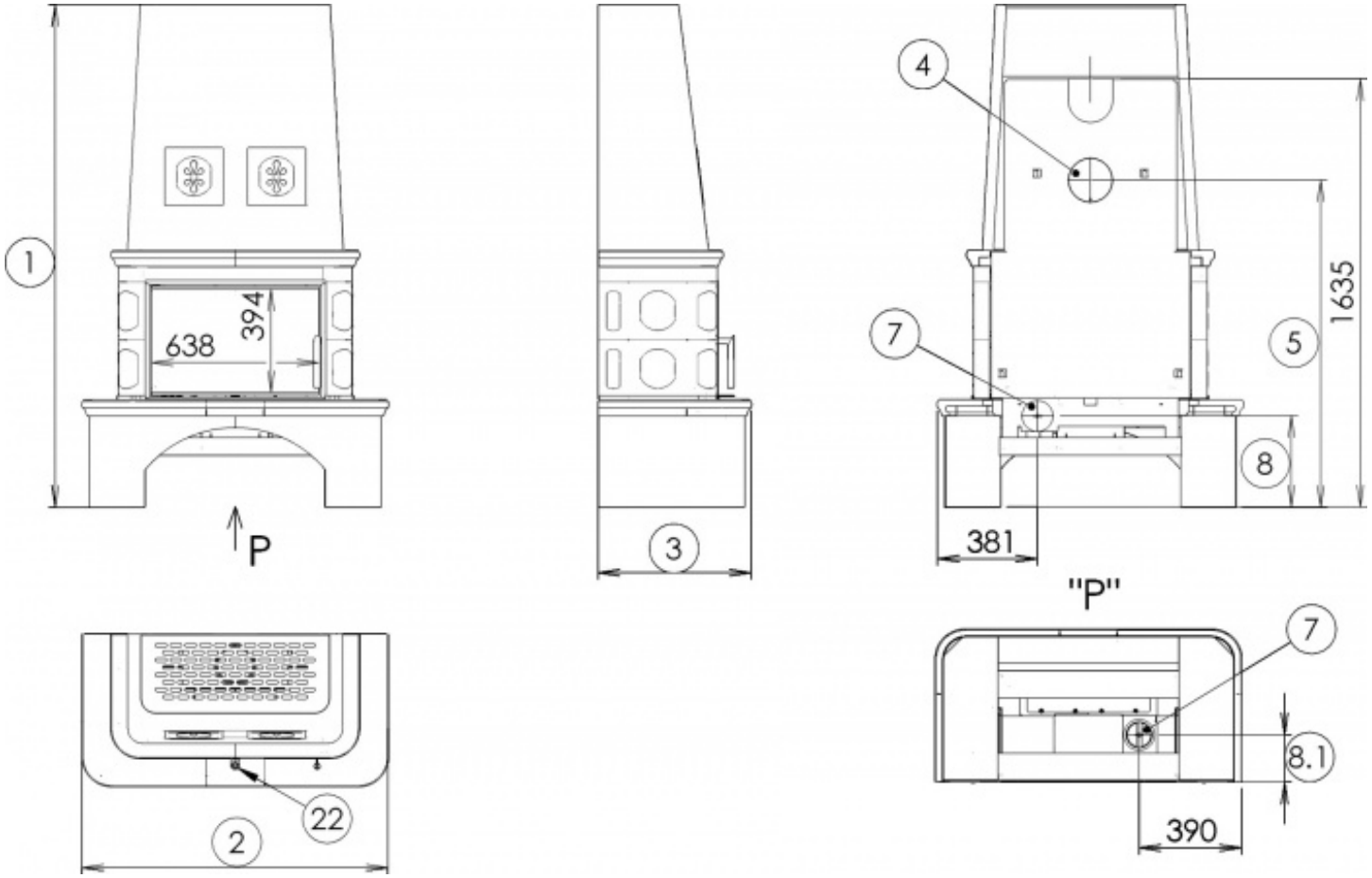

További információk

1	mag.	1922 mm
2	szél.	1168 mm
3	mélység	584 mm
4	kémény	Ø 150 mm
5	a hátsó füstcső tengelyének magassága a padlótól	1251 mm
7	központi levegőellátás	Ø 100 mm
8	a központi levegőbeömlő tengely magassága a padlótól	348 mm
8.1	a központi levegőbeömlő tengelyétől a termék leghátsó részéig mért távolság	182 mm
22	égési intenzitás szabályozása - jobbra nyitva	

Gépi fordítás - nincs ellenőrizve.
A változatlan eredeti a dokumentum végén.

Összeszerelési ábra

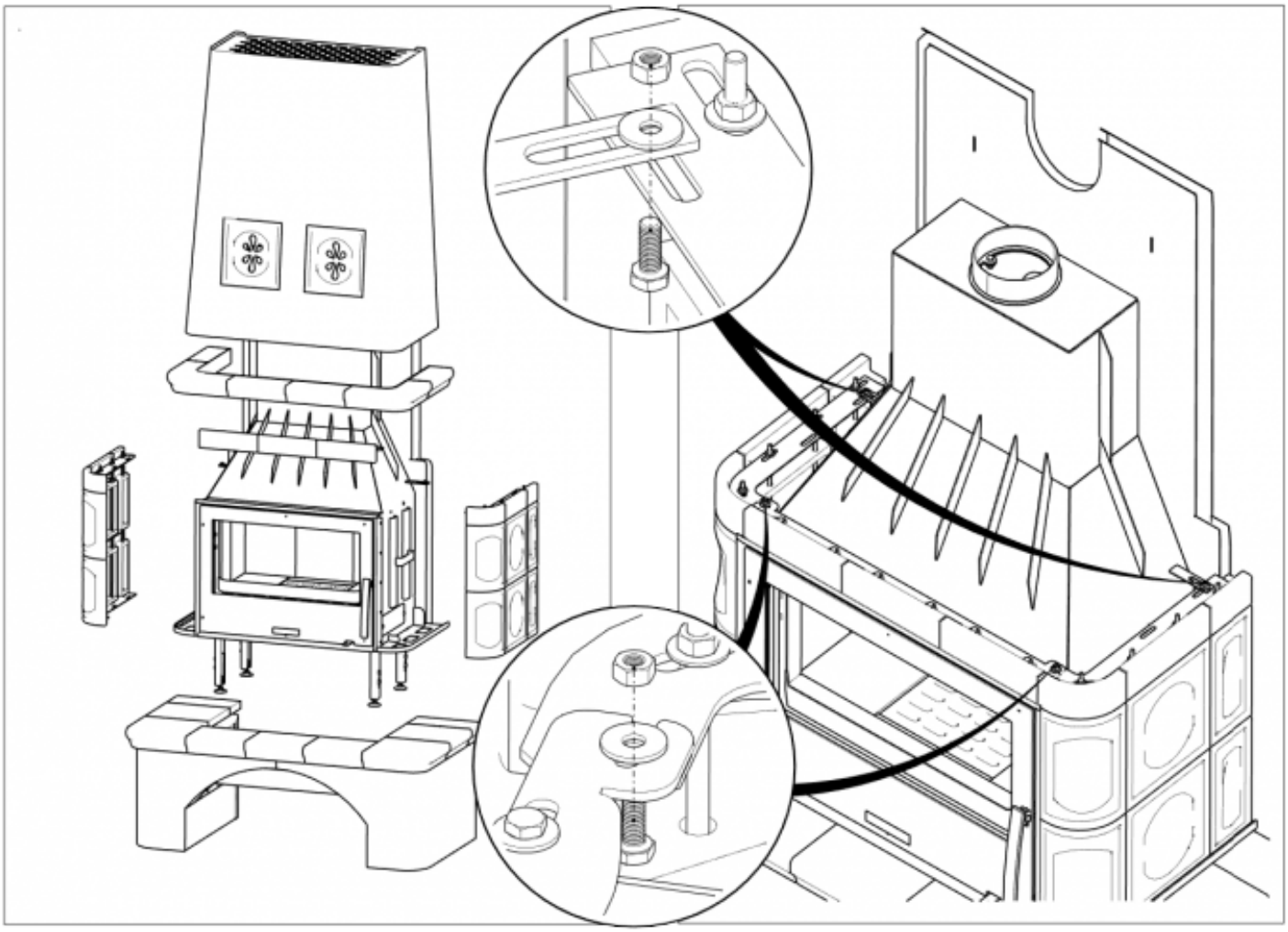

Termékellenőrzés

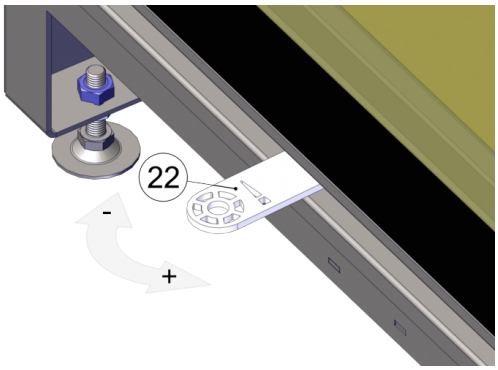

Fűtés fával és fabriketttel

A teljesítményt csak az égés intenzitásának szabályozásával szabályozza.

Gyártó: ABX, spol. s r.o., Žitná 1091/3, 408 01 Rumburk, Csehország

tel.: 412 332 523 , 412 333 614 , fax: 412 333 521 , e-mail: info@abx.cz , weboldal: www.abx.cz

Szolgáltatás: ABX s ro, Plynární 1518/12 , 408 01 Rumburk, tel.: 412 372 147 , fax: 412 375 113 , e-mail: reklamace@abx.cz

Állapot: 13.4. 2026

Gépi fordítás - nincs ellenőrizve.
A változatlan eredeti a dokumentum végén.

Technický list výrobku (cs)

Kachlová kamna Typ: 401

LAPONIE EXKLUSIVE



Technický list výrobku (cs)

Kachlová kamna Typ: 401

LAPONIE EXKLUSIVE

Technické parametry

	401 LNX
Výkon	
Jmenovitý tepelný výkon (kW) / **Regulovatelný tepelný výkon** (kW)	10,0 / 5,0 - 12,0
Rozměry	
Výška (1) x **Šířka** (2) x **Hloubka** (3) (mm)	1922 x 1168 x 584
Vnitřní rozměr topeniště (š x v x h) / **Maximální délka polen** (mm)	600 x 360 x 310 / 530
Hmotnost podle obložení	
kachle (kg)	238
Vzduch	
Centrální přívod vzduchu (7) / **průměr** (mm) / **hrdlo součástí kamen**	ano / Ø 100 / ano
Ovládání sekundárního vzduchu / **Ovládání primárního vzduchu** / **Terciární přívod vzduchu**	ano / ano / ne
Automatická regulace přívodu vzduchu	ne
Výška osy centrálního přívodu vzduchu od podlahy (8) (mm)	348
Vzdálenost osy centrálního přívodu vzduchu k nejzadnější části výrobku (8.1) (mm)	182
Tepelná ztráta vzduchu V_h (m^3/hod)	≤ 1,5
Parametry	
Klasifikace výrobku	Typ BE
Palivo: dřevo / dřevěné brikety [*D / DB*]	
Spotřeba přípustného paliva při jmenovitém výkonu (kg/hod) [*D / DB*]	3,0 / 2,8
Vytápěný prostor (m^3)	100 - 240
Energetická účinnost (%) [*D / DB*]	80,0 / 80,2
Sezónní energetická účinnost η_s (%)	70,0
Index energetické účinnosti EEI / **Třída energetické účinnosti**	106 / A
Minimální tah komína (Pa)	12
Výstupní teplota spalin (°C) [*D / DB*]	273 / 253
Hmotnostní tok spalin (g/s) [*D / DB*]	10,5 / 11,7
Koncentrace CO při 13 % O_2 (mg/Nm^3) [*D / DB*]	1036 / 1134
Koncentrace NO_x při 13 % O_2 (mg/Nm^3) [*D / DB*]	86 / 109
Koncentrace OGC při 13 % O_2 (mg/Nm^3) [*D / DB*]	71 / 49
Koncentrace prachu při 13 % O_2 (mg/Nm^3) [*D / DB*]	37 / 36
Vícenásobné zavírání dvířek	ne
Přerušovaný provoz (INT) / Nepřetržitý provoz (NOC)	INT
Kouřovod	
Připojení kouřovodu (4)	zadní
Průměr kouřovodu (mm)	Ø 150
Výška osy zadního kouřovodu od podlahy (5) (mm)	1251
Teplotní třída komínu	T 400 G
Maximální zatížení komínu m_{chim} (kg)	-
Připojení na společný komín	ne

Zkoušky

ČSN EN 16510-1	ano
ČSN EN 16510-2-1	ano
I. BImSchV Stufe 2	ano
EKODESIGN	ano

Minimální odstupové vzdálenosti od hořlavých materiálů

Strop d_C (mm)	>750
Část před sklem d_P (mm)	800
Podlaha v přední části d_F (mm)	0
Podlaha spodní část d_B (mm)	0
Boční oblast sálání d_L (mm)	400
Boční část d_{S1} / d_{S2} / d_{S3} (mm)	200 / 200 / 200
Boční část d_S (mm)	200
Zadní část d_R (mm)	200
Minimální vzdálenost od stěn z nehořlavých materiálů d_{non} (mm)	50

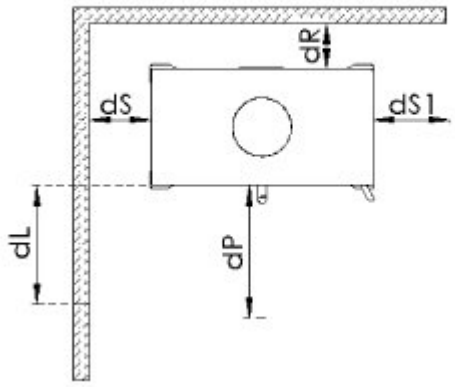

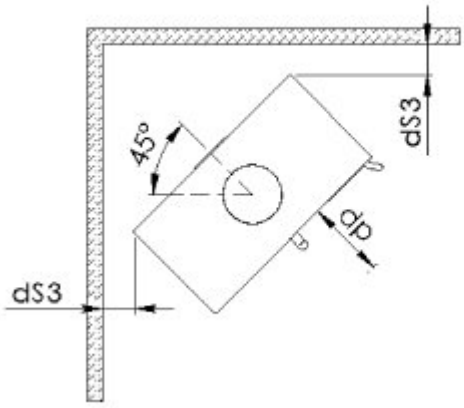

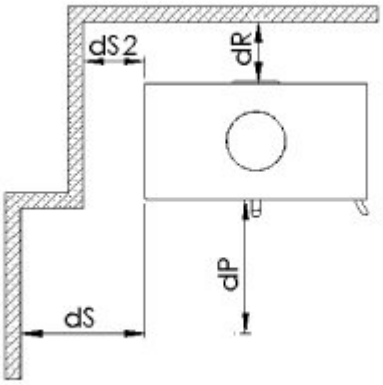

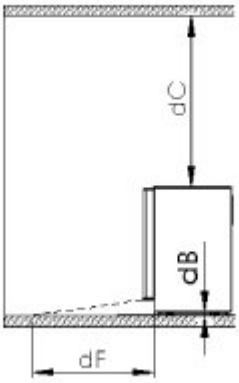

Rozměrový náčrt

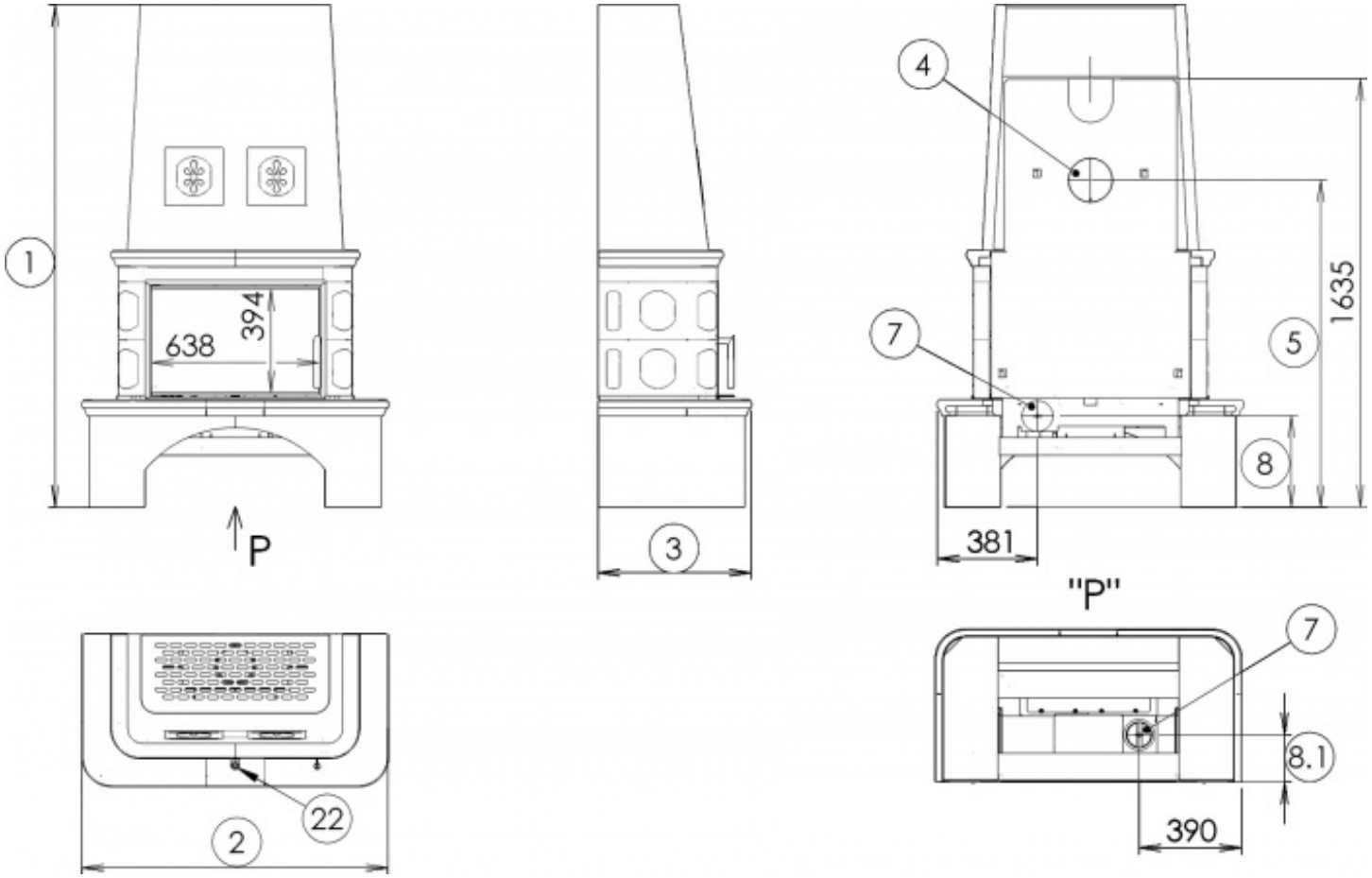

Doplňující informace

1	výška	1922 mm
2	šířka	1168 mm
3	hloubka	584 mm
4	kouřovod	Ø 150 mm
5	výška osy zadního kouřovodu od podlahy	1251 mm
7	centrální přívod vzduchu	Ø 100 mm
8	výška osy centrálního přívodu vzduchu od podlahy	348 mm
8.1	vzdálenost osy centrálního přívodu vzduchu k nejzadnější části výrobku	182 mm
22	ovládání intenzity hoření - vpravo otevřeno	

Montážní schéma

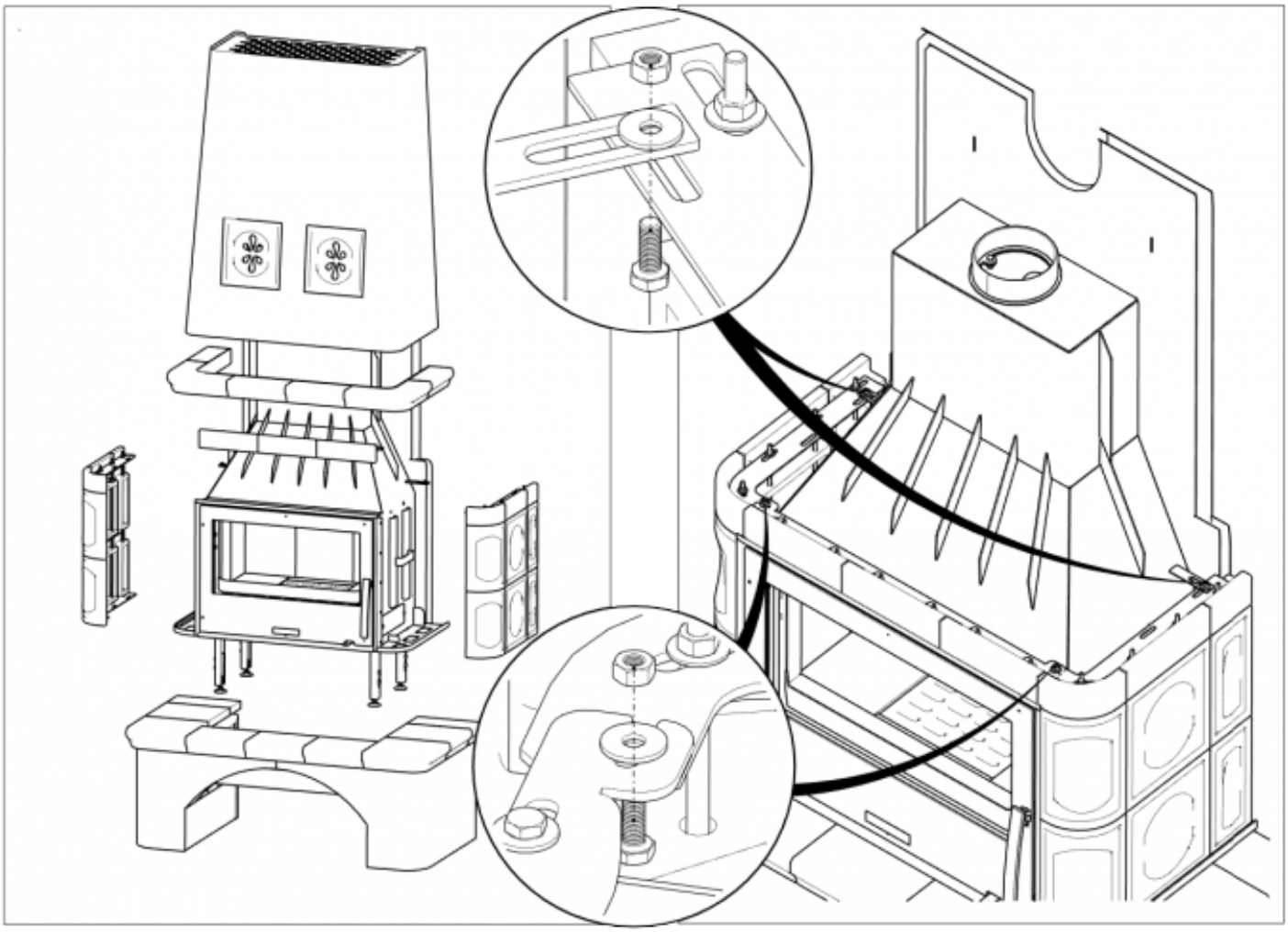

Ovládání produktu

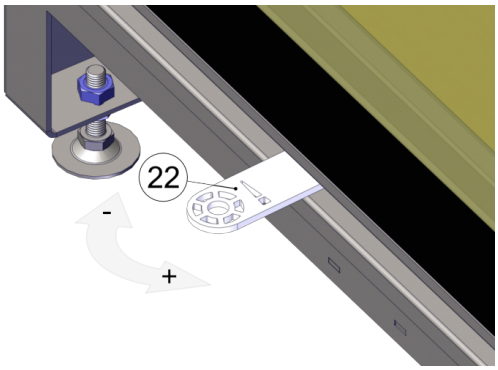

Topení dřevem a dřevěnými briketami

Výkon regulujte jen pomocí ovládání intenzity hoření.

Výrobce: ABX, spol. s r.o., Žitná 1091/3, 408 01 Rumburk, Česká republika

tel.: 412 332 523, 412 333 614, fax: 412 333 521, e-mail: info@abx.cz, web: www.abx.cz

Servis: ABX s r.o., Plynární 1518/12, 408 01 Rumburk, tel.: 412 372 147, fax: 412 375 113, e-mail: reklamace@abx.cz

Stav ke dni: 13.4. 2026