Bevezetés

Köszönjük szépen, hogy megvásárolta termékünket!

A fűtőberendezés leírása részletes információkat nyújt a fűtőberendezés felépítéséről, műszaki adatairól és működéséről.
Javasoljuk, hogy figyelmesen olvassa el ezt az információt. Ez segít elkerülni a lehetséges hibákat a telepítés és üzemeltetés során.

A részletes telepítési és üzemeltetési feltételeket az Általános kezelési utasításban találja (a szállítási terjedelemben található).

Megjegyzések a szövegben



HU

A legfontosabb megjegyzések a FIGYELMEZTETÉS felirattal ellátottak. A FIGYELMEZTETÉS feliratú megjegyzések arra figyelmeztetnek, hogy **a fűtőtest károsodásának vagy sérülésének komoly veszélye áll fenn.**



A Figyelmeztetés feliratú megjegyzés a fűtőtest esetleges károsodására figyelmeztet.



A „Fontos” feliratú megjegyzés a fűtőberendezés működésével kapcsolatos fontos információkra hívja fel a figyelmet.



Így a megjegyzés olyan információkra hívja fel a figyelmét, amelyek általánosságban fontosak a fűtőberendezés működése szempontjából.

Gépi fordítás - nincs ellenőrizve.
A változatlan eredeti a dokumentum végén.

2. Alkatrészlista

2.1. A modell teljes képe

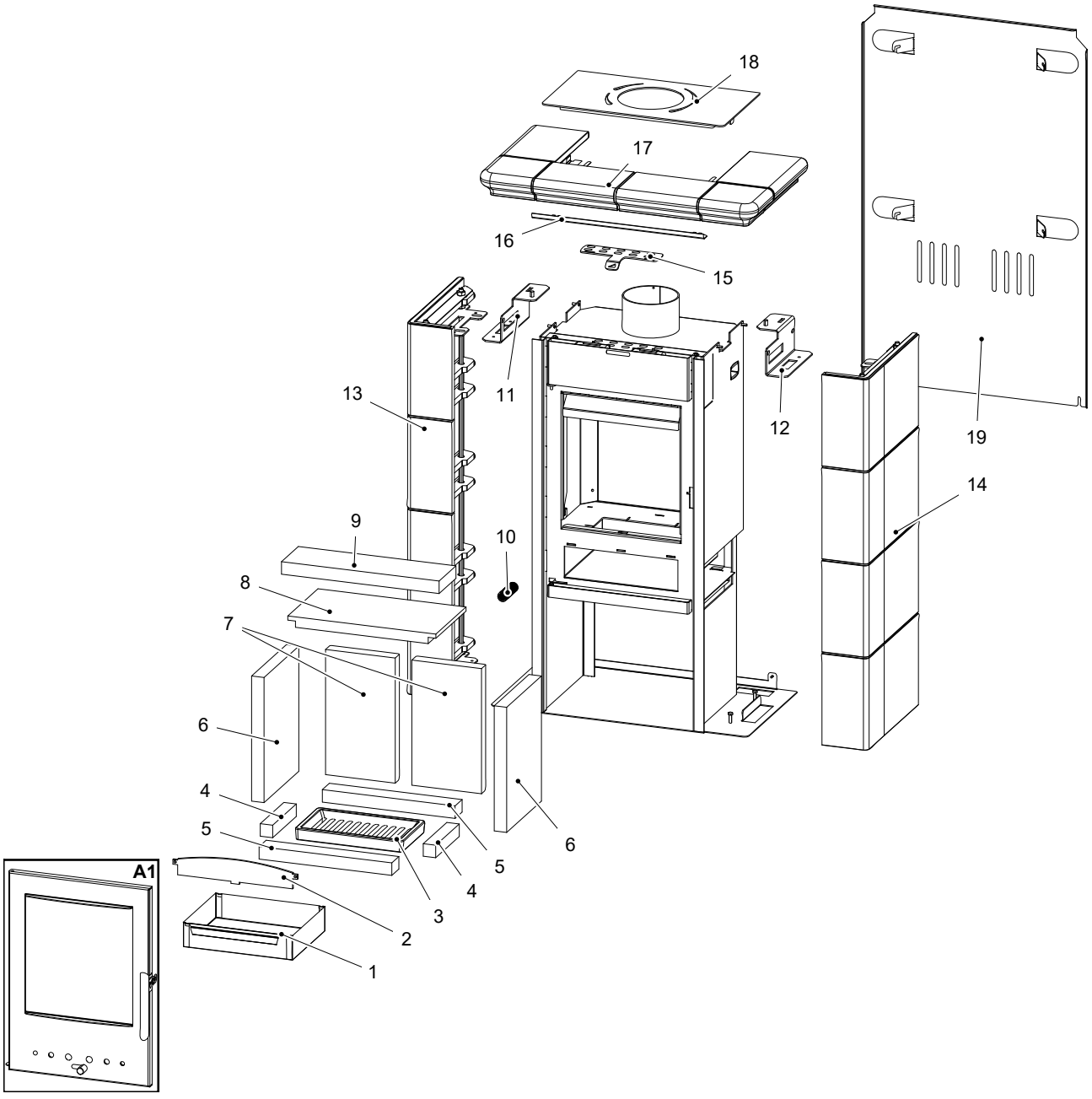

Pozíció	Név	Összeg	Cikkszám
Teljes modellfelvétel			
A1	Tűztér ajtó (garnitúra)/fekete	1 db	0434325005300
1	Hamutartó	1 db	0434325015603
2	Korlát/fekete	1 db	0432215006015
3	Rács/fekete	1 db	0429415005005

Gépi fordítás - nincs ellenőrizve.
A változatlan eredeti a dokumentum végén.

4	Samott 30x30x154	2 db	0432215005505
5	Samott 30x46x320	2 db	0432215005503
6	Samott 30x227x300	2 db	0432215005502
7	Samott 30x168x300	2 db	0434315005501
8	Alsó képernyő (25x197x357)	1 db	0432215005701
9	Felső képernyő (30x110x380)	1 db	0432215005702
10	Tavaszi	1 db	0088400020005
11	Csempetartó bal/fekete	1 db	0434325005030
12	Díszléc tartó jobb/fekete	1 db	0434325005035
13	Kerámia csempe bal oldal/elefántcsont színű templomi olajbogyó	1 db	0434325005101
13	Kerámia csempe bal oldal/elefántcsontbarna	1 db	0434325015101
14	Kerámia burkolat jobb oldal/elefántcsont színű templomi olajbogyó	1 db	0434325005100
14	Kerámia burkolat jobb oldal/elefántcsontbarna	1 db	0434325015100
15	Másodlagos levegőszabályozó/fekete	1 db	0434315005001
16	Takarócsík/fekete	1 db	0434320005001
17	Felső párkány/átlátszó	1 db	0434325005102
18	Felső fedél/fekete	1 db	0434325005040
19	Hátsó fedél	1 db	0434325005050

Gépi fordítás - nincs ellenőrizve.
A változatlan eredeti a dokumentum végén.

2.2. A1 részlet

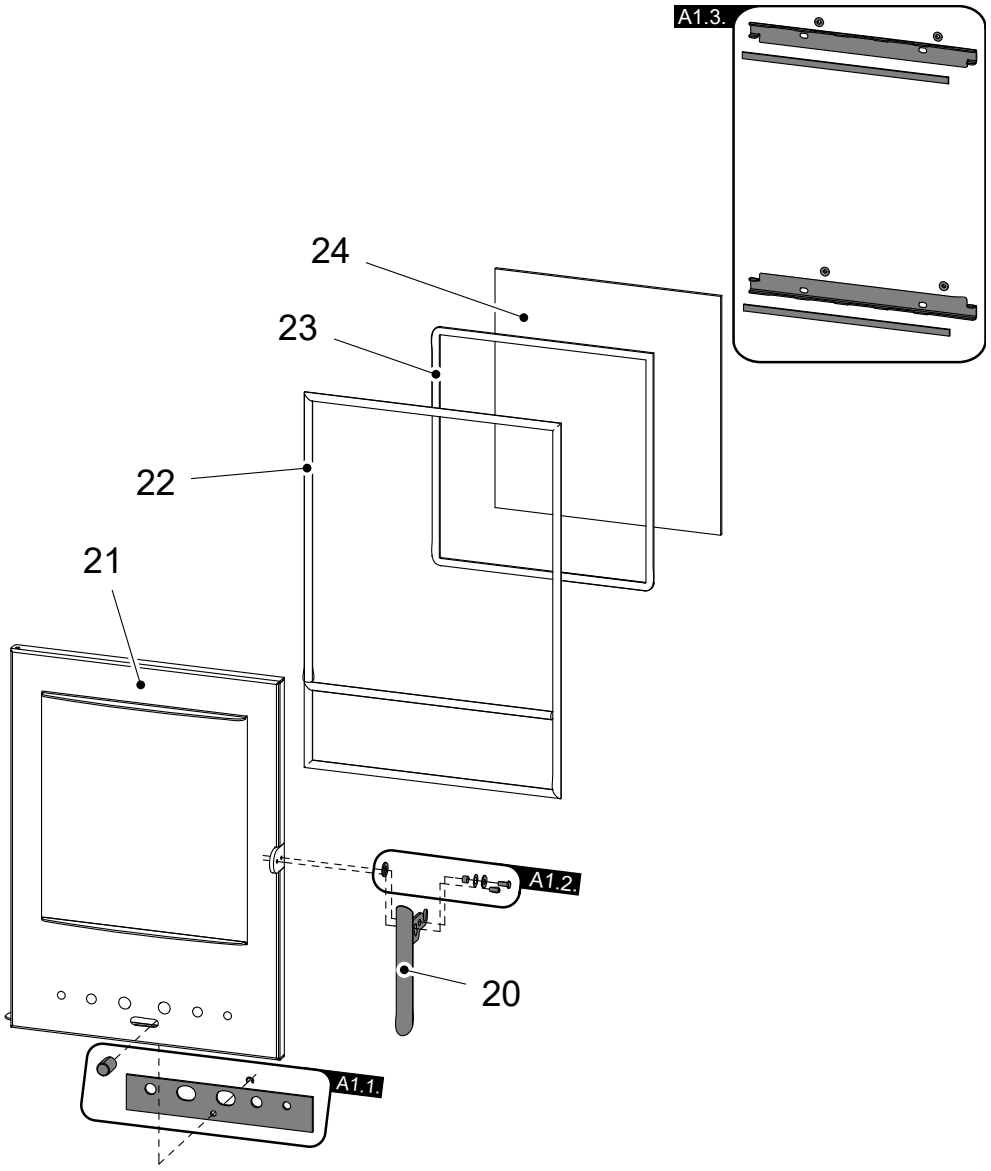

Pozíció	Név	Összeg	Cikkszám
A1 részlet			
A1.1.	Elsődleges levegőszabályozó — készlet/fekete	1 db	0430815010306
A1.2.	Fogantyú illesztési anyaga - készlet	1 db	0434325006305
A1.3.	Pohártartó — szett/fekete	1 db	0434325005307
20	Karos zár a tűztér ajtajához	1 db	0434325005305
21	Tűztér ajtó/fekete	1 db	0434325005200
22	Ajtótömítő zsinór 10 mm	1860 mm	0040300100005
23	Üvegtömítő zsinór 10x4 mm	1200 mm	0040210040005
24	Hőálló üveg (4x285x300)	1 db	0432215005301

Gépi fordítás - nincs ellenőrizve.
A változatlan eredeti a dokumentum végén.

HAAS + SOHN

Čičmany

Technická dokumentace
Krbová kamna

CZ

04343250014000f

Úvod

Srdečně děkujeme za zakoupení našeho výrobku!

Popis topidla Vás podrobně seznámí s konstrukcí, technickou specifikací a obsluhou topidla. Doporučujeme seznámit se pozorně s těmito údaji. Vyvarujete se tak případných chyb při vlastní montáži a obsluze.

Podrobné podmínky instalace a obsluhy naleznete ve Všeobecném návodu k obsluze (součást dodávky).

Poznámky v textu



Nejdůležitější jsou poznámky nadepsané **VAROVÁNÍ**. Poznámky nadepsané **VAROVÁNÍ** Vás upozorňují na **vážné nebezpečí poškození topidla či poranění.**



Poznámka nadepsaná **Upozornění** Vás upozorňuje na možná poškození Vašeho topidla.



Poznámka nadepsaná **Důležité** Vás upozorňuje na informace důležité k provozu Vašeho topidla.



Poznámka jako taková Vás upozorňuje zcela obecně na informace důležité k provozu Vašeho topidla.

CZ

Obsah

1. Rozměrové schéma 1

2. Seznam náhradních dílů 2
2.1. Celkový rozstřel modelu 2
2.2. Detail A1 4

1. Rozměrové schéma

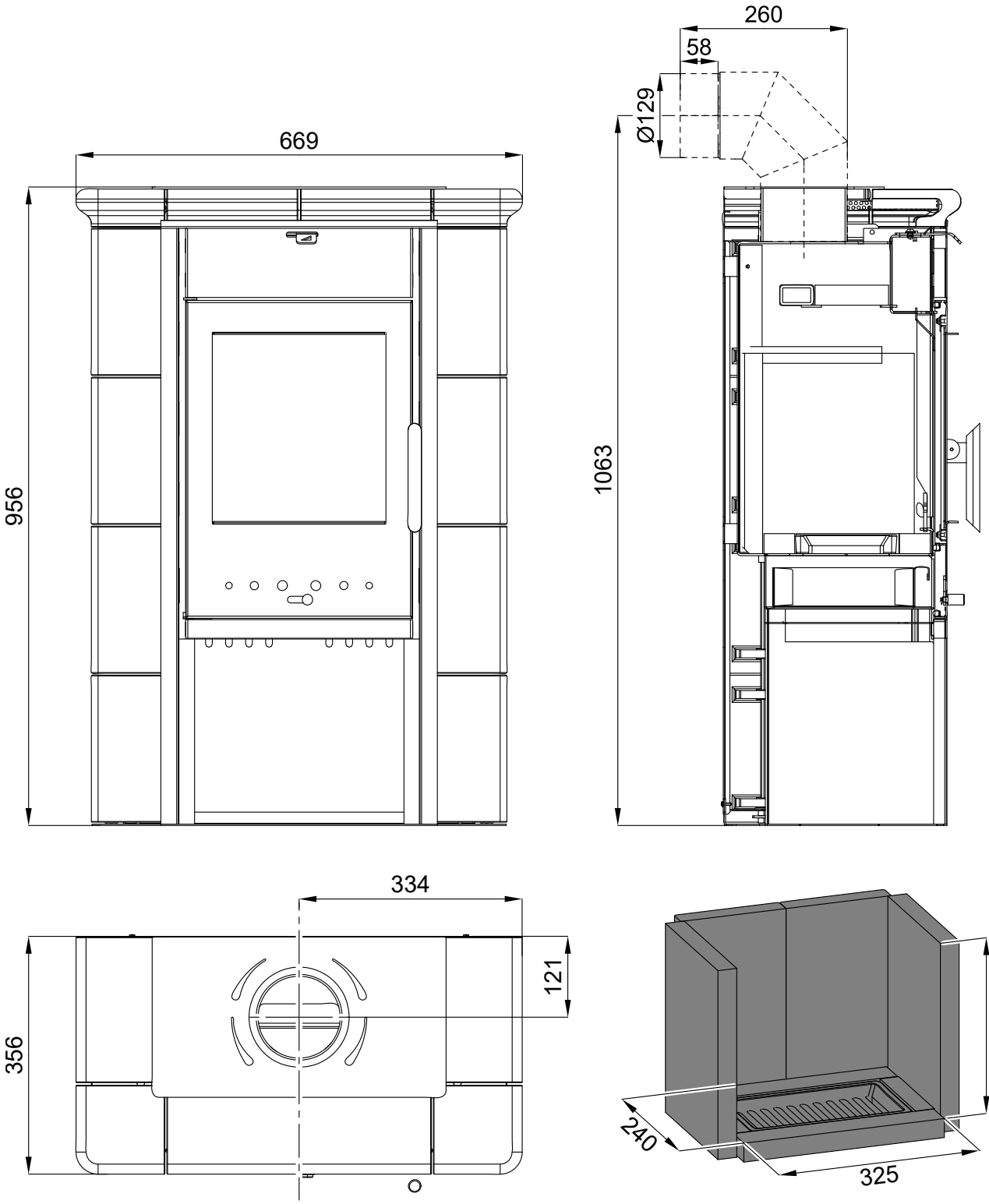

2. Seznam náhradních dílů

2.1. Celkový rozstřel modelu

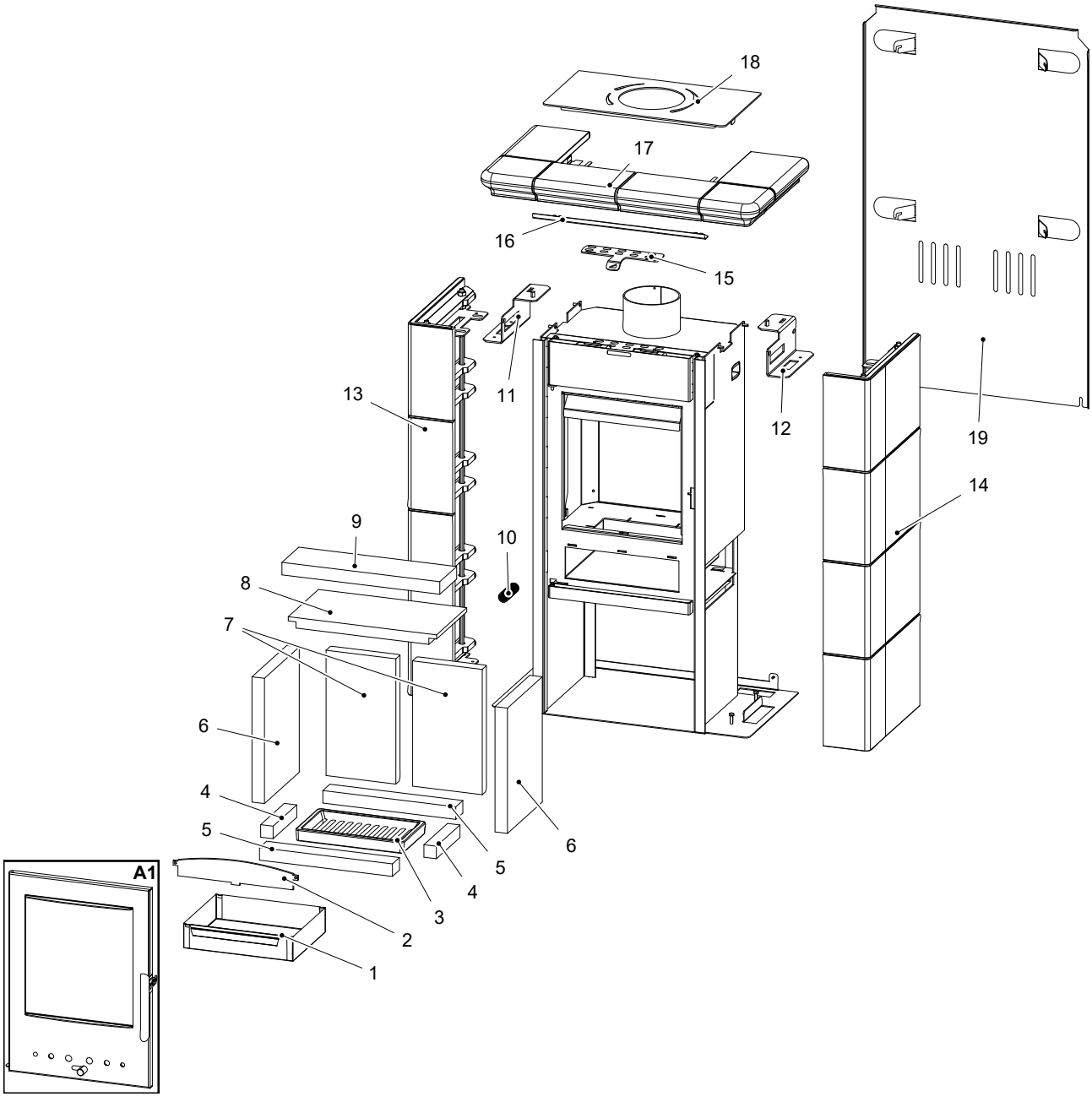

Pozice	Název	Množství	Číslo zboží
Celkový rozstřel modelu			
A1	Dvířka topeniště (komplet)/černá	1 ks	0434325005300
1	Popelník	1 ks	0434325015603
2	Zábrana/černá	1 ks	0432215006015
3	Rošt/černá	1 ks	0429415005005

4	Šamot 30x30x154	2 ks	0432215005505
5	Šamot 30x46x320	2 ks	0432215005503
6	Šamot 30x227x300	2 ks	0432215005502
7	Šamot 30x168x300	2 ks	0434315005501
8	Clona dolní (25x197x357)	1 ks	0432215005701
9	Clona horní (30x110x380)	1 ks	0432215005702
10	Pružina	1 ks	0088400020005
11	Držák obkladu levý/černá	1 ks	0434325005030
12	Držák obkladu pravý/černá	1 ks	0434325005035
13	Keramický obklad boční levý/slonová kost-oliva	1 ks	0434325005101
13	Keramický obklad boční levý/slonová kost-hnědá	1 ks	0434325015101
14	Keramický obklad boční pravý/slonová kost-oliva	1 ks	0434325005100
14	Keramický obklad boční pravý/slonová kost-hnědá	1 ks	0434325015100
15	Regulátor sekundárního vzduchu/černá	1 ks	0434315005001
16	Krycí lišta/černá	1 ks	0434320005001
17	Horní římsa/transparentní	1 ks	0434325005102
18	Vrchní víko/černá	1 ks	0434325005040
19	Zadní kryt	1 ks	0434325005050

2.2. Detail A1

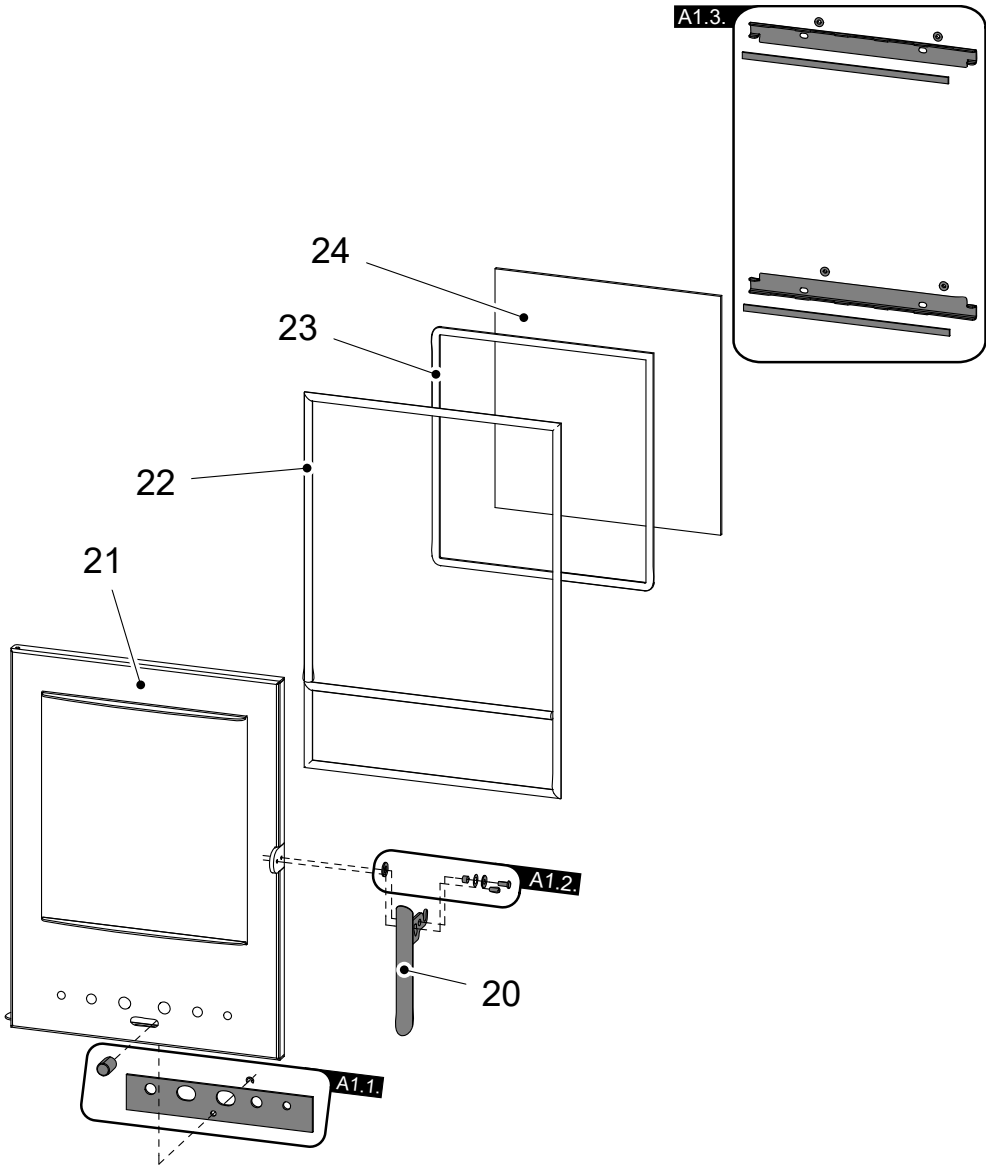

Pozice	Název	Množství	Číslo zboží
Detail A1			
A1.1.	Regulátor primárního vzduchu — set/černá	1 ks	0430815010306
A1.2.	Spoj. mat. kliky — set	1 ks	0434325006305
A1.3.	Držák skla — set/černá	1 ks	0434325005307
20	Pákový uzávěr dvířek topeniště	1 ks	0434325005305
21	Dvířka topeniště/černá	1 ks	0434325005200
22	Těsnící šňůra dveří 10 mm	1860 mm	0040300100005
23	Těsnící šňůra skla 10x4 mm	1200 mm	0040210040005
24	Žáruvzdorné sklo (4x285x300)	1 ks	0432215005301