HAAS+SOHN

## Összeszerelési utasítások

**FARO**

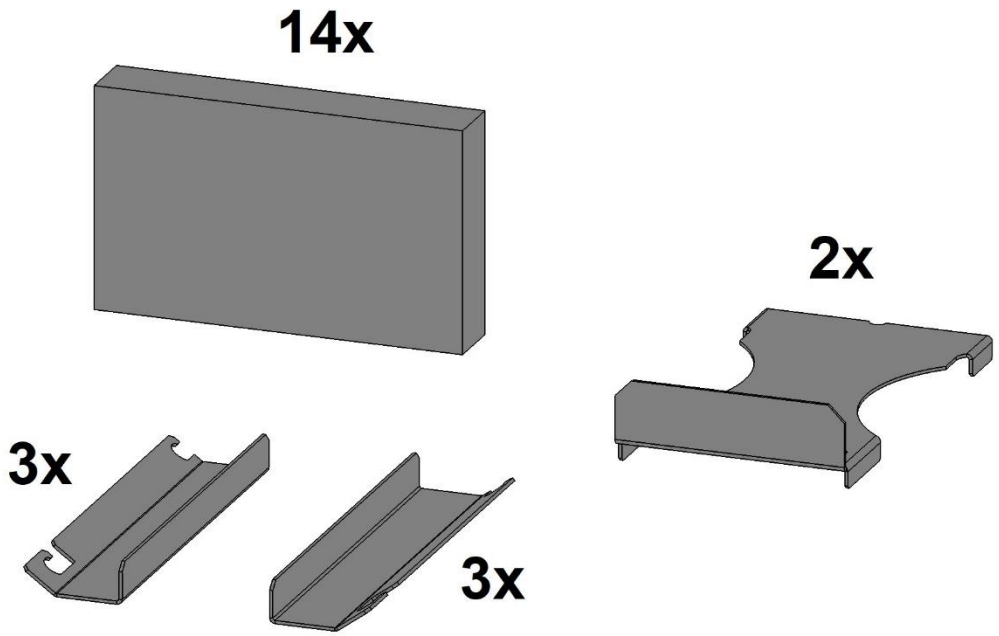


1

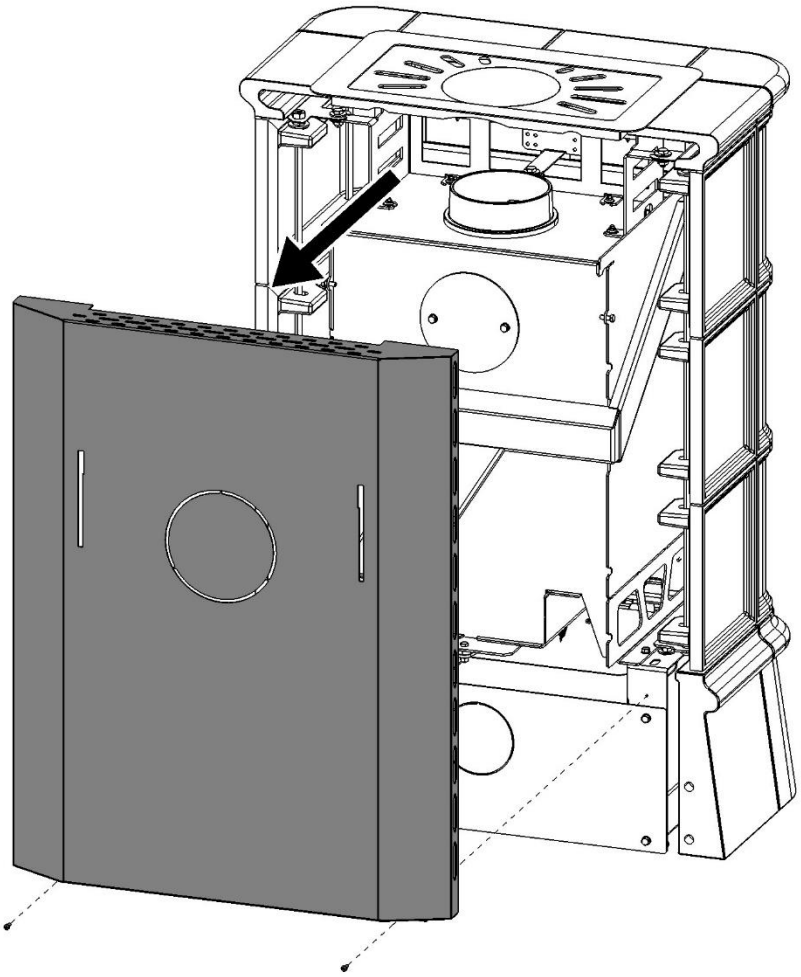

**Montážní návod - Montážný návod - Instrukcja montażu - Assembly Instructions**
**FARO**

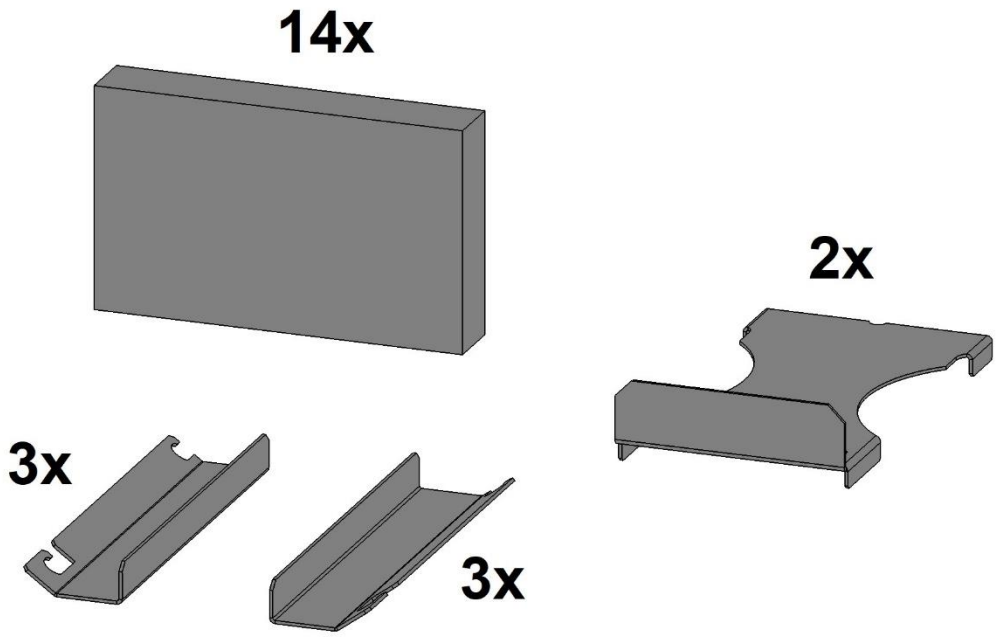


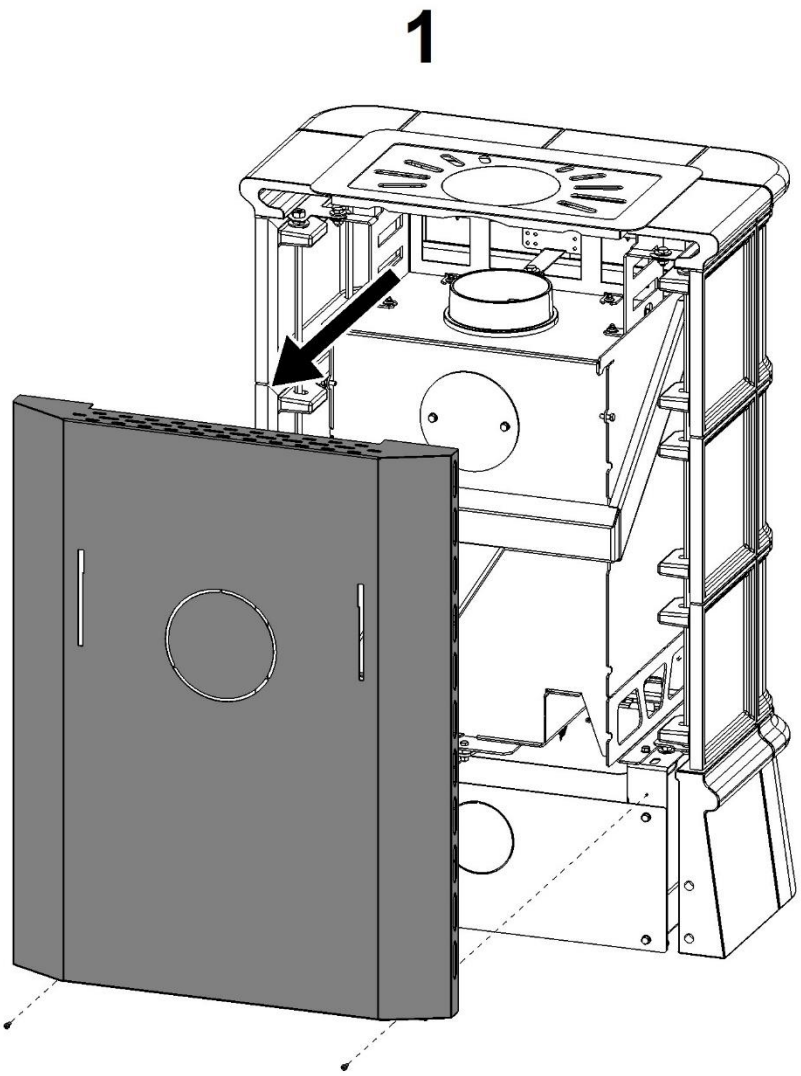

## 2

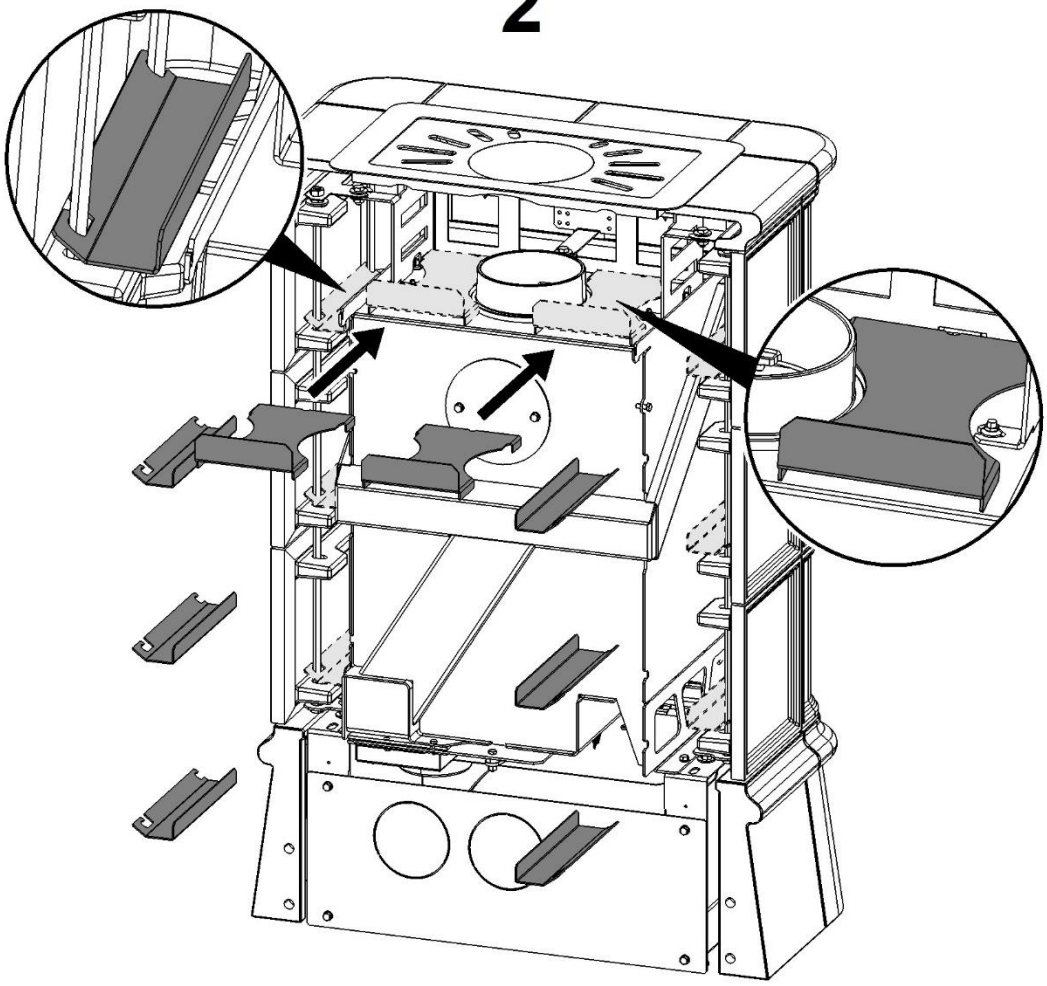

## 3

