Gépi fordítás - nincs ellenőrizve.
A változatlan eredeti a dokumentum végén.

Termékadatlap (en)

Kandalló kályha Típus: 391

APOLLO

Műszaki paraméterek

Teljesítmény

	391 DIO
Névleges hőteljesítmény (kW) / Állítható hőteljesítmény (kW)	8,0 / 4,0 - 10,0

Méretek

Magasság (1) x Szélesség (2) x Mélység (3) (mm)	1203 x 660 x 586
Tűztér belső méretei (sz x m x mé) / A rönkök maximális hossza (mm)	405 x 430 x 335 / 370

Súly a felszereltség szerint

kő (kg)	275

Levegő

Központi levegőbemenet (7) / átmérő (mm) / torok a kályhában található	igen / Ø 100 / igen
Másodlagos levegőszabályozás / Elsődleges levegőszabályozás / Harmadlagos levegőellátás	igen / igen / nem
Automatikus levegőellátás-szabályozás	Nem
A központi levegőbeömlő tengely magassága a padlótól (8) (mm)	292
A központi levegőbeömlő tengelyétől a termék leghátsó részéig mért távolság (8,1) (mm)	186
Levegő hővesztesége Vh (m3/óra)	≤ 1,5

Paraméterek

Termékbesorolás	BE típus
Tüzelőanyag: fa / fabrikett [D / DB]	
Megengedett üzemanyag-fogyasztás névleges teljesítményen (kg/óra) [D / DB]	2,4 / 2,1
Fűtött tér (m3)	80 - 200
Energiahatékonyság (%) [D / DB]	80,1 / 80,7
Szezonális energiahatékonyság ηs (%)	70,1
Energiahatékonysági index EEI / Energiahatékonysági osztály	106 / A
Minimális kéményhuzat (Pa)	12
Füstgáz kimeneti hőmérséklet (°C) [D / DB]	274 / 270
Füstgáz tömegáram (g/s) [D / DB]	8,4 / 8,3
CO-koncentráció 13% O2 tartalom mellett (mg/Nm3) [D / DB]	1131 / 1037
NOx koncentráció 13% O2 tartalom mellett (mg/Nm3) [D / DB]	79 / 110
OGC-koncentráció 13% O2 tartalom mellett (mg/Nm3) [D / DB]	68 / 57
Porkoncentráció 13% O2 tartalom mellett (mg/Nm3) [D / DB]	36 / 38
Többszörös ajtózárás	Igen
Szakaszos működés (INT) / Folyamatos működés (NOC)	INT

Füstcső

Füstcső csatlakozás (4)	felső / hátsó
Füstcső átmérője (mm)	Ø 150
A hátsó füstcső tengelyének magassága a padlótól (5) (mm)	1044
A felső füstcső tengelyétől a termék leghátsó részéig mért távolság (6) (mm)	170
Kémény hőmérsékleti osztály	T 400 G
Maximális kéményterhelés mchim (kg)	-
Csatlakozás egy közös kéményhez	Igen

Vizsgák

EN 16510-1	Igen
EN 16510-2-1	Igen
I. BImSchV Stufe 2	Igen
ÖKODESIGN	Igen

Minimális távolságok gyúlékony anyagoktól

Mennyezeti dC (mm)	>750
Üveg előtti rész dP (mm)	800
Padló elülső magassága dF (mm)	0
Padló alsó része dB (mm)	0
Oldalsó sugárzási tartomány dL (mm)	400
Oldalsó rész dS1 / dS2 / dS3 (mm)	300 / 300 / 300
Oldalsó rész dS (mm)	300
Hátsó rész dR (mm)	250
Minimális távolság nem éghető anyagból készült falaktól dnon (mm)	50

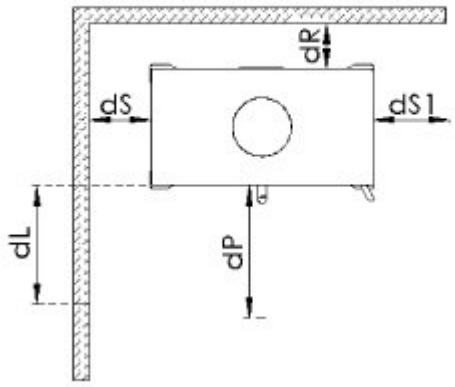

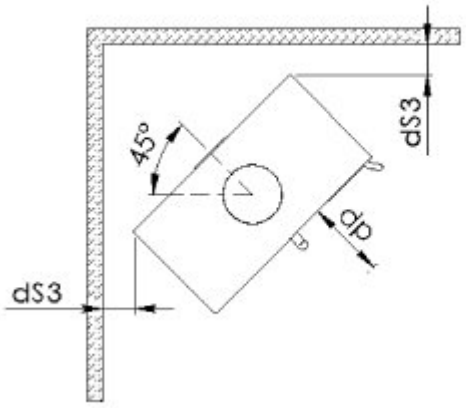

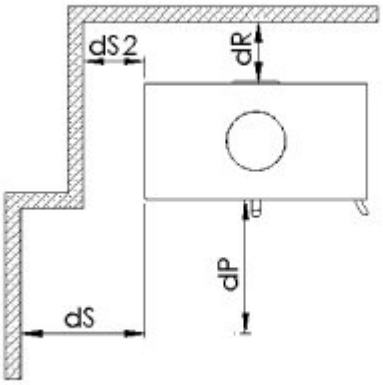

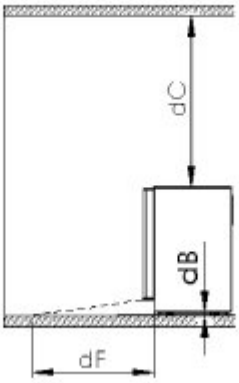

Gépi fordítás - nincs ellenőrizve.
A változatlan eredeti a dokumentum végén.

Méretezett vázlat

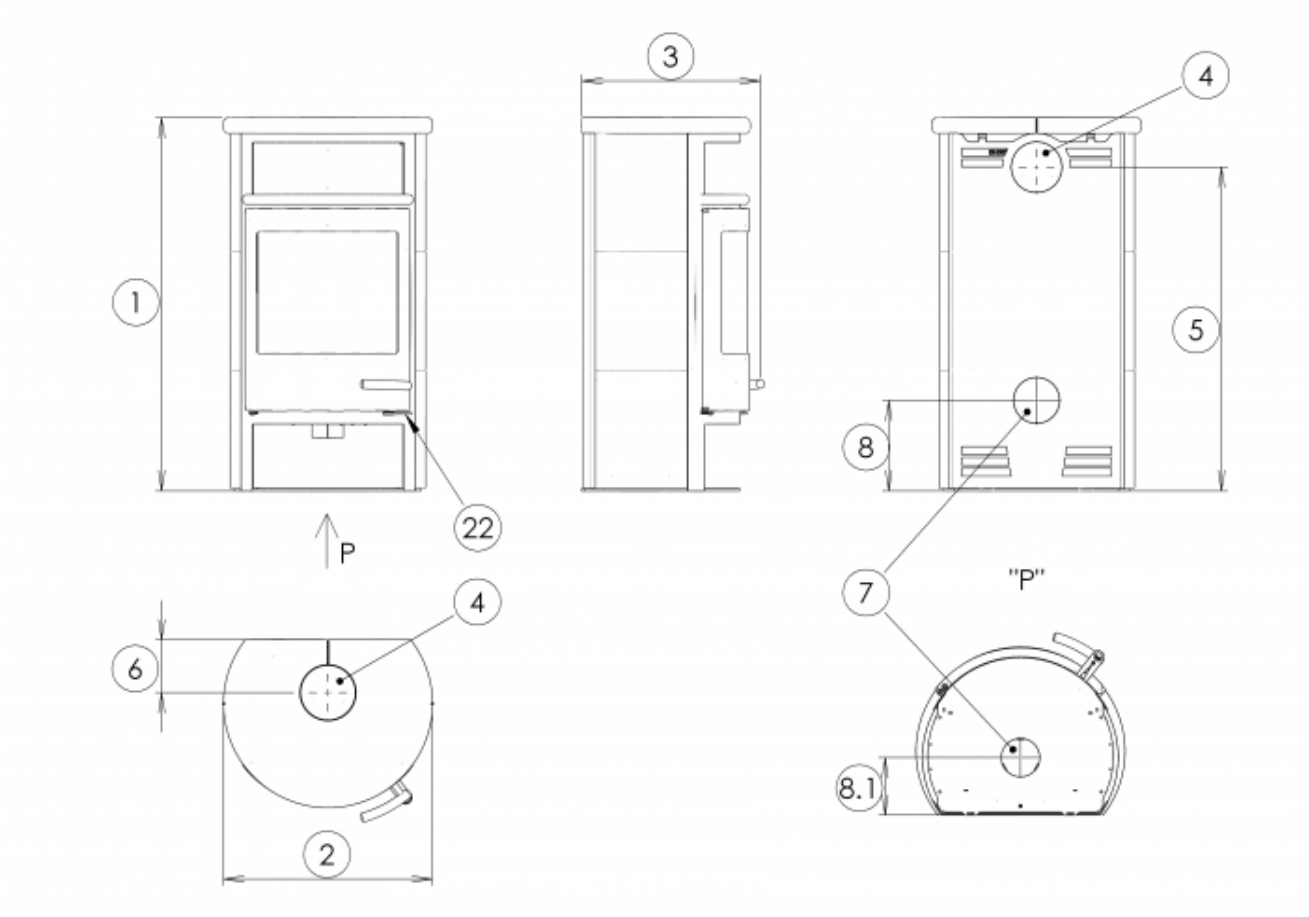

További információk

1	mag.	1203 mm
2	szél.	660 mm
3	mélység	586 mm
4	kémény	Ø 150 mm
5	a hátsó füstcső tengelyének magassága a padlótól	1044 mm
6	a felső füstcső tengelyétől a termék leghátsó részéig mért távolság	170 mm
7	központi levegőellátás	Ø 100 mm
8	a központi levegőbeömlő tengely magassága a padlótól	292 mm
8.1	a központi levegőbeömlő tengelyétől a termék leghátsó részéig mért távolság	186 mm
22	égési intenzitás szabályozása - meghosszabbított nyitva	

Gépi fordítás - nincs ellenőrizve.
A változatlan eredeti a dokumentum végén.

Termékellenőrzés

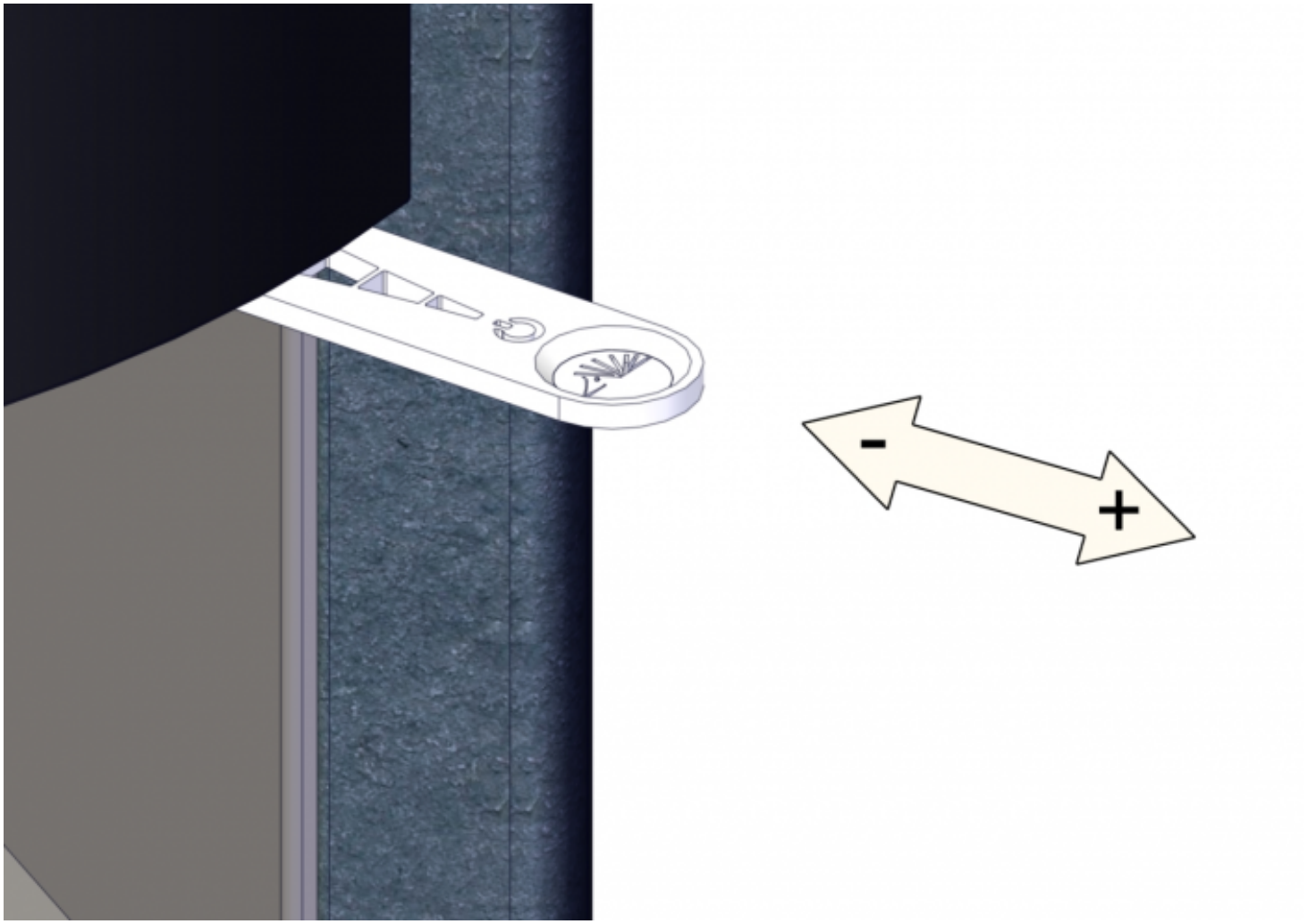

Fűtés fával és fabriketttel

A teljesítményt csak az égés intenzitásának szabályozásával szabályozza.

Gyártó: ABX, spol. s r.o., Žitná 1091/3, 408 01 Rumburk, Csehország

tel.: 412 332 523 , 412 333 614 , fax: 412 333 521 , e-mail: info@abx.cz , weboldal: www.abx.cz

Szolgáltatás: ABX s ro, Plynární 1518/12 , 408 01 Rumburk, tel.: 412 372 147 , fax: 412 375 113 , e-mail: reklamace@abx.cz

Állapot: 07.8. 2026

Gépi fordítás - nincs ellenőrizve.
A változatlan eredeti a dokumentum végén.

Technický list výrobku (cs)

Krbová kamna Typ: 391

APOLLO



Technický list výrobku (cs)

Krbová kamna Typ: 391

APOLLO

Technické parametry

391 DIO

Výkon

Jmenovitý tepelný výkon (kW) / **Regulovatelný tepelný výkon** (kW)	8,0 / 4,0 - 10,0

Rozměry

Výška (1) x **Šířka** (2) x **Hloubka** (3) (mm)	1203 x 660 x 586
Vnitřní rozměr topeniště (š x v x h) / **Maximální délka polen** (mm)	405 x 430 x 335 / 370

Hmotnost podle obložení

kámen (kg)	275

Vzduch

Centrální přívod vzduchu (7) / **průměr** (mm) / **hrdlo součástí kamen**	ano / Ø 100 / ano
Ovládání sekundárního vzduchu / **Ovládání primárního vzduchu** / **Terciární přívod vzduchu**	ano / ano / ne
Automatická regulace přívodu vzduchu	ne
Výška osy centrálního přívodu vzduchu od podlahy (8) (mm)	292
Vzdálenost osy centrálního přívodu vzduchu k nejzadnější části výrobku (8.1) (mm)	186
Tepelná ztráta vzduchu V_h (m^3/hod)	≤ 1,5

Parametry

Klasifikace výrobku	Typ BE
Palivo: dřevo / dřevěné brikety [*D / DB*]	
Spotřeba přípustného paliva při jmenovitém výkonu (kg/hod) [*D / DB*]	2,4 / 2,1
Vytápěný prostor (m^3)	80 - 200
Energetická účinnost (%) [*D / DB*]	80,1 / 80,7
Sezónní energetická účinnost η_s (%)	70,1
Index energetické účinnosti EEI / **Třída energetické účinnosti**	106 / A
Minimální tah komína (Pa)	12
Výstupní teplota spalin (°C) [*D / DB*]	274 / 270
Hmotnostní tok spalin (g/s) [*D / DB*]	8,4 / 8,3
Koncentrace CO při 13 % O_2 (mg/Nm^3) [*D / DB*]	1131 / 1037
Koncentrace NO_x při 13 % O_2 (mg/Nm^3) [*D / DB*]	79 / 110
Koncentrace OGC při 13 % O_2 (mg/Nm^3) [*D / DB*]	68 / 57
Koncentrace prachu při 13 % O_2 (mg/Nm^3) [*D / DB*]	36 / 38
Vícenásobné zavírání dvířek	ano
Přerušovaný provoz (INT) / Nepřetržitý provoz (NOC)	INT

Kouřovod

Připojení kouřovodu (4)	horní / zadní
Průměr kouřovodu (mm)	Ø 150
Výška osy zadního kouřovodu od podlahy (5) (mm)	1044
Vzdálenost osy horního kouřovodu k nejzadnější části výrobku (6) (mm)	170
Teplotní třída komínu	T 400 G
Maximální zatížení komínu m_{chim} (kg)	-
Připojení na společný komín	ano

Zkoušky

ČSN EN 16510-1	ano
ČSN EN 16510-2-1	ano
I. BImSchV Stufe 2	ano
EKODESIGN	ano

Minimální odstupové vzdálenosti od hořlavých materiálů

Strop d_C (mm)	>750
Část před sklem d_P (mm)	800
Podlaha v přední části d_F (mm)	0
Podlaha spodní část d_B (mm)	0
Boční oblast sálání d_L (mm)	400
Boční část d_{S1} / d_{S2} / d_{S3} (mm)	300 / 300 / 300
Boční část d_S (mm)	300
Zadní část d_R (mm)	250
Minimální vzdálenost od stěn z nehořlavých materiálů d_{non} (mm)	50

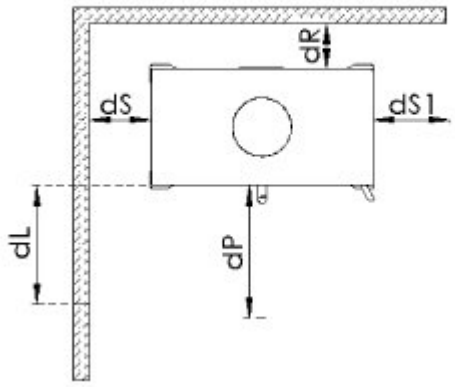

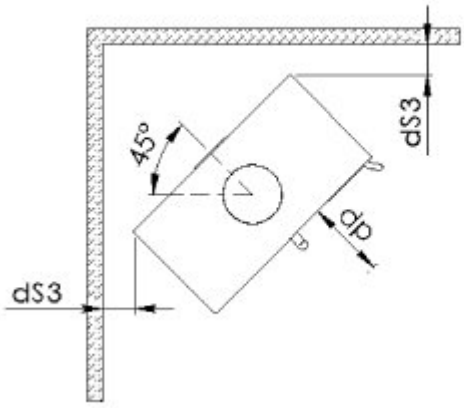

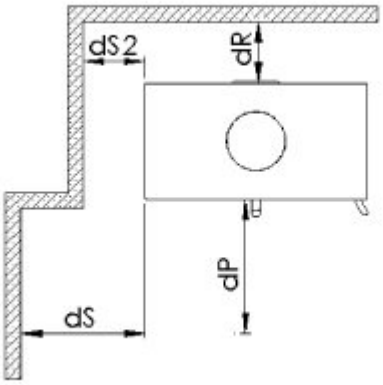

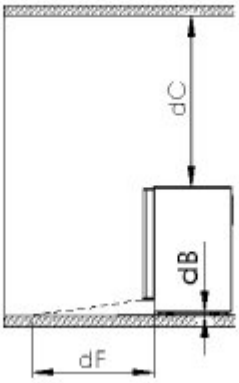

Rozměrový náčrt

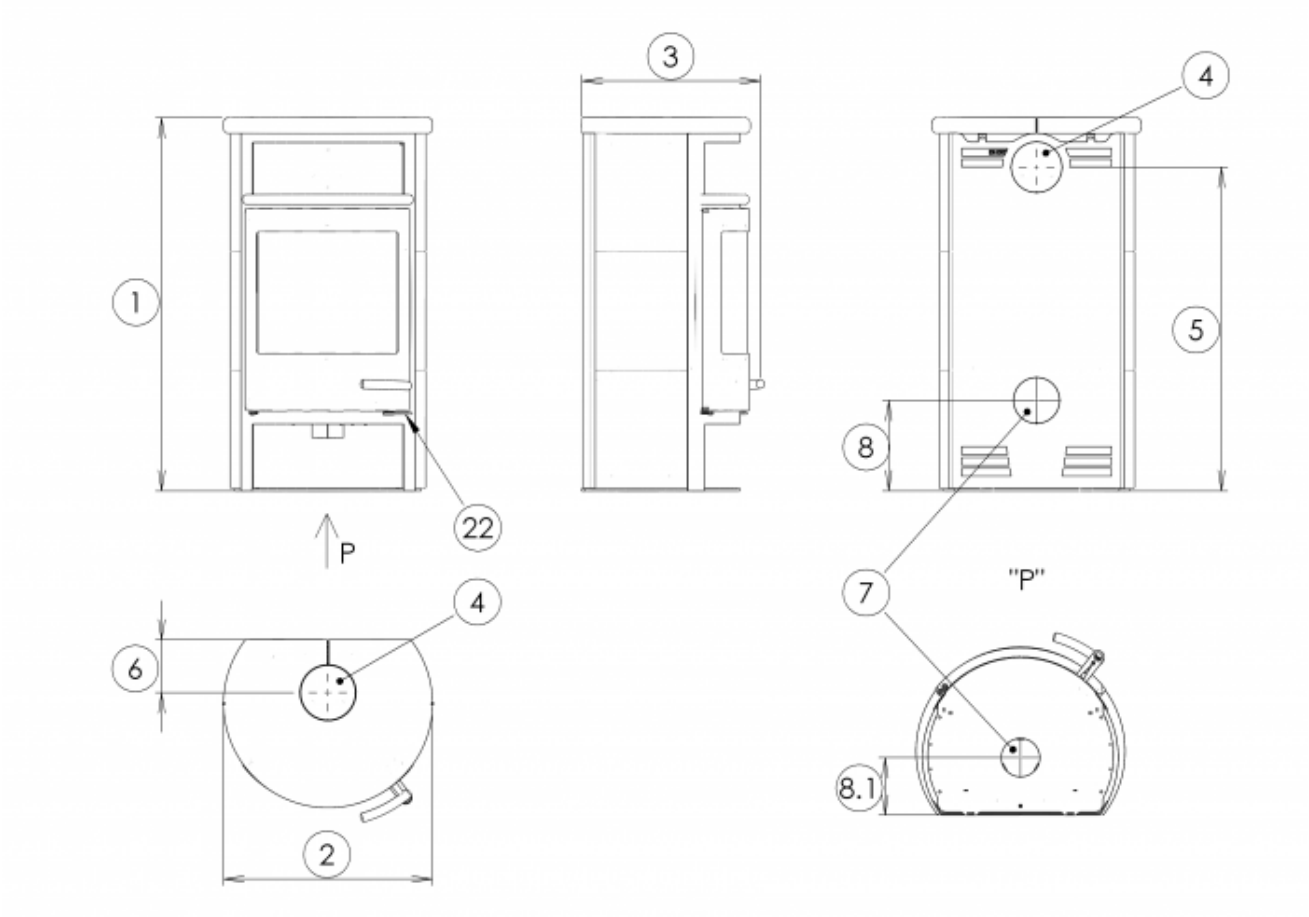

Doplňující informace

1	výška	1203 mm
2	šířka	660 mm
3	hloubka	586 mm
4	kouřovod	Ø 150 mm
5	výška osy zadního kouřovodu od podlahy	1044 mm
6	vzdálenost osy horního kouřovodu k nejzadnější části výrobku	170 mm
7	centrální přívod vzduchu	Ø 100 mm
8	výška osy centrálního přívodu vzduchu od podlahy	292 mm
8.1	vzdálenost osy centrálního přívodu vzduchu k nejzadnější části výrobku	186 mm
22	ovládání intenzity hoření - vysunuto otevřeno	

Ovládání produktu

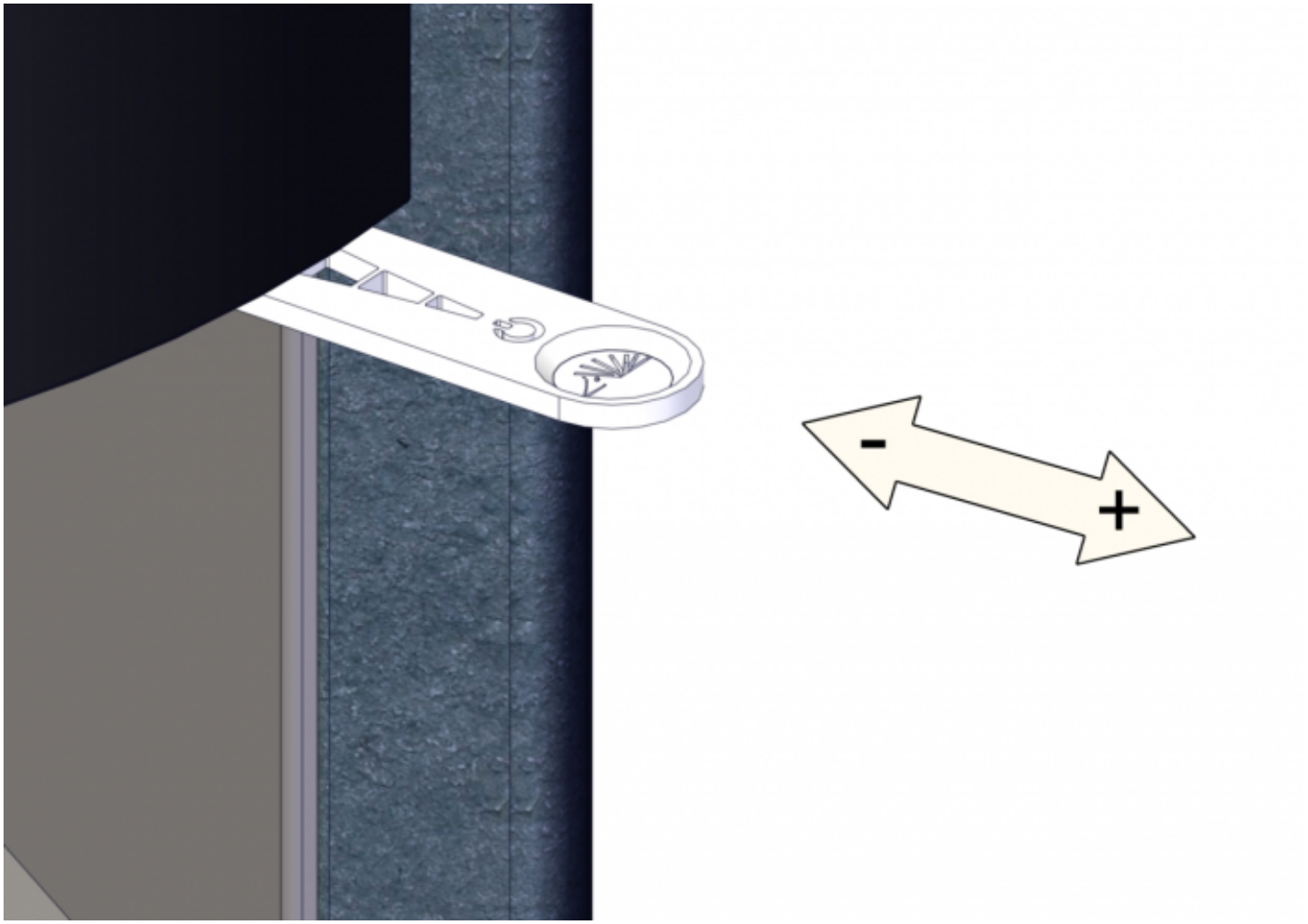

Topení dřevem a dřevěnými briketami

Výkon regulujte jen pomocí ovládání intenzity hoření.

Výrobce: ABX, spol. s r.o., Žitná 1091/3, 408 01 Rumburk, Česká republika

tel.: 412 332 523, 412 333 614, fax: 412 333 521, e-mail: info@abx.cz, web: www.abx.cz

Servis: ABX s r.o., Plynární 1518/12, 408 01 Rumburk, tel.: 412 372 147, fax: 412 375 113, e-mail: reklamace@abx.cz

Stav ke dni: 07.8. 2026