Bevezetés

Köszönjük szépen, hogy megvásárolta termékünket!

A fűtőberendezés leírása részletes információkat nyújt a fűtőberendezés felépítéséről, műszaki adatairól és működéséről.
Javasoljuk, hogy figyelmesen olvassa el ezt az információt. Ez segít elkerülni a lehetséges hibákat a telepítés és üzemeltetés során.

A részletes telepítési és üzemeltetési feltételeket az Általános kezelési utasításban találja (a szállítási terjedelemben található).

Megjegyzések a szövegben



HU

A legfontosabb megjegyzések a FIGYELMEZTETÉS felirattal ellátottak. A FIGYELMEZTETÉS feliratú megjegyzések arra figyelmeztetnek, hogy **a fűtőtest károsodásának vagy sérülésének komoly veszélye áll fenn.**



A Figyelmeztetés feliratú megjegyzés a fűtőtest esetleges károsodására figyelmeztet.



A „Fontos” feliratú megjegyzés a fűtőberendezés működésével kapcsolatos fontos információkra hívja fel a figyelmet.



Így a megjegyzés olyan információkra hívja fel a figyelmét, amelyek általánosságban fontosak a fűtőberendezés működése szempontjából.

Gépi fordítás - nincs ellenőrizve.
A változatlan eredeti a dokumentum végén.

1. Műszaki leírás

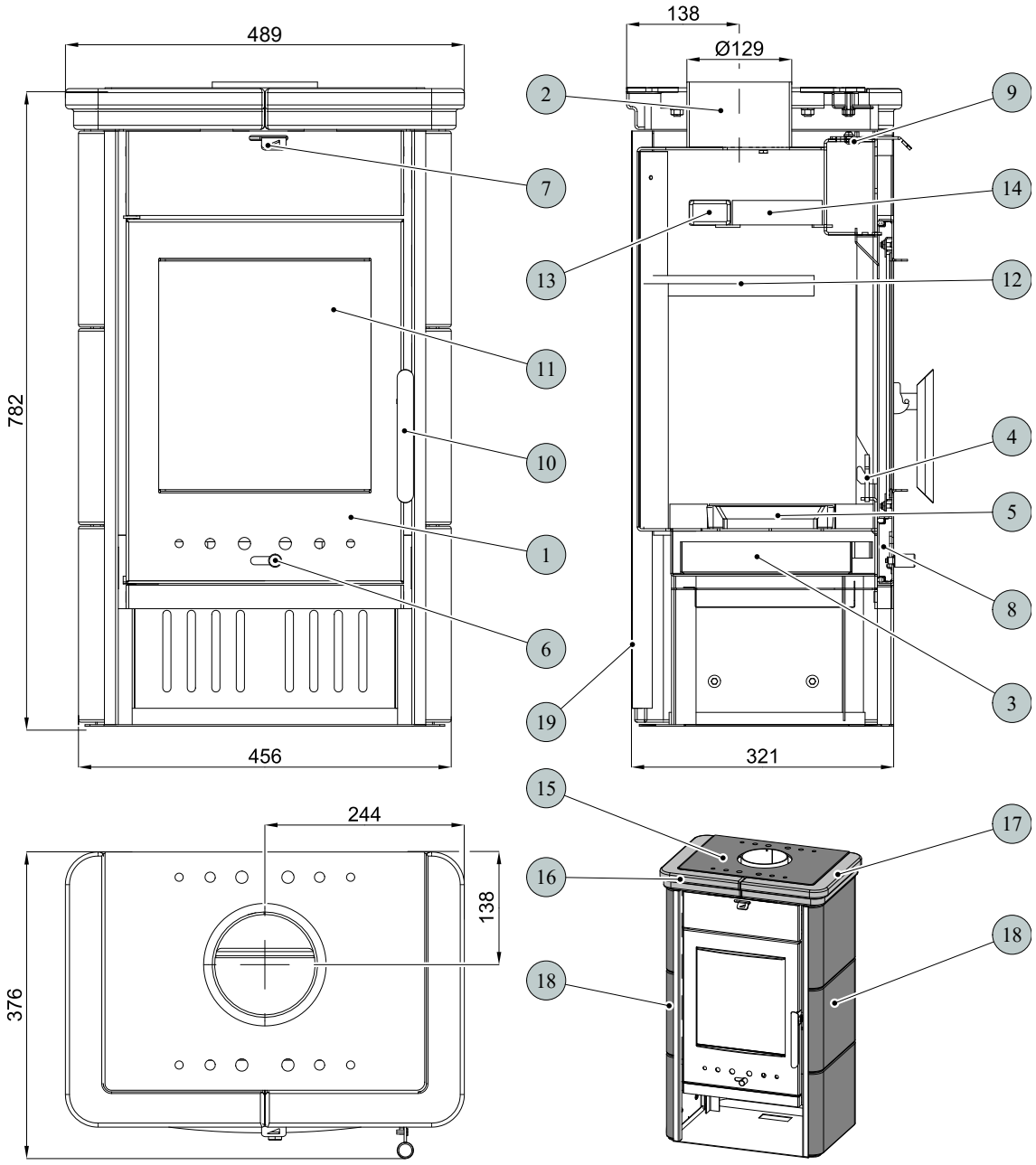

Pozíció	Név	Összeg	Cikkszám
1	Tűztér ajtó/fekete	1 db	0434315005300
2	Füstcső/fekete	1 db	—
3	Hamutartó	1 db	0432215005600
4	Korlát/fekete	1 db	0432215006015
5	Rács/fekete	1 db	0020100130005
6	Elsődleges levegőszabályozó/króm.	1 db	0082020010005
7	Másodlagos levegőszabályozó/fekete	1 db	0434315005001
8	Elsődleges levegőellátás	1 db	—
9	Másodlagos levegőellátás	1 db	—

Gépi fordítás - nincs ellenőrizve.
A változatlan eredeti a dokumentum végén.

10	Karos zár a tűztér ajtajához	1 db	0432215007305
11	Hőálló üveg (285x300)	1 db	0432215005301
12	Szabad függöny - alsó (25x197x357)	1 db	0432215005701
13	Fix képernyő - felső	1 db	—
14	Szabad függöny - felső (30x110x380)	1 db	0432215005702
15	Fedél/fekete	1 db	0434315005111
16	Felső karnis - bal/cappuccino	1 db	0434315026001
16	Felső párkány - bal/méhsejt	1 db	0434315016001
17	Felső karnis - jobb/cappuccino	1 db	0434315026002
17	Felső párkány - jobb/méhsejt	1 db	0434315016002
18	Oldalsó panel/kapucsínó	2 db	0434315026100
18	Oldalsó panel/méhsejt	2 db	0434315016100
19	Hátsó fedél	1 db	0434315005010
—	Ajtótömítő zsinór 8 mm	1800 mm	0040300080005
—	Üvegtömítő zsinór 10x4 mm	1200 mm	0040210040005
—	Tömítőzsinór üvegtartókhoz 8x2 mm	160 mm	0040208020006

Gépi fordítás - nincs ellenőrizve.
A változatlan eredeti a dokumentum végén.

1.1. A kemence méretrajza

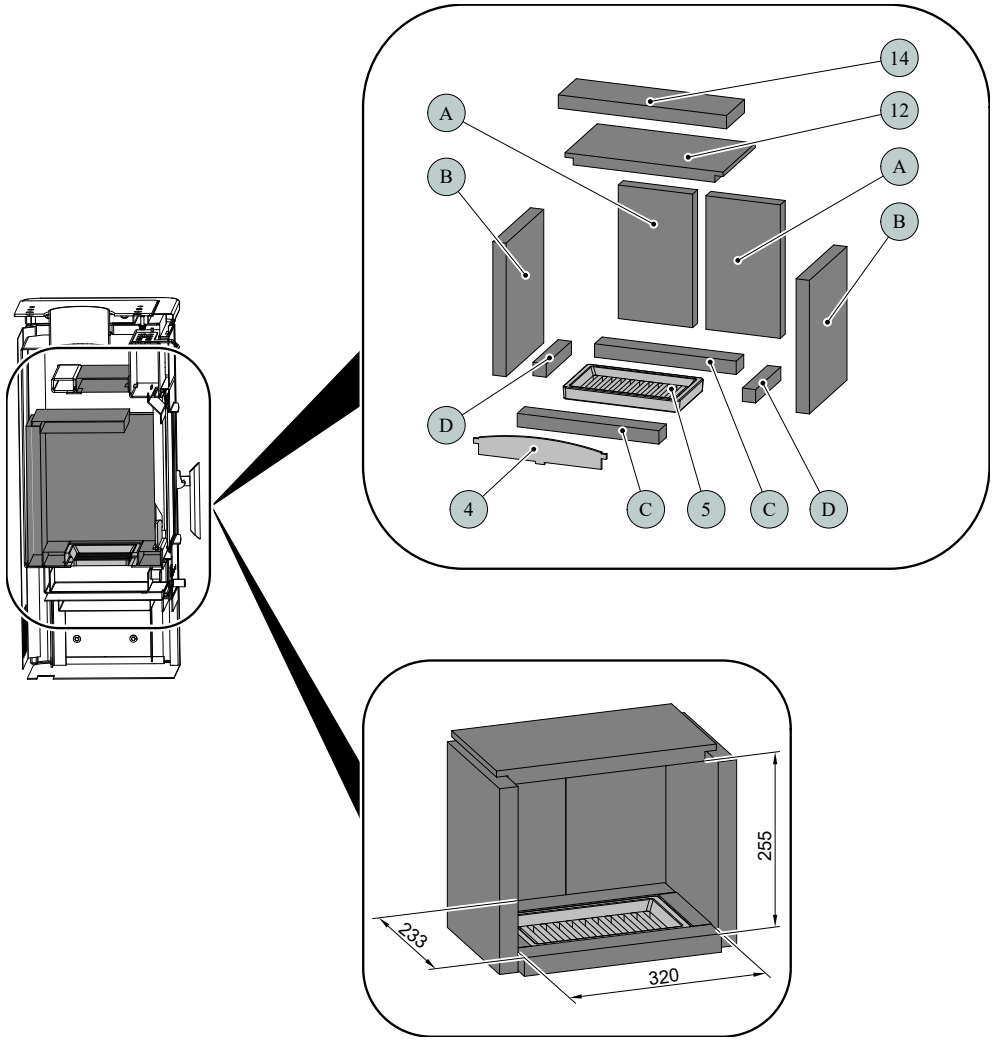

Pozíció	Név	Összeg	Cikkszám
4	Korlát/fekete	1 db	0432215006015
5	Rács/fekete	1 db	0020100130005
12	Szabad függöny — alsó (25x197x357)	1 db	0432215005701
14	Szabad függöny — felső (30x110x380)	1 db	0432215005702
A	Tégla 30x168x300	2 db	0434315005501
B	Tégla 30x227x300	2 db	0432215005502
C	Tégla 30x46x320	2 db	0432215005503
D	Tégla 30x30x154	2 db	0432215005505

Gépi fordítás - nincs ellenőrizve.
A változatlan eredeti a dokumentum végén.

2. Füstgáz elvezető könyök

Jegyzet

A füstgáz elvezető könyök külön tartozékként kerül szállításra.

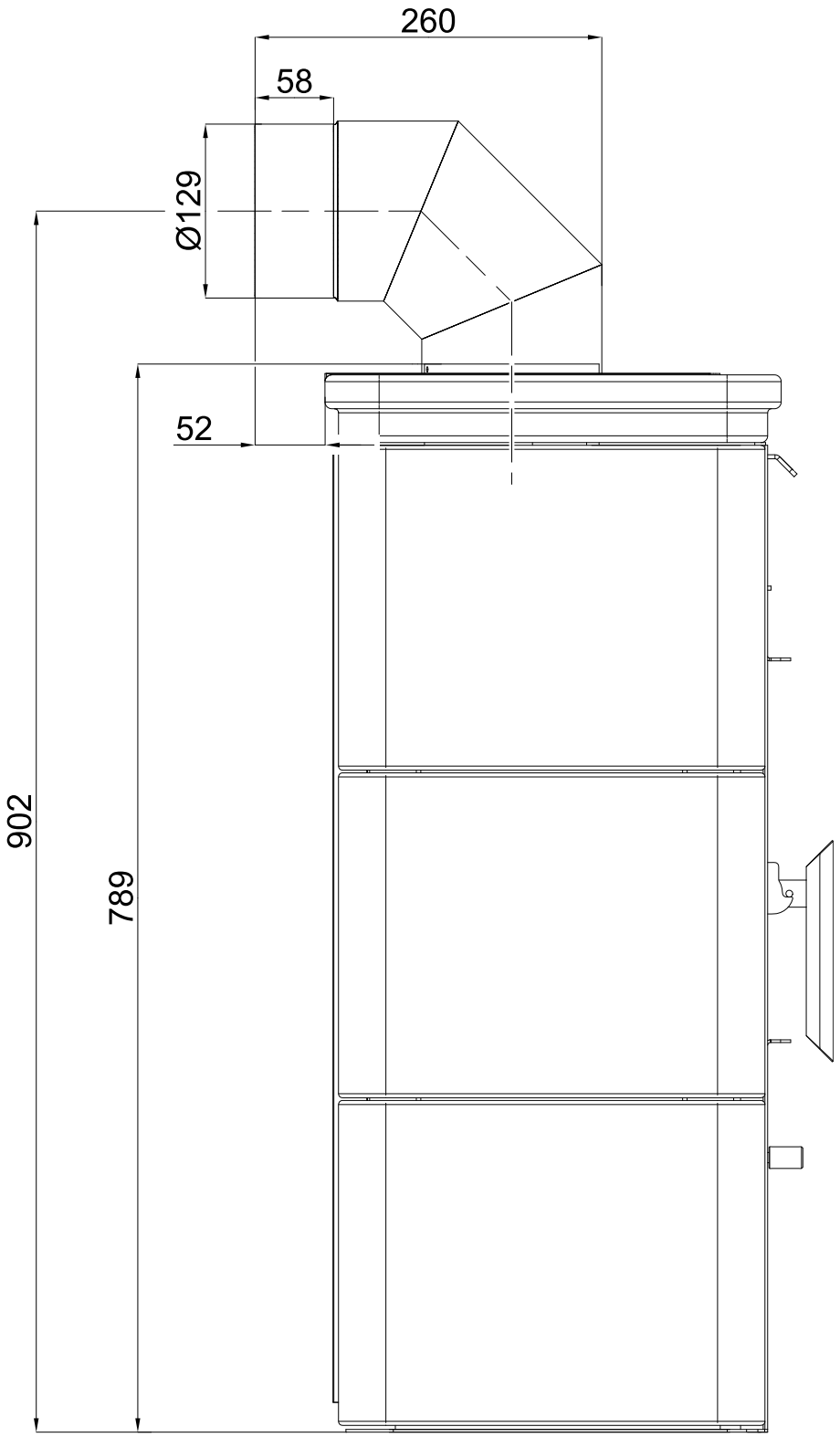

Gépi fordítás - nincs ellenőrizve.
A változatlan eredeti a dokumentum végén.

HAAS + SOHN

Sara

Technická dokumentace
Krbová kamna

CZ

04343150014000e

Úvod

Srdečně děkujeme za zakoupení našeho výrobku!

Popis topidla Vás podrobně seznámí s konstrukcí, technickou specifikací a obsluhou topidla. Doporučujeme seznámit se pozorně s těmito údaji. Vyvarujete se tak případných chyb při vlastní montáži a obsluze.

Podrobné podmínky instalace a obsluhy naleznete ve Všeobecném návodu k obsluze (součást dodávky).

Poznámky v textu



Nejdůležitější jsou poznámky nadepsané **VAROVÁNÍ**. Poznámky nadepsané **VAROVÁNÍ** Vás upozorňují na **vážné nebezpečí poškození topidla či poranění.**



Poznámka nadepsaná **Upozornění** Vás upozorňuje na možná poškození Vašeho topidla.



Poznámka nadepsaná **Důležité** Vás upozorňuje na informace důležité k provozu Vašeho topidla.



Poznámka jako taková Vás upozorňuje zcela obecně na informace důležité k provozu Vašeho topidla.

CZ

Obsah

1. Technický popis 1
1.1. Rozměrové schéma topeniště 3
2. Koleno odtahu spalin 4

1. Technický popis

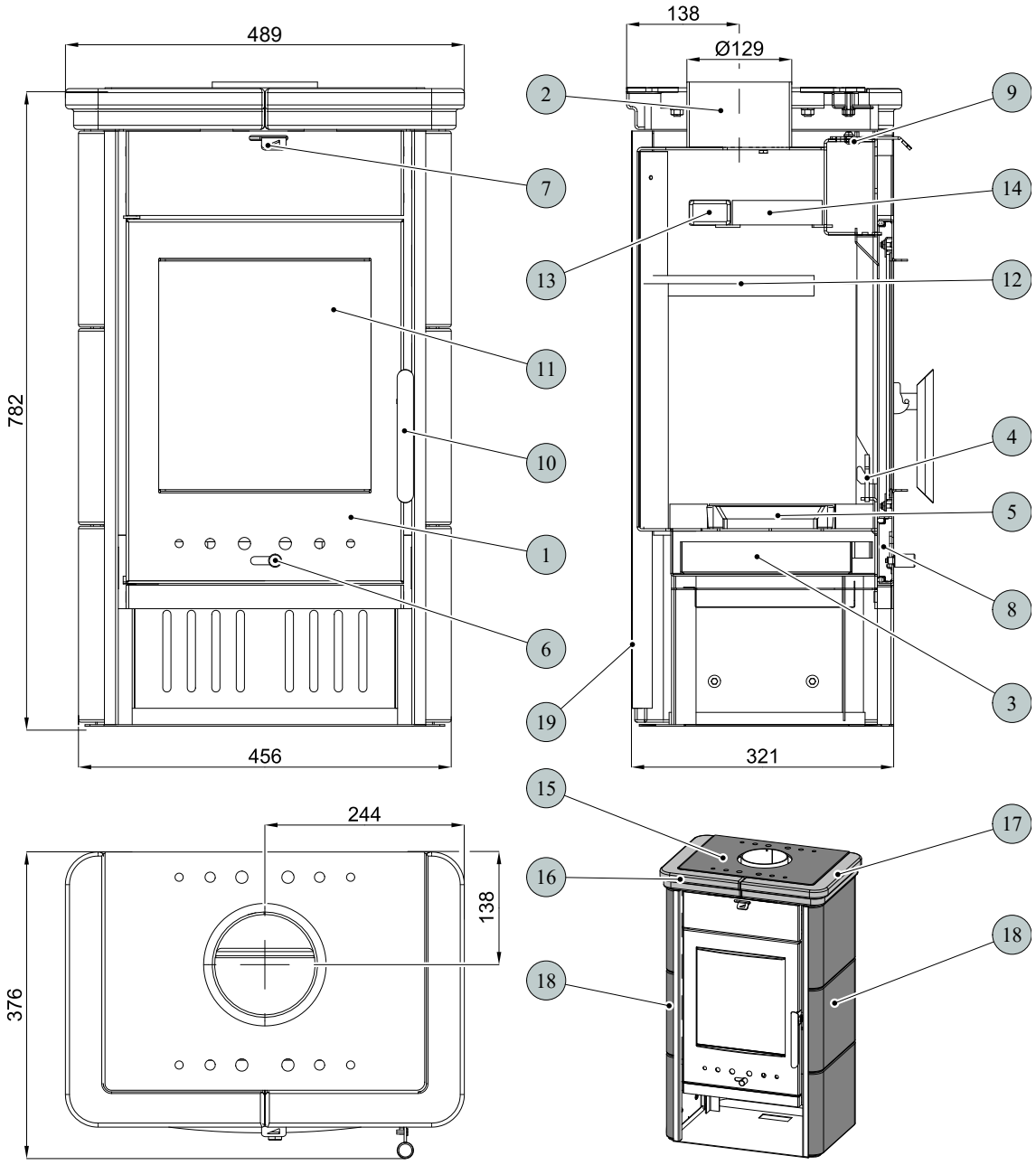

Pozice	Název	Množství	Číslo zboží
1	Dvířka topeniště/černá	1 ks	0434315005300
2	Hrdlo kouřovodu/černá	1 ks	—
3	Popelník	1 ks	0432215005600
4	Zábrana/černá	1 ks	0432215006015
5	Rošt/černá	1 ks	0020100130005
6	Regulátor primárního vzduchu/chrom.	1 ks	0082020010005
7	Regulátor sekundárního vzduchu/černá	1 ks	0434315005001
8	Přívod primárního vzduchu	1 ks	—
9	Přívod sekundárního vzduchu	1 ks	—

10	Pákový uzávěr dvířek topeniště	1 ks	0432215007305
11	Žáruvzdorné sklo (285x300)	1 ks	0432215005301
12	Clona volná - dolní (25x197x357)	1 ks	0432215005701
13	Clona pevná - horní	1 ks	—
14	Clona volná - horní (30x110x380)	1 ks	0432215005702
15	Víko/černá	1 ks	0434315005111
16	Horní římsa - levá/capuccino	1 ks	0434315026001
16	Horní římsa - levá/medovník	1 ks	0434315016001
17	Horní římsa - pravá/capuccino	1 ks	0434315026002
17	Horní římsa - pravá/medovník	1 ks	0434315016002
18	Obklad boční/capuccino	2 ks	0434315026100
18	Obklad boční/medovník	2 ks	0434315016100
19	Kryt zadní	1 ks	0434315005010
—	Těsnící šňůra dveří 8 mm	1800 mm	0040300080005
—	Těsnící šňůra skla 10x4 mm	1200 mm	0040210040005
—	Těsnící šňůra držáků skla 8x2 mm	160 mm	0040208020006

1.1. Rozměrové schéma topeniště

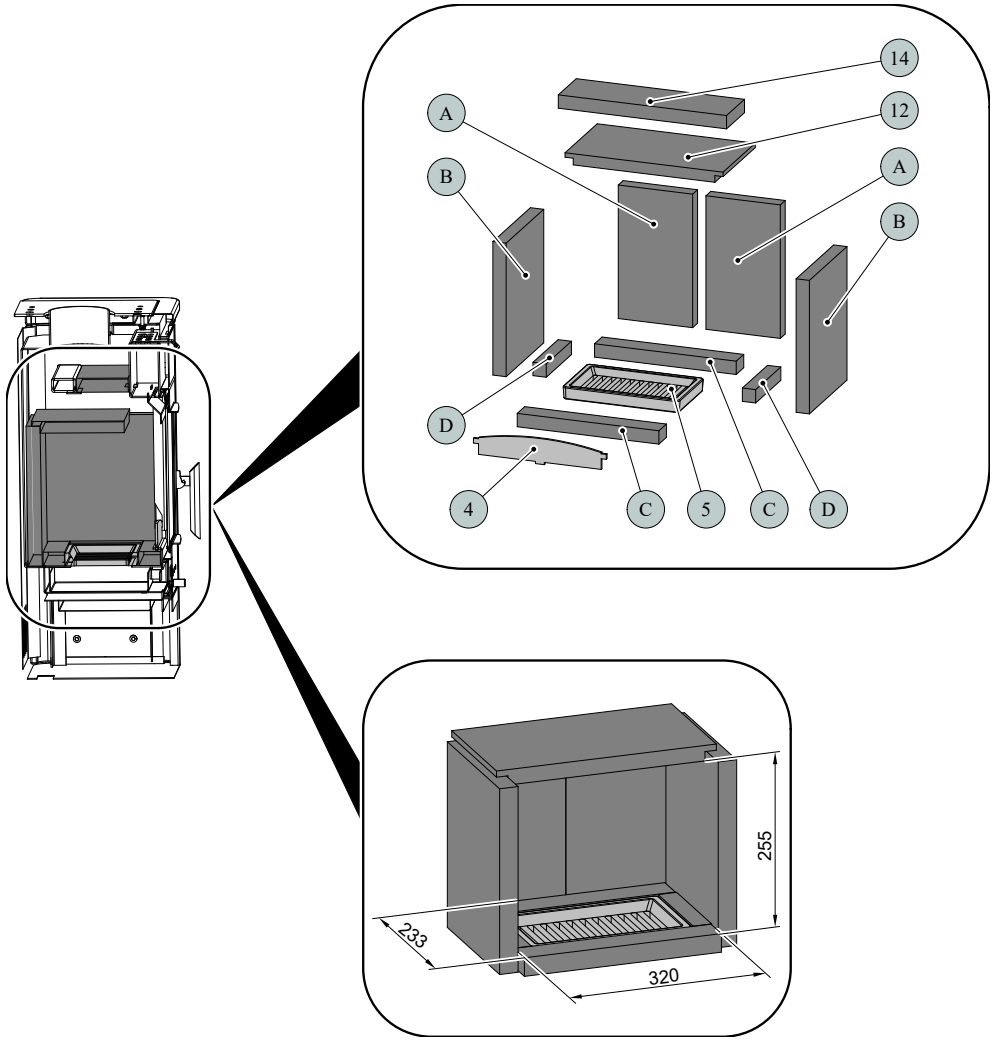

Pozice	Název	Množství	Číslo zboží
4	Zábrana/černá	1 ks	0432215006015
5	Rošt/černá	1 ks	0020100130005
12	Clona volná — dolní (25x197x357)	1 ks	0432215005701
14	Clona volná — horní (30x110x380)	1 ks	0432215005702
A	Cihla 30x168x300	2 ks	0434315005501
B	Cihla 30x227x300	2 ks	0432215005502
C	Cihla 30x46x320	2 ks	0432215005503
D	Cihla 30x30x154	2 ks	0432215005505

2. Koleno odtahu spalin

Poznámka

Koleno odtahu spalin je dodáváno jako zvláštní příslušenství

