Bevezetés

Köszönjük szépen, hogy megvásárolta termékünket!

A fűtőberendezés leírása részletes információkat nyújt a fűtőberendezés felépítéséről, műszaki adatairól és működéséről.
Javasoljuk, hogy figyelmesen olvassa el ezt az információt. Ez segít elkerülni a lehetséges hibákat a telepítés és üzemeltetés során.

A részletes telepítési és üzemeltetési feltételeket az Általános kezelési utasításban találja (a szállítási terjedelemben található).

Megjegyzések a szövegben



A legfontosabbak a FIGYELMEZTETÉS jelzéssel ellátott megjegyzések. A FIGYELMEZTETÉS jelzéssel ellátott megjegyzések a fűtőberendezés károsodásának vagy sérülésének súlyos kockázatára figyelmeztetnek.



A Figyelmeztetés feliratú megjegyzés a fűtőtest esetleges károsodására figyelmeztet.



A „Fontos” feliratú megjegyzés a fűtőberendezés működésével kapcsolatos fontos információkra hívja fel a figyelmet.



Így a megjegyzés olyan információkra hívja fel a figyelmét, amelyek általánosságban fontosak a fűtőberendezés működése szempontjából.

Gépi fordítás - nincs ellenőrizve.
A változatlan eredeti a dokumentum végén.

Tartalomjegyzék

1. Műszaki leírás 1
1.1. Glow 1
1.2. Ember 2
1.3 . Orba 3
2. Alkatrészlista 4
2.1. A Glow modell teljes lebontása 4
2.2. Az Ember/Orba modell teljes lebontása 6
2.3. A1 részlet 8
3. Könnyű vezérlés 9
4. Levegőellátás cseréje 10
5. A füstcső cseréje 11
5.1. Glow 11
5.2. Ember 12
5.3 . Orba 13
6. Csatlakozás koncentrikus kéményhez 14
6.1. Összeszerelési utasítások 14

Gépi fordítás - nincs ellenőrizve.
A változatlan eredeti a dokumentum végén.

2. Alkatrészlista

2.1. A Glow modell teljes lebontása

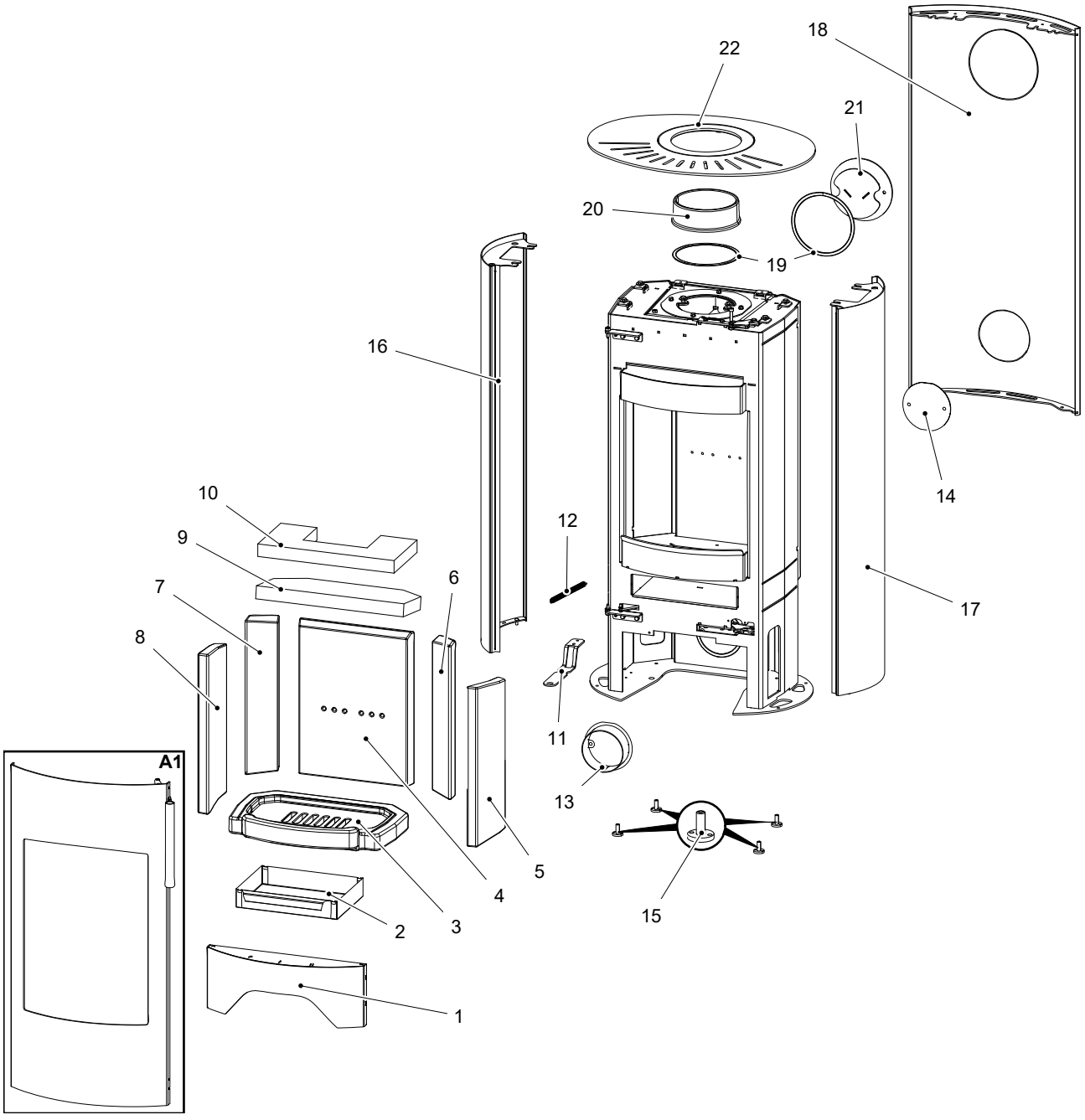

Pozíció	Név	Összeg	Cikkszám
A Glow modell robbantott ábrája			
A1	Tűztér ajtó (garnitúra)/fekete	1 db	0435315005300
1	Alsó fedél/fekete	1 db	0435315105260
2	Hamutartó	1 db	0494015005603

Gépi fordítás - nincs ellenőrizve.
A változatlan eredeti a dokumentum végén.

3	Rostély	1 db	0494015005501
4	Hátlap (30x274x366,2)	1 db	0494015005502
5	Jobb oldal (26x382,2x159,7)	1 db	0494015005504
6	Jobb hátsó oldal (28x89,5x373,5)	1 db	0494015005515
7	Bal hátsó oldal (28x89,5x373,5)	1 db	0494015005505
8	Bal oldal (26x382,2x159,7)	1 db	0494015005503
9	Alsó szűrő (vermikulit)	1 db	0494015005506
10	Felső szűrő (vermikulit)	1 db	0494015005507
11	Vezérlő fogantyú	1 db	0435315005047
12	Ajtórugó	1 db	0491015005031
13	Külső levegőbeömlő/fekete	1 db	0494015005065
14	Levegőbemeneti dugó/fekete	1 db	0494015005061
15	Szintező láb	4 db	0494015005090
16	Oldalsó borítás bal/fekete	1 db	0435315305120
17	Oldalsó borítás jobb/fekete	1 db	0435315305110
18	Hátlap/fekete	1 db	0435315005130
19	Füstgáztömítés 8x2 mm	470 mm	0040208020006
20	Füst/fekete	1 db	0494015005020
21	Füstcső dugó/fekete	1 db	0494015005030
22	Fedél/fekete	1 db	0494015205800

Gépi fordítás - nincs ellenőrizve.
A változatlan eredeti a dokumentum végén.

2.2. Az Ember/Orba modell teljes lebontása

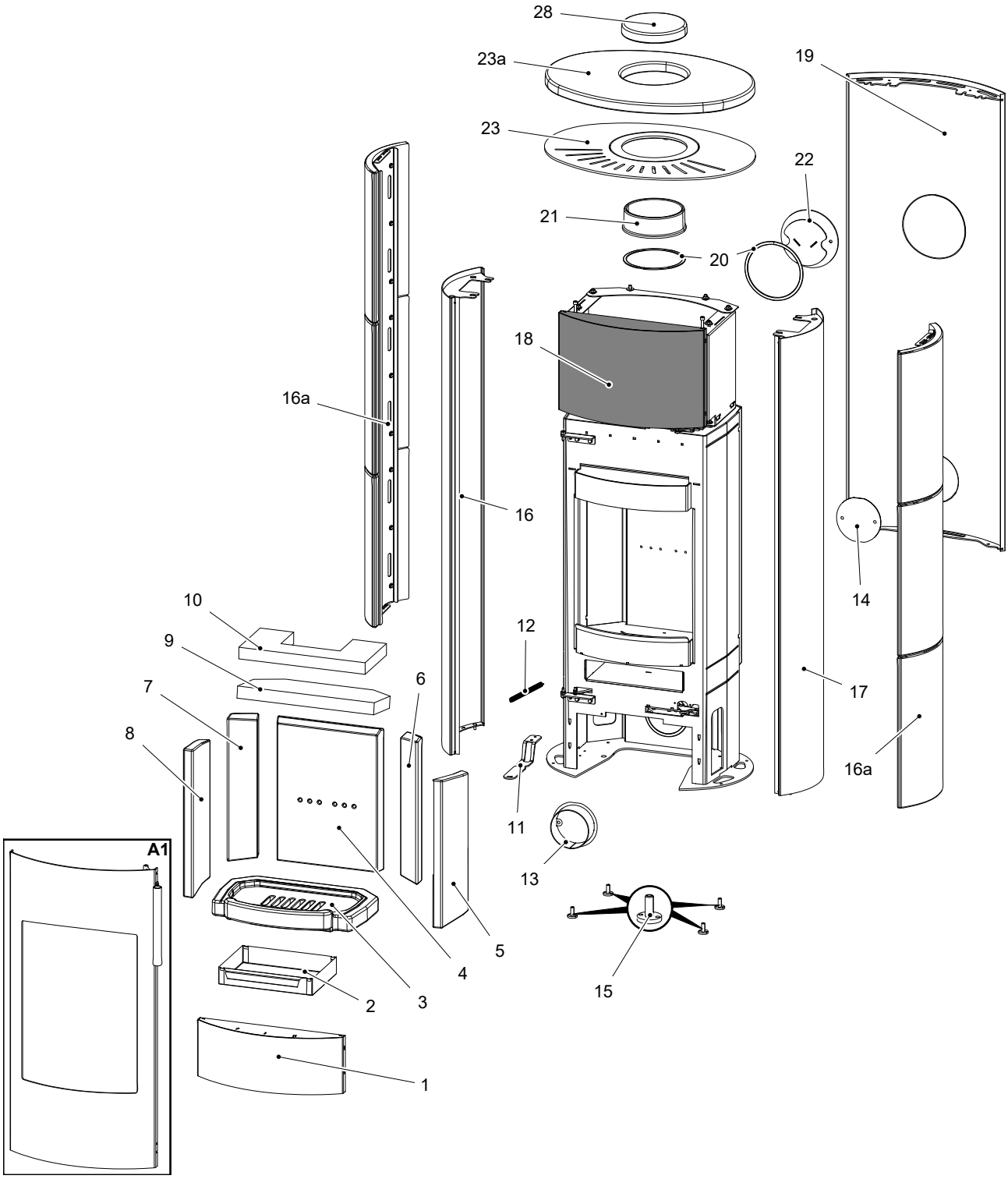

Pozíció	Név	Összeg	Cikkszám
Ember/Orba modell összecsapása			
A1	Tűztér ajtó (garnitúra)/fekete	1 db	0435315005300
1	Alsó fedél/fekete	1 db	0435315005260

Gépi fordítás - nincs ellenőrizve.
A változatlan eredeti a dokumentum végén.

2	Hamutartó	1 db	0494015005603
3	Rostély	1 db	0494015005501
4	Hátlap (30x274x366,2)	1 db	0494015005502
5	Jobb oldal (26x382,2x159,7)	1 db	0494015005504
6	Jobb hátsó oldal (28x89,5x373,5)	1 db	0494015005515
7	Bal hátsó oldal (28x89,5x373,5)	1 db	0494015005505
8	Bal oldal (26x382,2x159,7)	1 db	0494015005503
9	Alsó szűrő (vermikulit)	1 db	0494015005506
10	Felső szűrő (vermikulit)	1 db	0494015005507
11	Vezérlő fogantyú	1 db	0435315005047
12	Ajtórugó	1 db	0491015005031
13	Külső levegőbeömlő/fekete	1 db	0494015005065
14	Levegőbemeneti dugó	1 db	0494015005061
15	Szintező láb	4 db	0494015005090
16	Oldalsó borítás bal/fekete	1 db	0494015015120
16a	Oldalburkolat kerámia/matt fehér	2 db	0494015315170
16a	Oldalburkolat kerámia/matt homok	2 db	0494015325170
17	Oldalsó borítás jobb/fekete	1 db	0494015015110
18	Fedél felső/fekete	1 db	0435315005270
19	Hátlap/fekete	1 db	0435315105130
20	Füstgáztömítés 8x2 mm	470 mm	0040208020006
21	Füst/fekete	1 db	0494015005020
22	Füstcső dugó/fekete	1 db	0494015005030
23	Fedél/fekete	1 db	0494015205800
23a	Kerámia fedél/matt fehér	1 db	0494015315173
23a	Kerámia fedél/matt homok	1 db	0494015325173
28	Kerámia fedél/matt fehér	1 db	0494015315174
28	Kerámia fedél/matt homok	1 db	0494015325174

Gépi fordítás - nincs ellenőrizve.
A változatlan eredeti a dokumentum végén.

2.3. A1 részlet

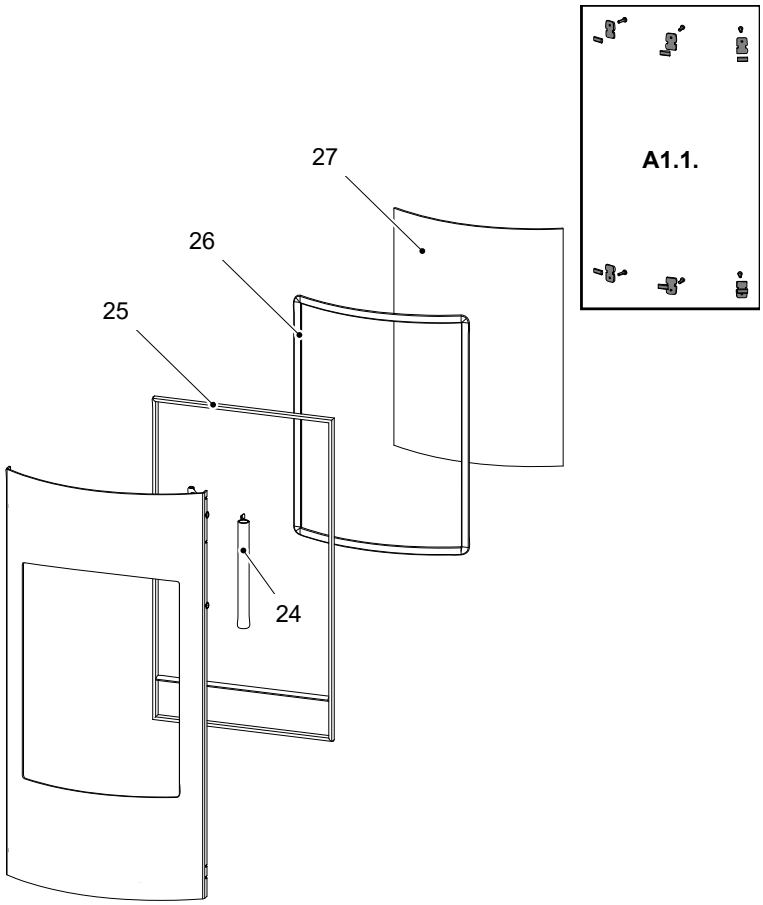

Pozíció	Név	Összeg	Cikkszám
	A1 részlet		
A1.1.	Pohártartó — szett/fekete	1 db	0494015305301
24	Ajtókilincs/fekete	1 db	0435315005370
25	Ajtótömítő zsinór 16 mm	2200 mm	0040300160005
26	Üvegtömítő zsinór 13 mm	1500 mm	0040300130005
27	Hőálló üveg (4x323x450 R335)	1 db	0435315005321

Gépi fordítás - nincs ellenőrizve.
A változatlan eredeti a dokumentum végén.

3. Könnyű vezérlés

Mindhárom levegőbemenet - elsődleges, másodlagos és harmadlagos - vezérlése egyetlen szabályozóval.

1. A szabályozó a gyújtáshoz kijelölt helyzetben van (A. ábra). Mindhárom levegőbemeneti nyílás (elsődleges, másodlagos, harmadlagos) nyitva van.
2. Az Easy control szabályozó beállítása fűtés üzemmódba (B. ábra).
3. A szabályozó a levegőbemenetek zárására szolgáló állásban van (C. ábra). Egyik bemenet sincs nyitva (elsődleges, másodlagos, harmadlagos). Ez a helyzet csak akkor használatos, ha a kályha nem működik, miután a fűtési folyamat befejeződött.

FIGYELMEZTETÉS

A fűtési folyamat során a levegőbemeneteket tilos elzárni (C. ábra)! Szélsőséges esetekben robbanás következhet be a kályhában, ami üvegszilánkokat, parázs szétszóródását és tüzet okozhat.

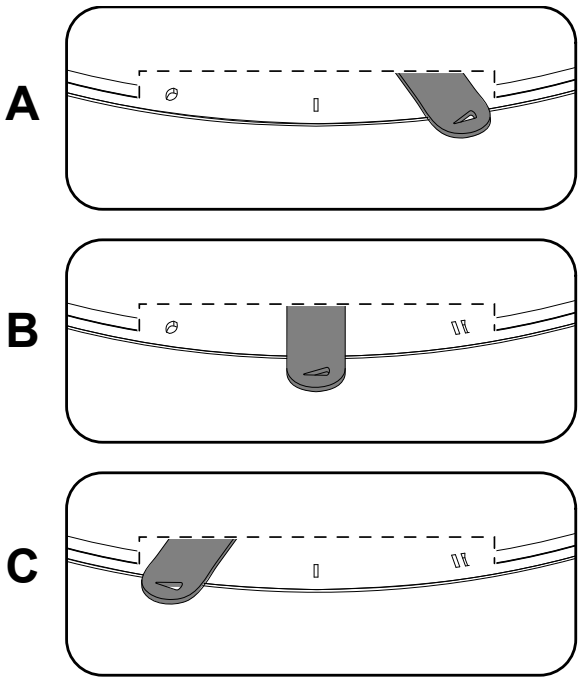

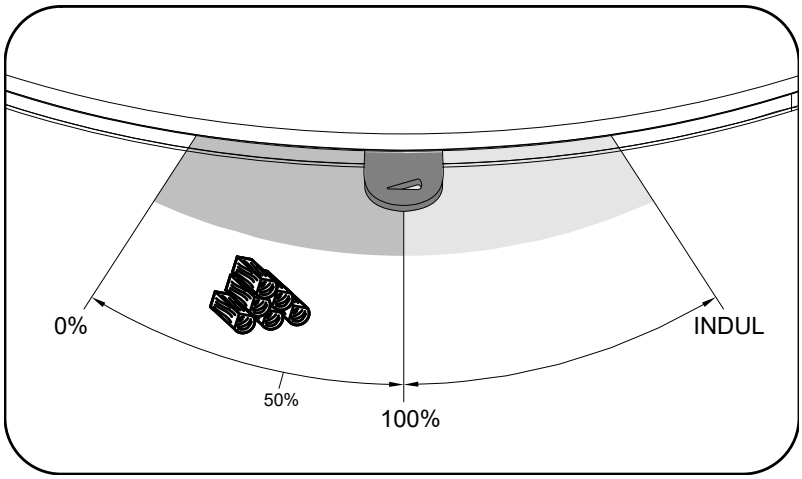

Gépi fordítás - nincs ellenőrizve.
A változatlan eredeti a dokumentum végén.

5. Füstcső csere

5.1. Glow

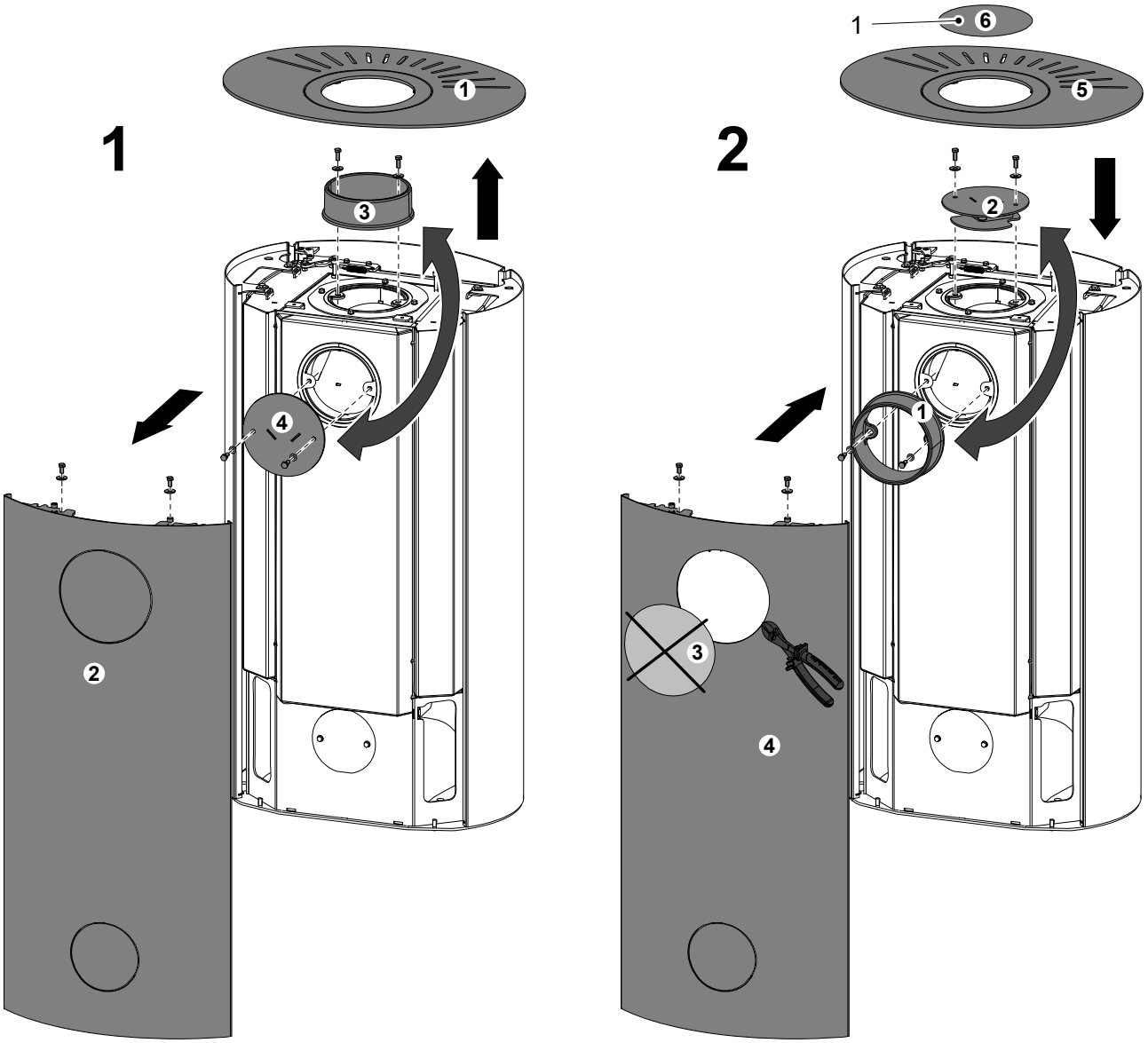

Jegyzet

A fedéldugó (1. poz.) a kályhához mellékelt standard tartozékok része.

Gépi fordítás - nincs ellenőrizve.
A változatlan eredeti a dokumentum végén.

5.2. Ember

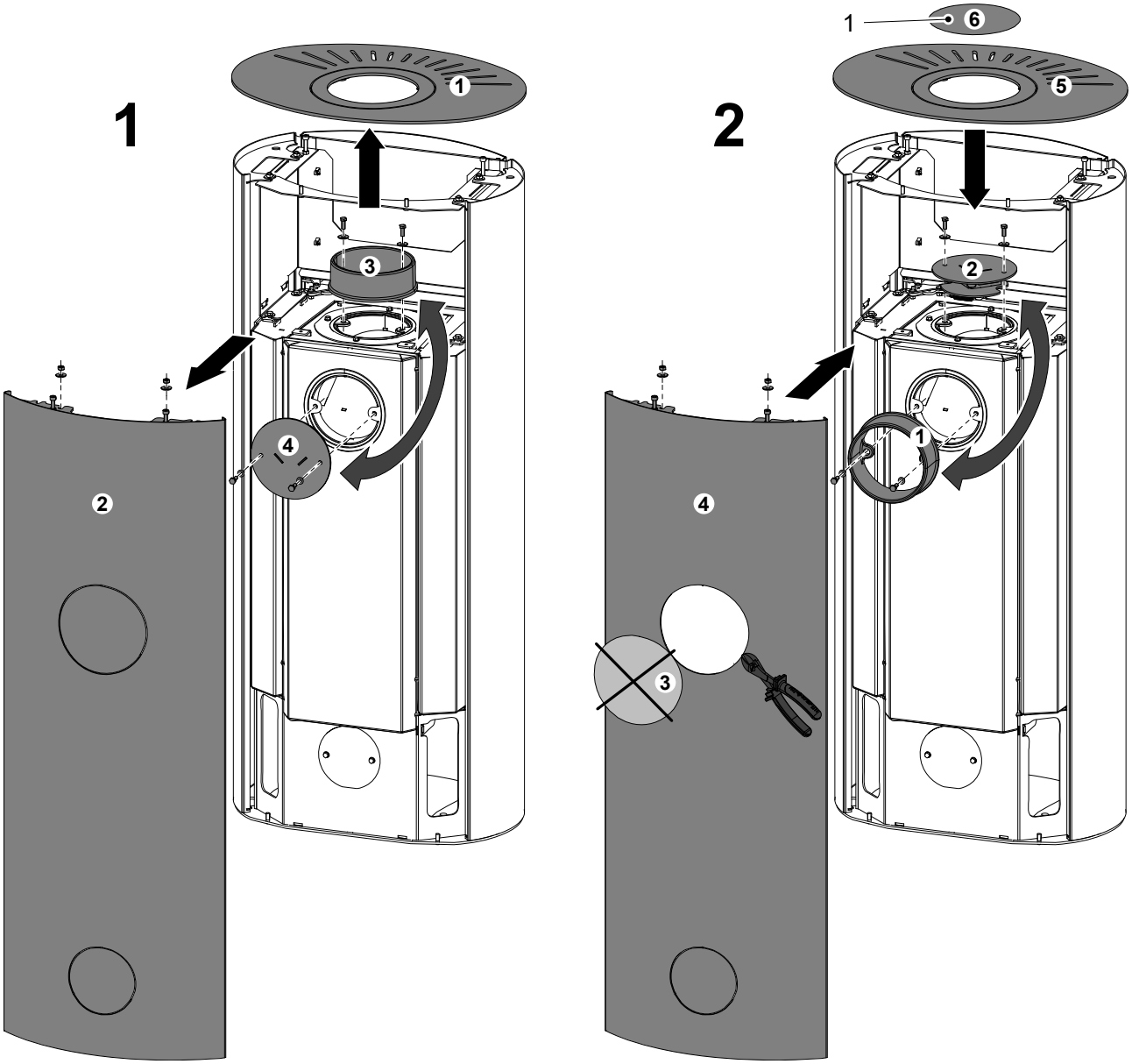

Jegyzet

A fedéldugó (1. poz.) a kályhához mellékelt standard tartozékok része.

Gépi fordítás - nincs ellenőrizve.
A változatlan eredeti a dokumentum végén.

5.3. Orba

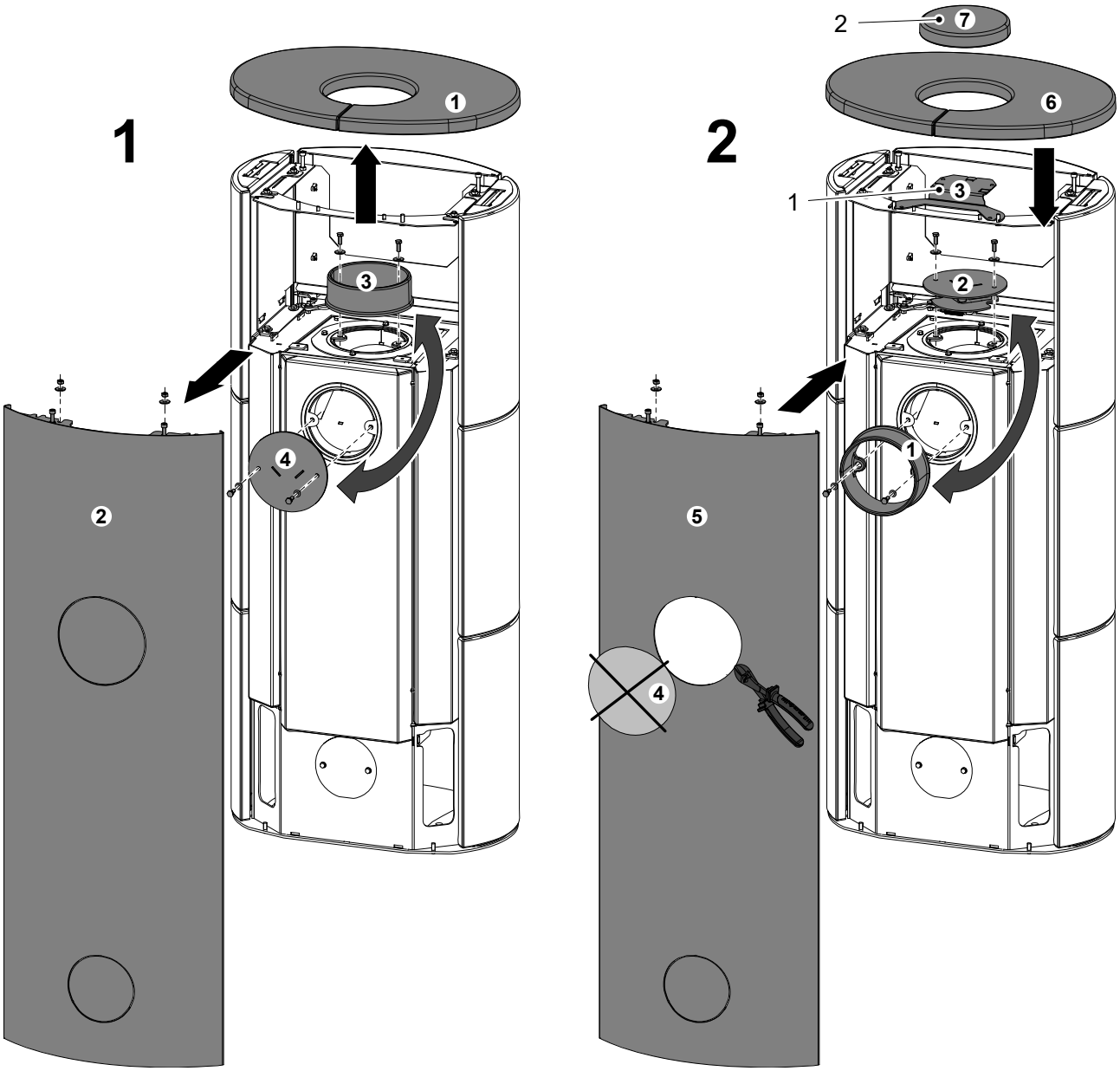

Jegyzet

A kerámia fedél és tartó (1. és 2. poz.) a tűzhelyhez mellékelt standard tartozékok részét képezik.

Gépi fordítás - nincs ellenőrizve.
A változatlan eredeti a dokumentum végén.

6. Csatlakozás koncentrikus kéményhez

Jegyzet

Az Epic/Fenix/Ember/Glow/Brillo/Orba kályhák koncentrikus, kétrétegű kéményrendszerhez csatlakoztathatók, amely egyetlen füstcső testen, vagy inkább a kéményen keresztül biztosítja mind a füstgázok elvezetését, mind a friss égést tápláló levegő bejutását. Ez a csatlakozási konfiguráció nagyobb szabadságot biztosít a felhasználónak a kályha helyének megválasztásában, mivel nem kell figyelembe vennie a levegőellátás csatlakozását a kályha aljához. Ezenkívül ez a csatlakozás jelentősen csökkenti a kályha minimális biztonsági távolságát a gyúlékony falaktól vagy más gyúlékony tárgyaktól, a minimális értékekre, lásd az alábbi táblázatokat.

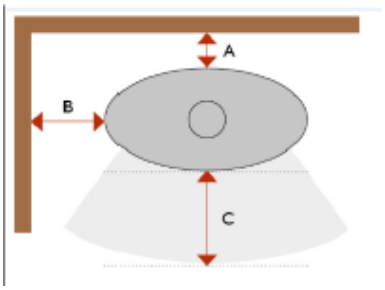

Pozíció	Távolság (mm)
A	50
B	250
C	950

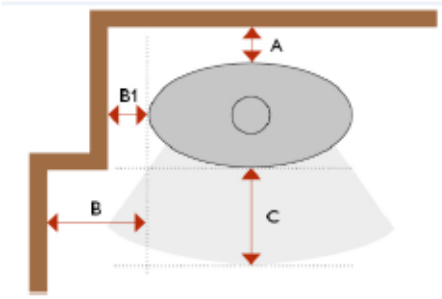

A	50
B	250
B1	150
C	950

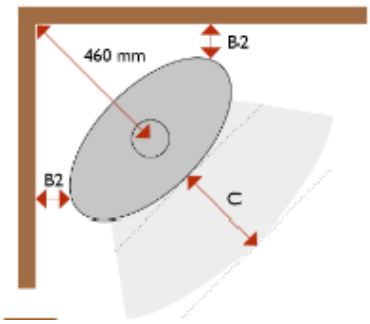

B2	120
C	950

Gépi fordítás - nincs ellenőrizve.
A változatlan eredeti a dokumentum végén.

6.1. Összeszerelési utasítások

Jegyzet

Az Orba tűzhely esetében a fedelet fém fedélre kell cserélni (cikkszám: 0494015205800).

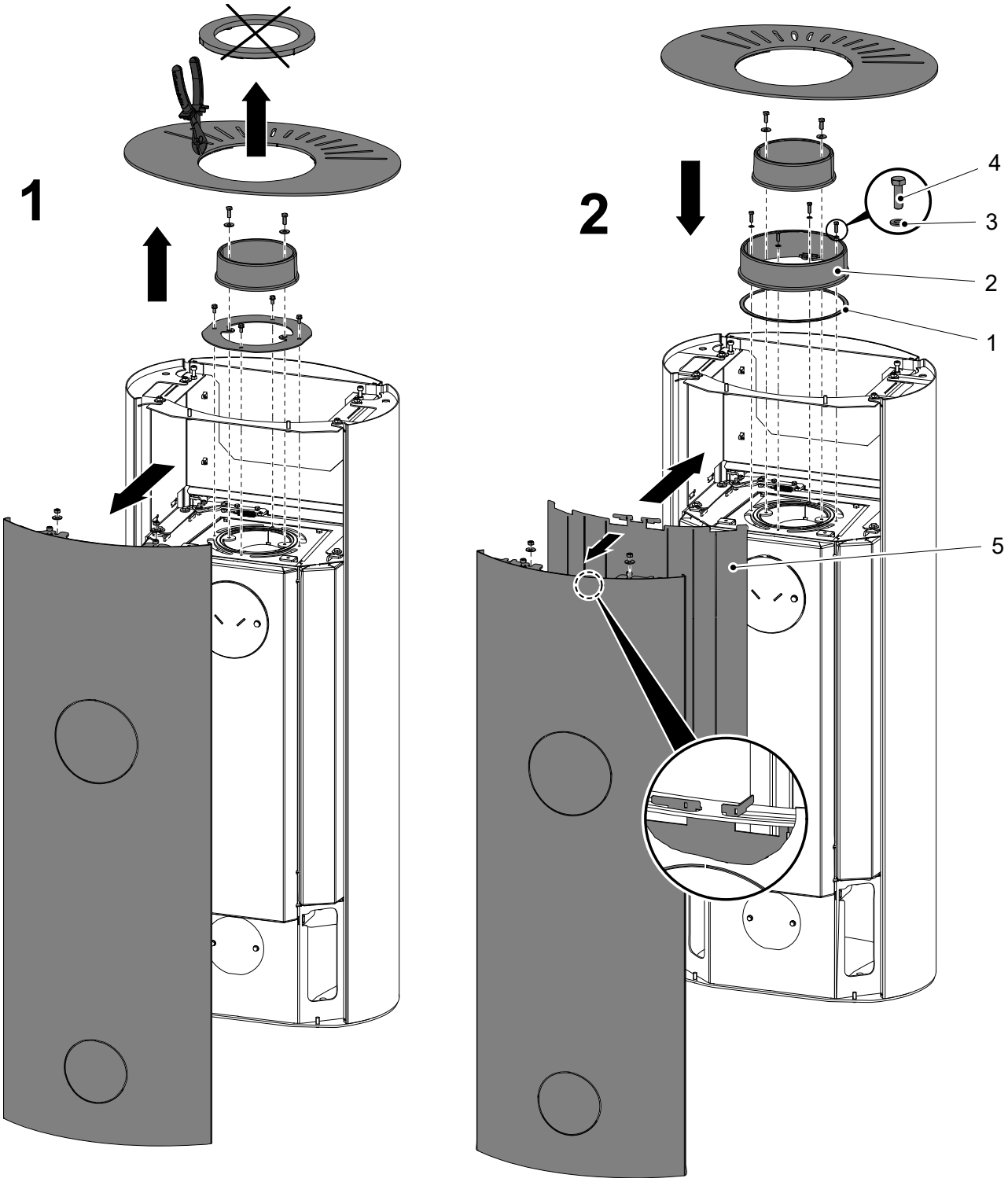

Gépi fordítás - nincs ellenőrizve.
A változatlan eredeti a dokumentum végén.

3

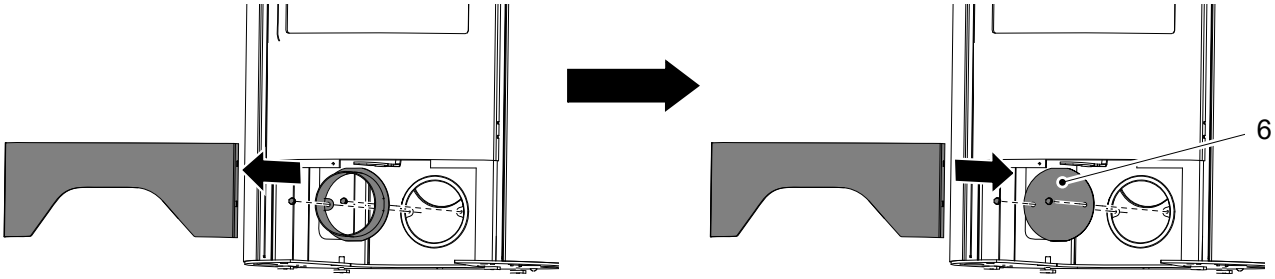

Pozíció	Név	Összeg	Cikkszám
1	8x2 mm-es tömítőzsinór	630 mm	Nem része a tételek, cikkszám 0494015006025
2	Torok D200 mm	1 db	
3	Alátét 5.3 DIN 125	4 db	
4	M5x16-os csavar DIN 933	4 db	
5	Árnyékolás	1 db	
6	Levegőbemeneti dugó	1 db	

Gépi fordítás - nincs ellenőrizve.
A változatlan eredeti a dokumentum végén.

FOXMARK

...DOMA NEJLÍP

Technická dokumentace

CZ

Krbová kamna

Glow
Ember
Orba

0435315211400–

Úvod

Srdečně děkujeme za zakoupení našeho výrobku!

Popis topidla Vás podrobně seznámí s konstrukcí, technickou specifikací a obsluhou topidla. Doporučujeme seznámit se pozorně s těmito údaji. Vyvarujete se tak případných chyb při vlastní montáži a obsluze.

Podrobné podmínky instalace a obsluhy naleznete ve Všeobecném návodu k obsluze (součást dodávky).

Poznámky v textu



Nejdůležitější jsou poznámky nadepsané **VAROVÁNÍ**. Poznámky nadepsané **VAROVÁNÍ** Vás upozorňují na **vážné nebezpečí poškození topidla či poranění.**



Poznámka nadepsaná **Upozornění** Vás upozorňuje na možná poškození Vašeho topidla.



Poznámka nadepsaná **Důležité** Vás upozorňuje na informace důležité k provozu Vašeho topidla.



Poznámka jako taková Vás upozorňuje zcela obecně na informace důležité k provozu Vašeho topidla.

CZ

Obsah

1. Technický popis 1
1.1. Glow 1
1.2. Ember 2
1.3. Orba 3

2. Seznam náhradních dílů 4
2.1. Celkový rozstřel modelu Glow 4
2.2. Celkový rozstřel modelu Ember/Orba 6
2.3. Detail A1 8

3. Easy control 9

4. Záměna přívodu vzduchu 10

5. Záměna kouřovodu 11
5.1. Glow 11
5.2. Ember 12
5.3. Orba 13

6. Připojení na koncentrický komín 14
6.1. Montážní návod 15

Orba

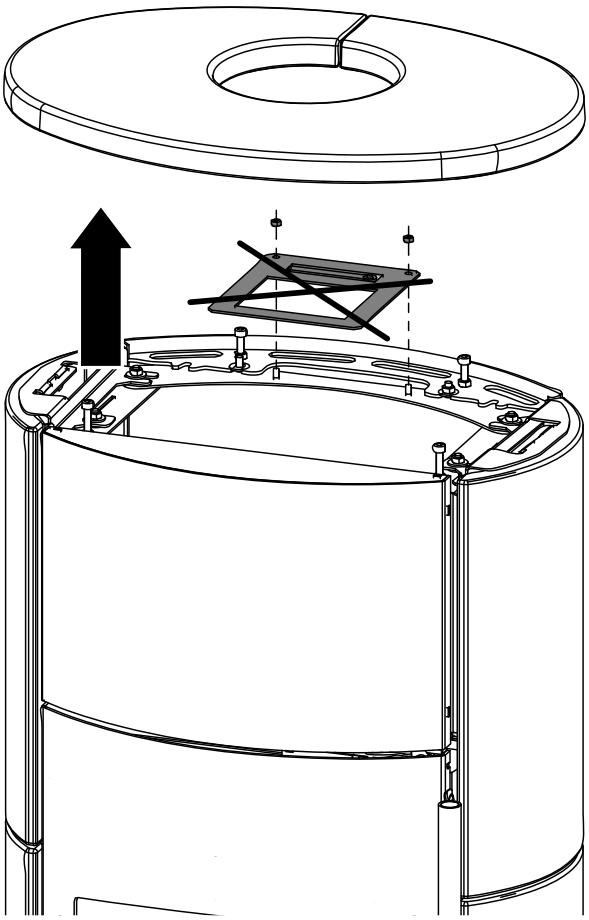

1. Technický popis

1.1. Glow

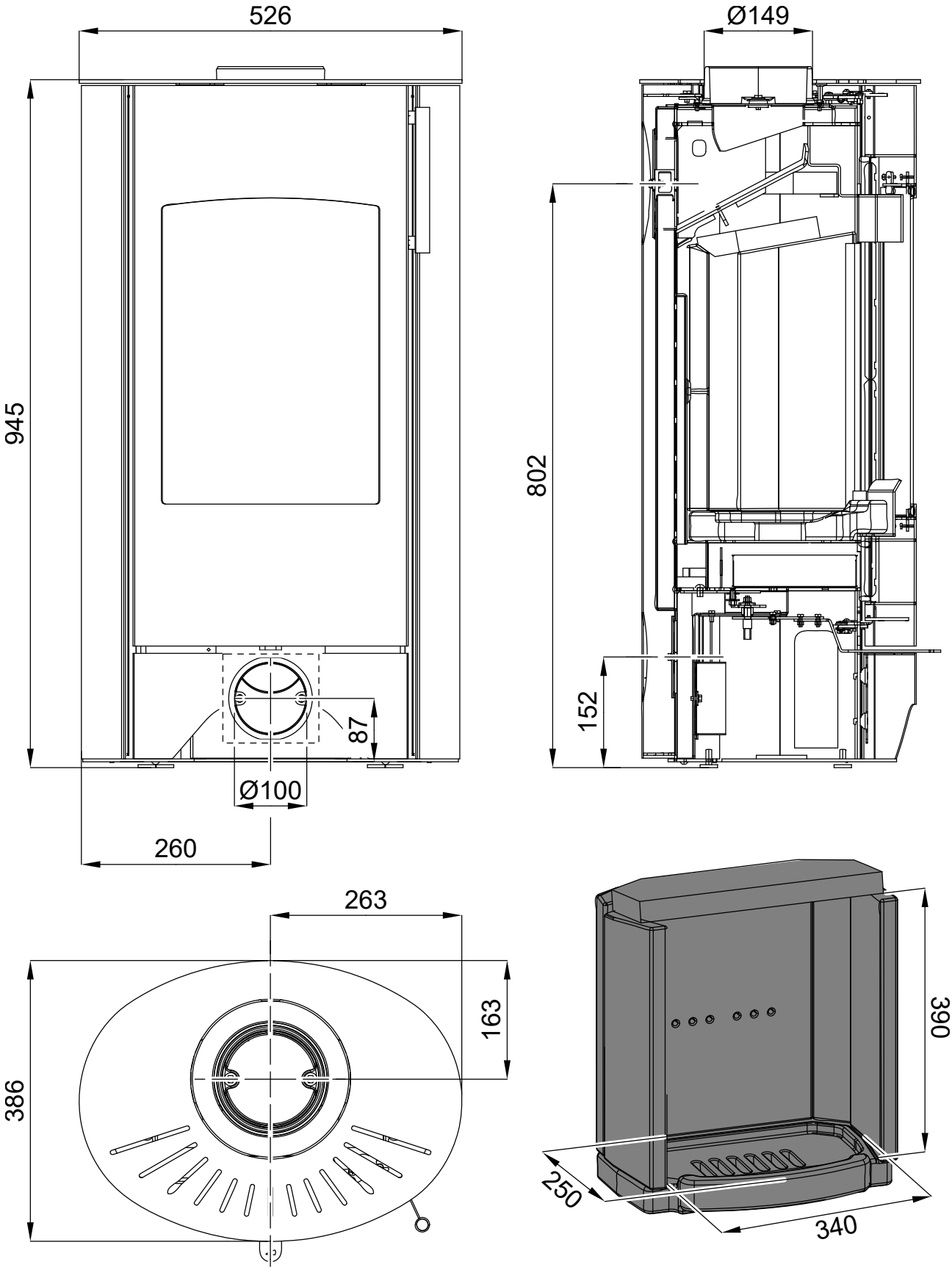

1.2. Ember

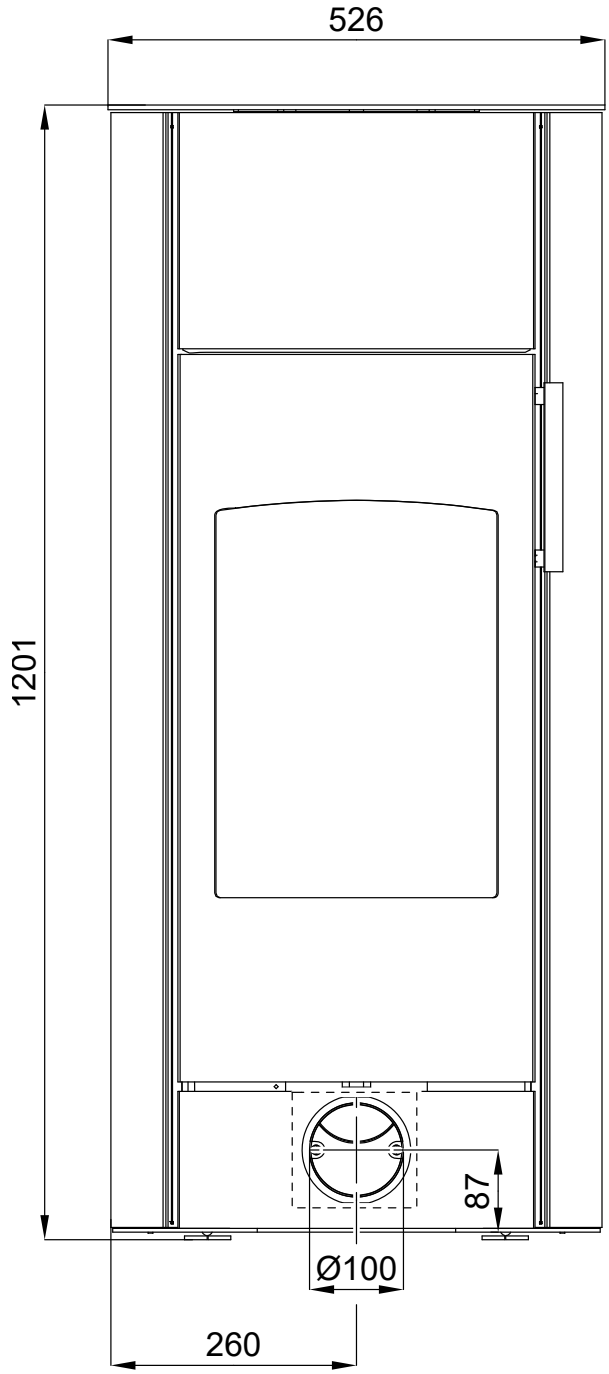

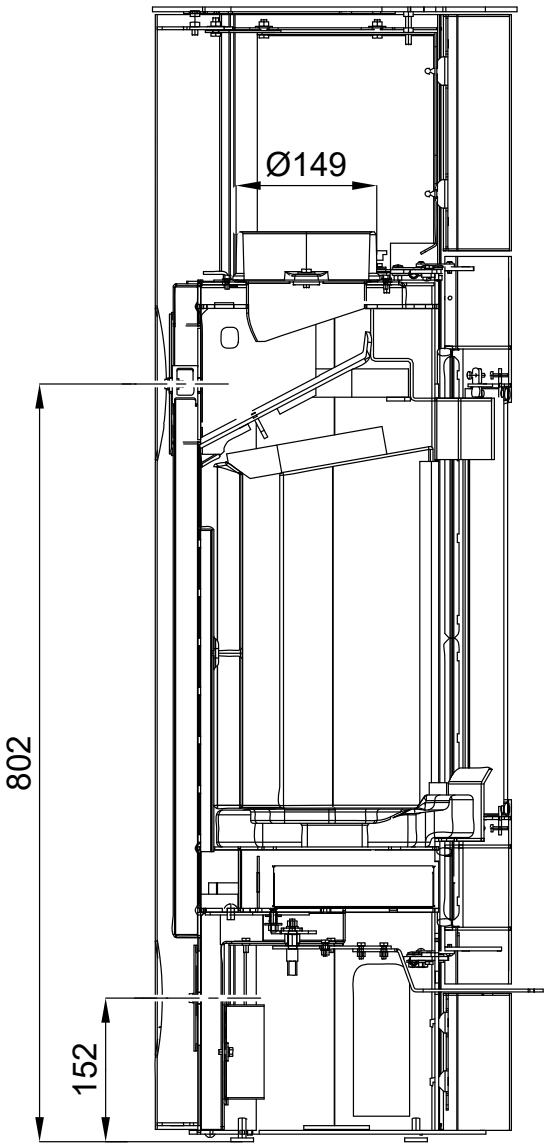

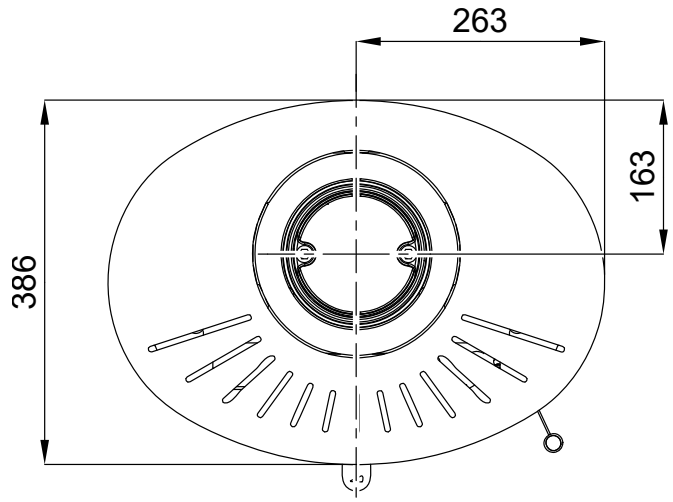

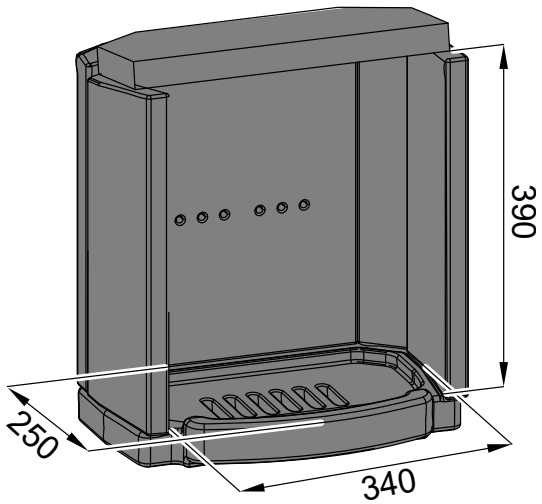

1.3. Orba

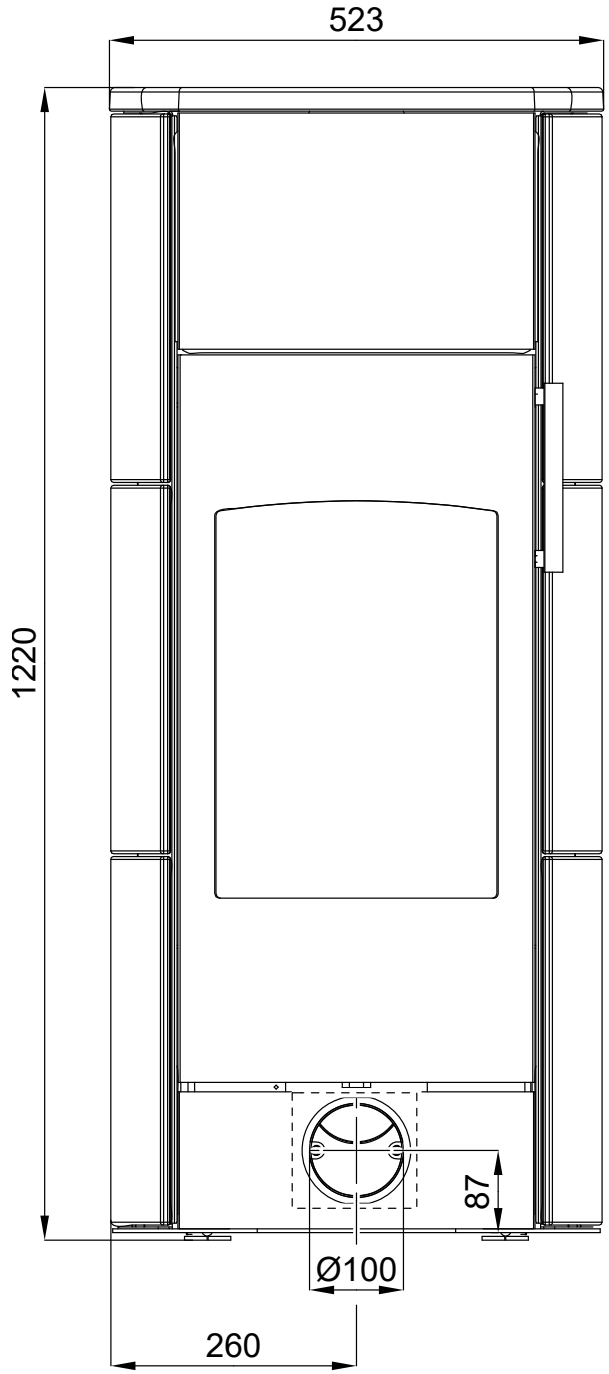

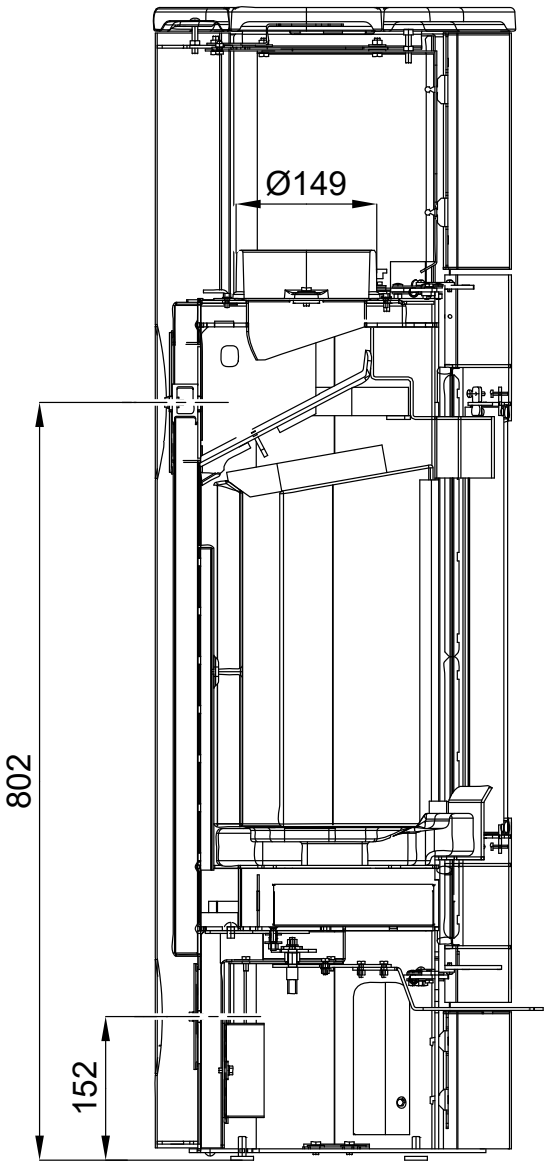

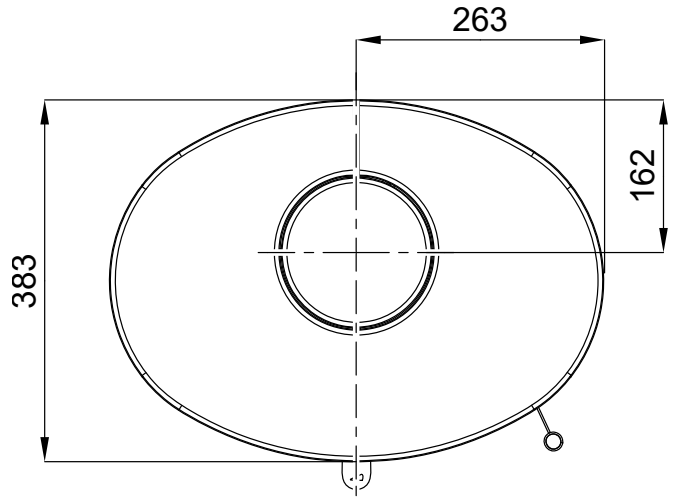

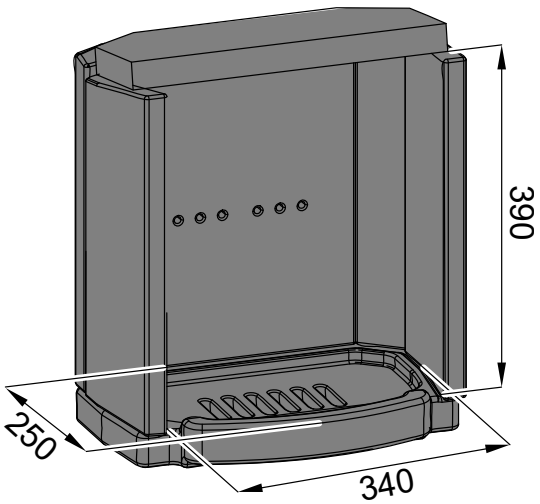

2. Seznam náhradních dílů

2.1. Celkový rozstřel modelu Glow

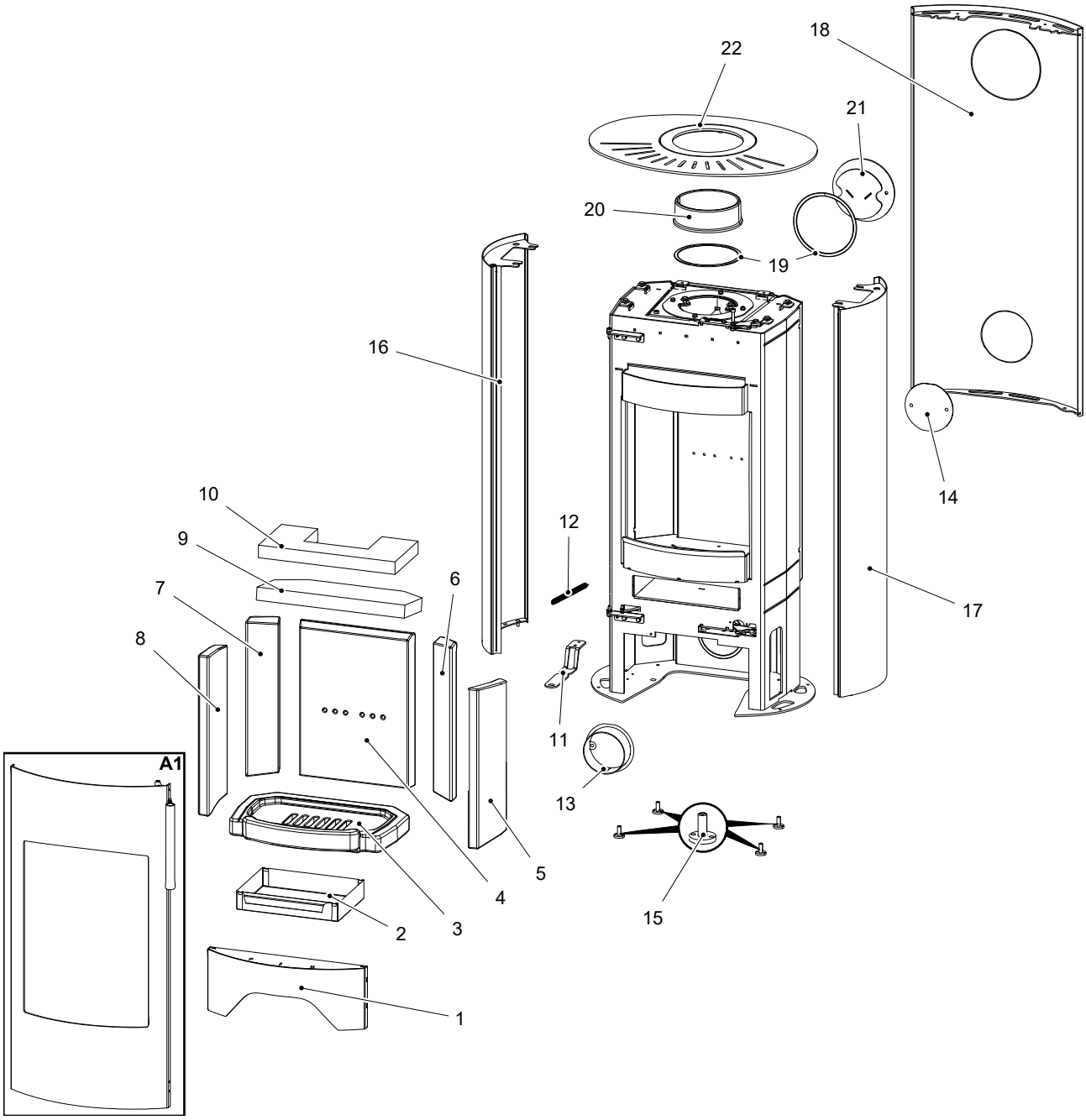

Pozice	Název	Množství	Číslo zboží
Celkový rozstřel modelu Glow			
A1	Dvířka topeniště (komplet)/černá	1 ks	0435315005300
1	Kryt spodní/černá	1 ks	0435315105260
2	Popelník	1 ks	0494015005603

3	Rošt	1 ks	0494015005501
4	Záda (30x274x366,2)	1 ks	0494015005502
5	Bok pravý (26x382,2x159,7)	1 ks	0494015005504
6	Bok zadní pravý (28x89,5x373,5)	1 ks	0494015005515
7	Bok zadní levý (28x89,5x373,5)	1 ks	0494015005505
8	Bok levý (26x382,2x159,7)	1 ks	0494015005503
9	Clona spodní (vermikulit)	1 ks	0494015005506
10	Clona vrchní (vermikulit)	1 ks	0494015005507
11	Madlo regulátoru	1 ks	0435315005047
12	Pružina dveří	1 ks	0491015005031
13	Externí přívod vzduchu/černá	1 ks	0494015005065
14	Záslepka přívodu vzduchu/černá	1 ks	0494015005061
15	Štelovací noha	4 ks	0494015005090
16	Kryt boční levý/černá	1 ks	0435315305120
17	Kryt boční pravý/černá	1 ks	0435315305110
18	Zadní kryt/černá	1 ks	0435315005130
19	Těsnění kouřovodu 8x2 mm	470 mm	0040208020006
20	Kouřovod/černá	1 ks	0494015005020
21	Záslepka kouřovodu/černá	1 ks	0494015005030
22	Víko/černá	1 ks	0494015205800

2.2. Celkový rozstřel modelu Ember/Orba

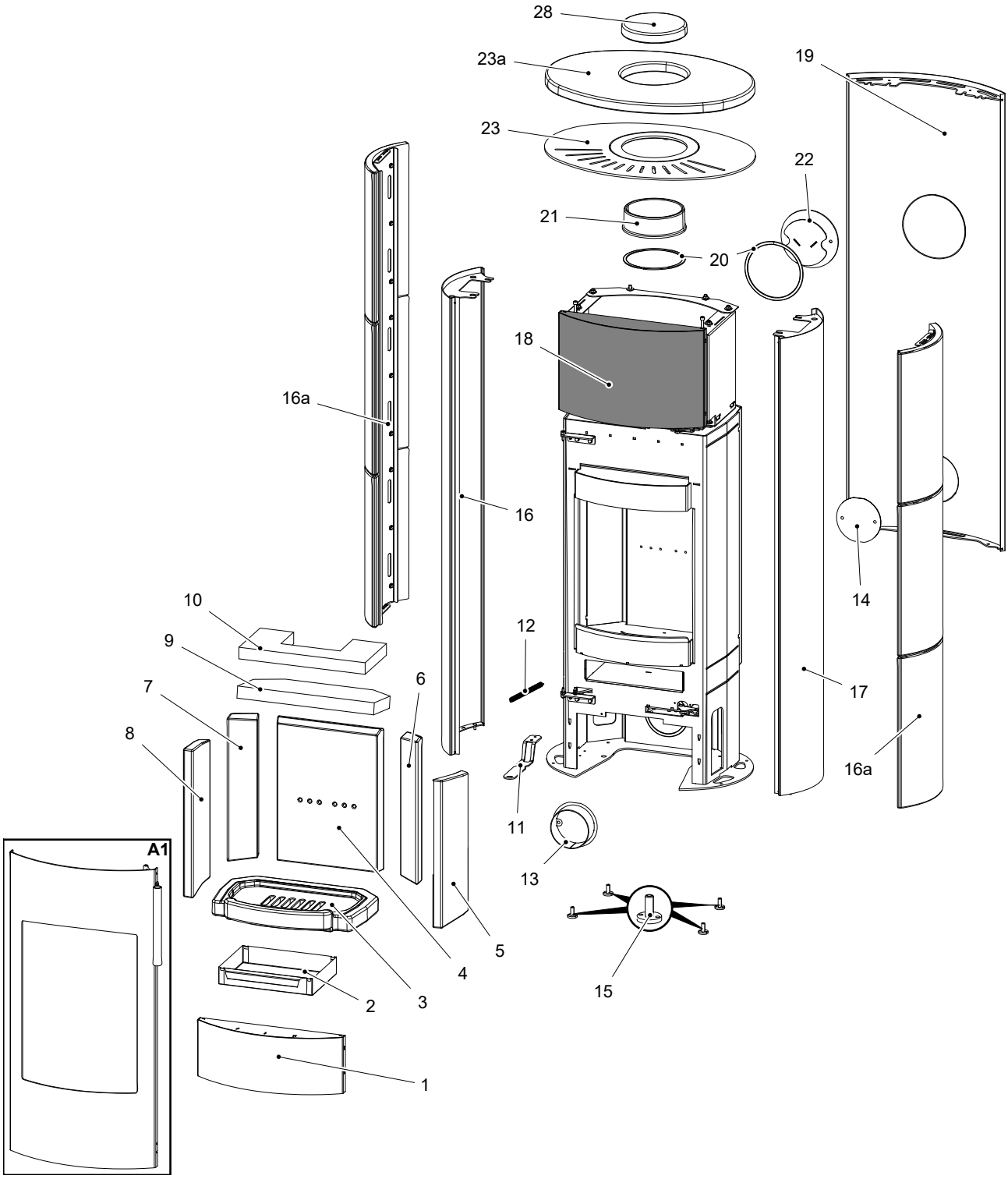

Pozice	Název	Množství	Číslo zboží
Celkový rozstřel modelu Ember/Orba			
A1	Dvířka topeniště (komplet)/černá	1 ks	0435315005300
1	Kryt spodní/černá	1 ks	0435315005260

2	Popelník	1 ks	0494015005603
3	Rošt	1 ks	0494015005501
4	Záda (30x274x366,2)	1 ks	0494015005502
5	Bok pravý (26x382,2x159,7)	1 ks	0494015005504
6	Bok zadní pravý (28x89,5x373,5)	1 ks	0494015005515
7	Bok zadní levý (28x89,5x373,5)	1 ks	0494015005505
8	Bok levý (26x382,2x159,7)	1 ks	0494015005503
9	Clona spodní (vermikulit)	1 ks	0494015005506
10	Clona vrchní (vermikulit)	1 ks	0494015005507
11	Madlo regulátoru	1 ks	0435315005047
12	Pružina dveří	1 ks	0491015005031
13	Externí přívod vzduchu/černá	1 ks	0494015005065
14	Záslepka přívodu vzduchu	1 ks	0494015005061
15	Štelovací noha	4 ks	0494015005090
16	Kryt boční levý/černá	1 ks	0494015015120
16a	Boční obklad keramika/matná bílá	2 ks	0494015315170
16a	Boční obklad keramika/matná písková	2 ks	0494015325170
17	Kryt boční pravý/černá	1 ks	0494015015110
18	Kryt horní/černá	1 ks	0435315005270
19	Zadní kryt/černá	1 ks	0435315105130
20	Těsnění kouřovodu 8x2 mm	470 mm	0040208020006
21	Kouřovod/černá	1 ks	0494015005020
22	Záslepka kouřovodu/černá	1 ks	0494015005030
23	Víko/černá	1 ks	0494015205800
23a	Keramické víko/matná bílá	1 ks	0494015315173
23a	Keramické víko/matná písková	1 ks	0494015325173
28	Keramické víčko/matná bílá	1 ks	0494015315174
28	Keramické víčko/matná písková	1 ks	0494015325174

2.3. Detail A1

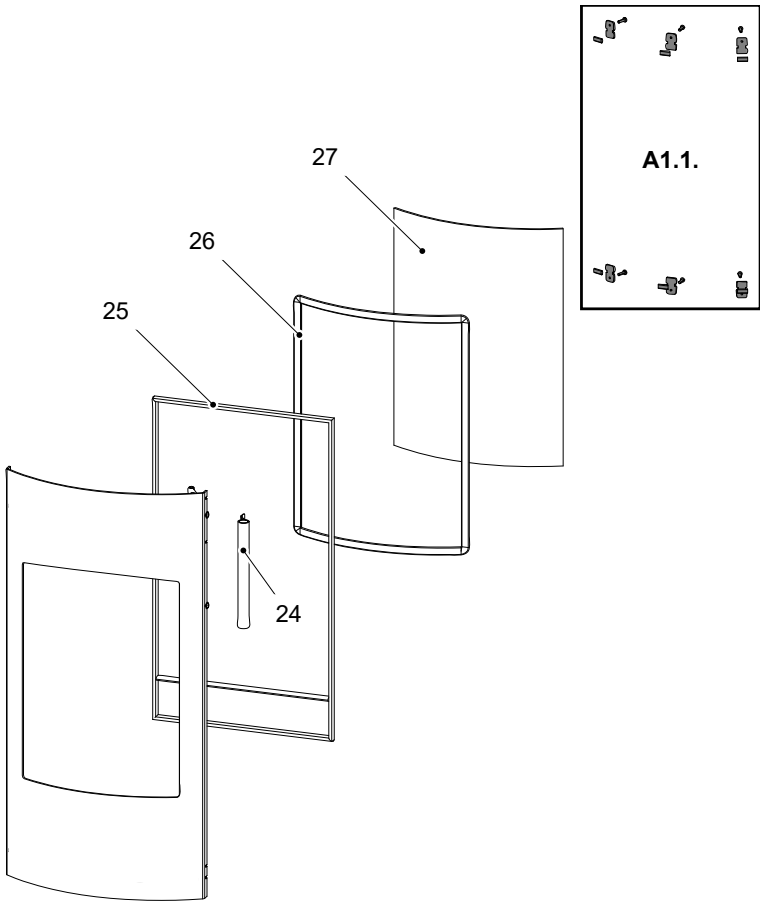

Pozice	Název	Množství	Číslo zboží
	Detail A1		
A1.1.	Držák skla — set/černá	1 ks	0494015305301
24	Madlo dveří/černá	1 ks	0435315005370
25	Těsnící šňůra dveří 16 mm	2200 mm	0040300160005
26	Těsnící šňůra skla 13 mm	1500 mm	0040300130005
27	Žáruvzdorné sklo (4x323x450 R335)	1 ks	0435315005321

3. Easy control

Ovládání všech tří přívodů vzduchu-primárního, sekundárního, terciárního-pouze pomocí jednoho regulátoru.

1. Regulátor je v pozici určené pro zátop (obr. A). Jsou otevřeny všechny tři přívody vzduchu (primární, sekundární, terciární).
2. Nastavení regulátoru Easy control v režimu topení (obr. B).
3. Regulátor je v pozici určené pro uzavření přívodů vzduchu (obr. C). Žádný přívod není otevřen (primární, sekundární, terciární). Tato pozice se používá pouze v případě, kdy jsou kamna mimo provoz, po ukončení procesu topení.

VAROVÁNÍ

Během procesu topení nesmí dojít k uzavření přívodů vzduchu (obr. C)! V krajním případě může dojít i k explozi v kamnech a následnému roztříštění skla, rozmetání uhlíků po místnosti a ke vzniku požáru.

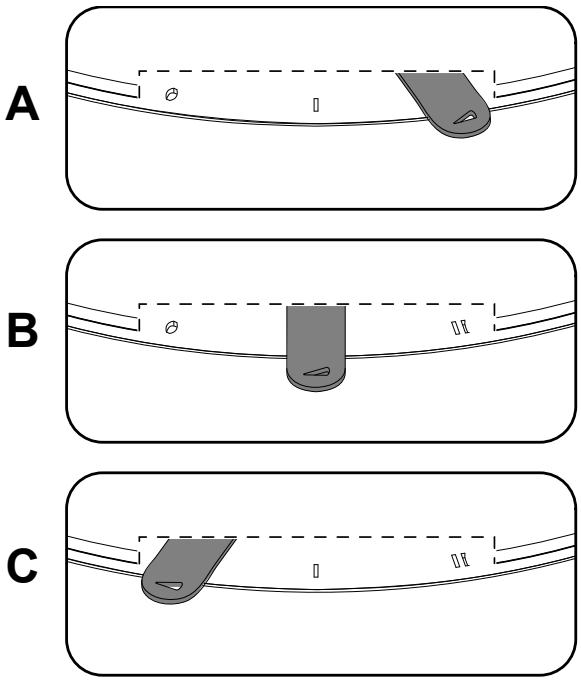

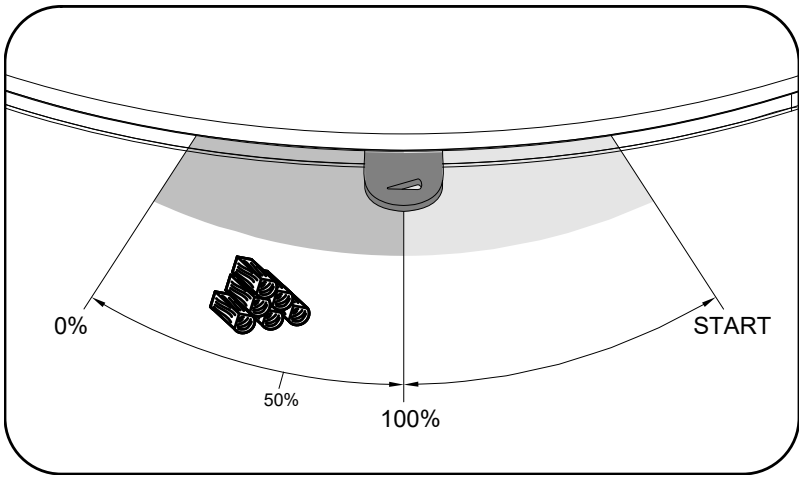

4. Záměna přívodu vzduchu

1

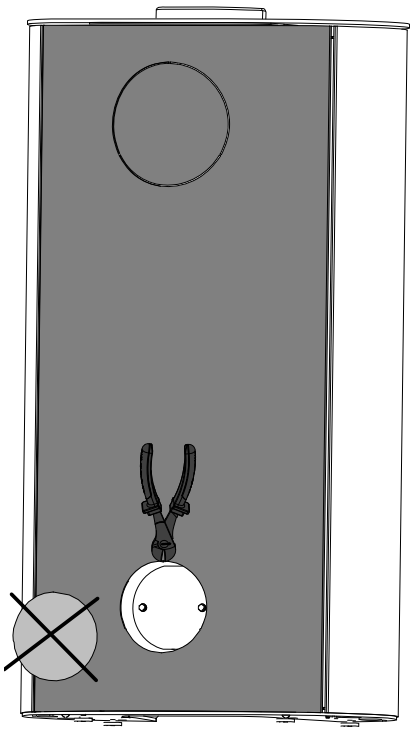

2

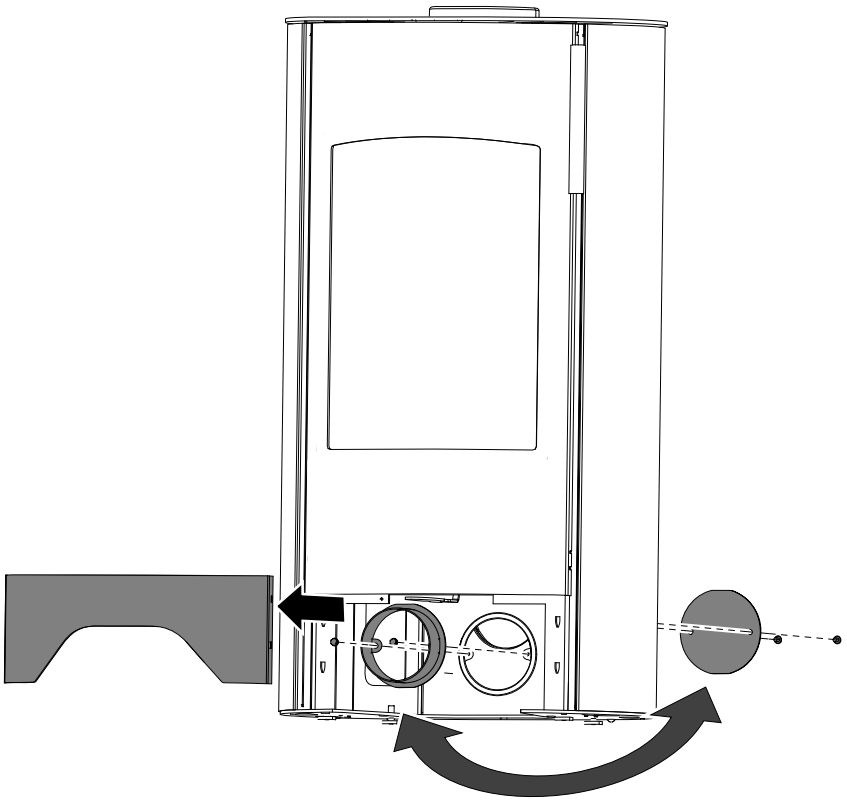

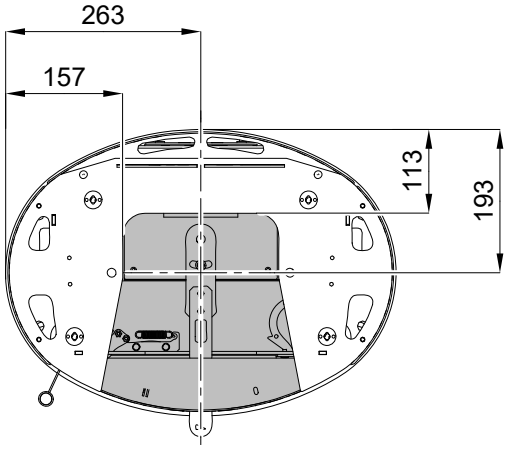

5. Záměna kouřovodu

5.1. Glow

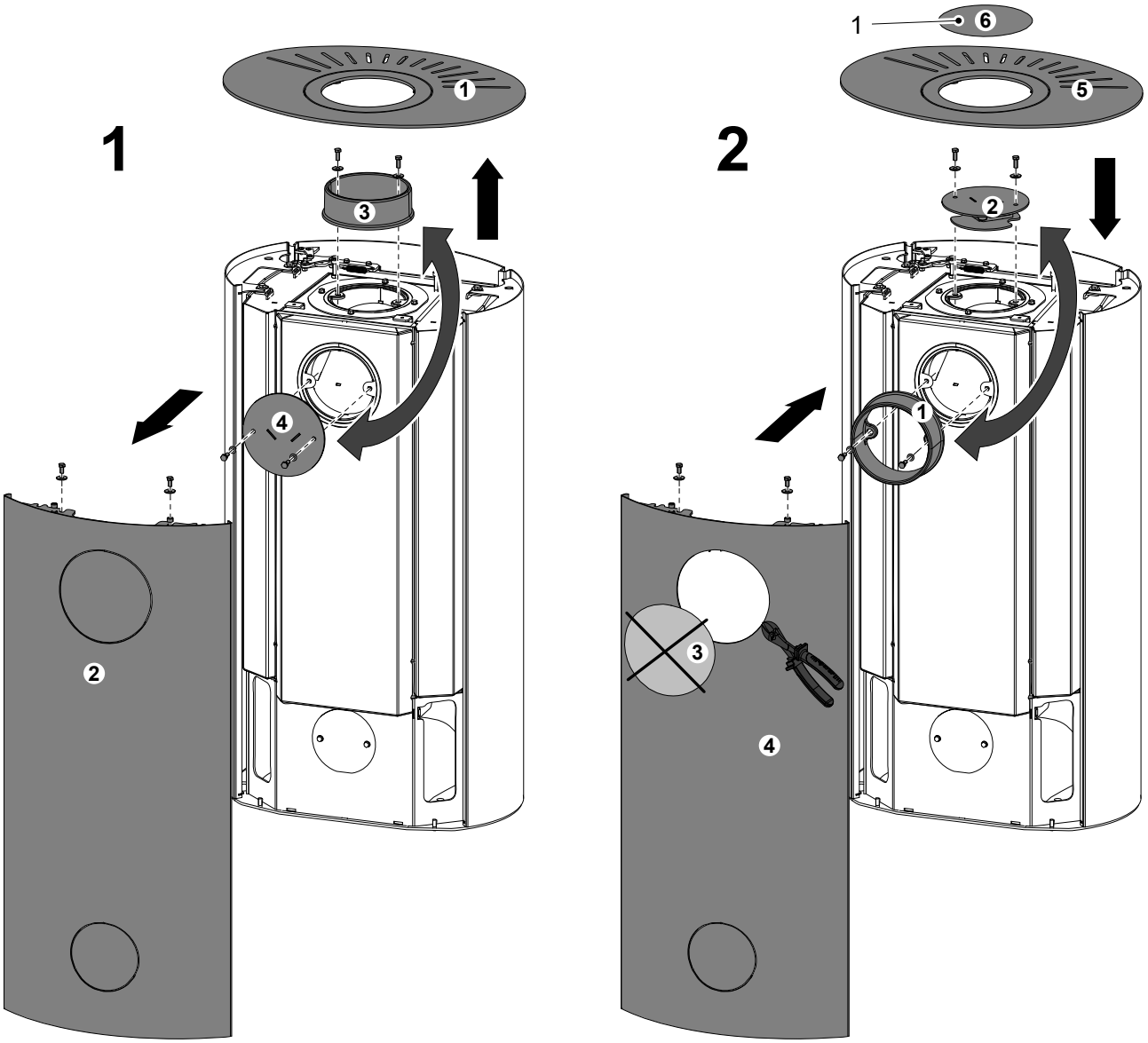

Poznámka

Záslepka víka (poz. 1) je součástí standardního příslušenství dodávaného spolu s kamny.

5.2. Ember

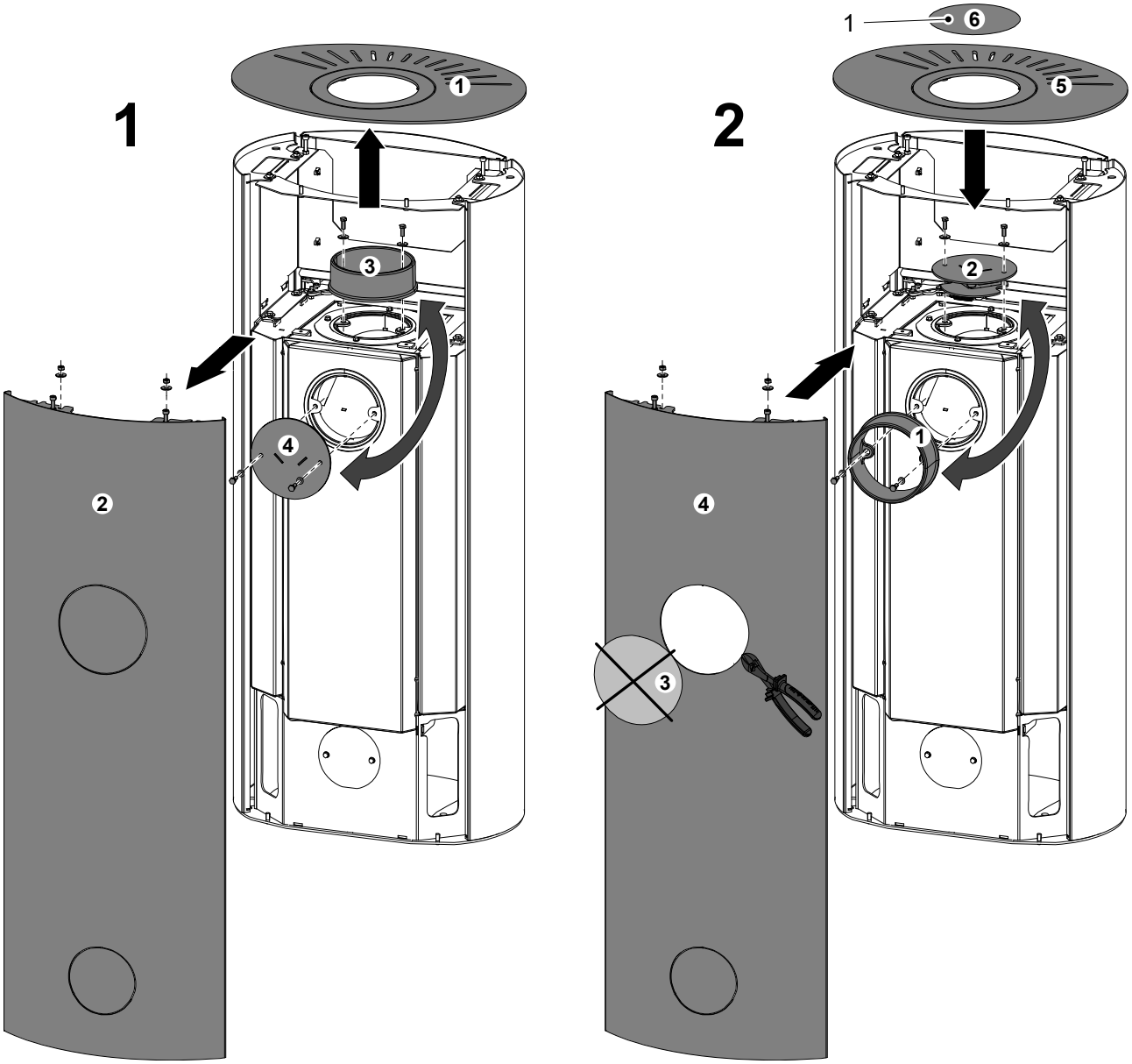

Poznámka

Záslepka víka (poz. 1) je součástí standardního příslušenství dodávaného spolu s kamny.

5.3. Orba

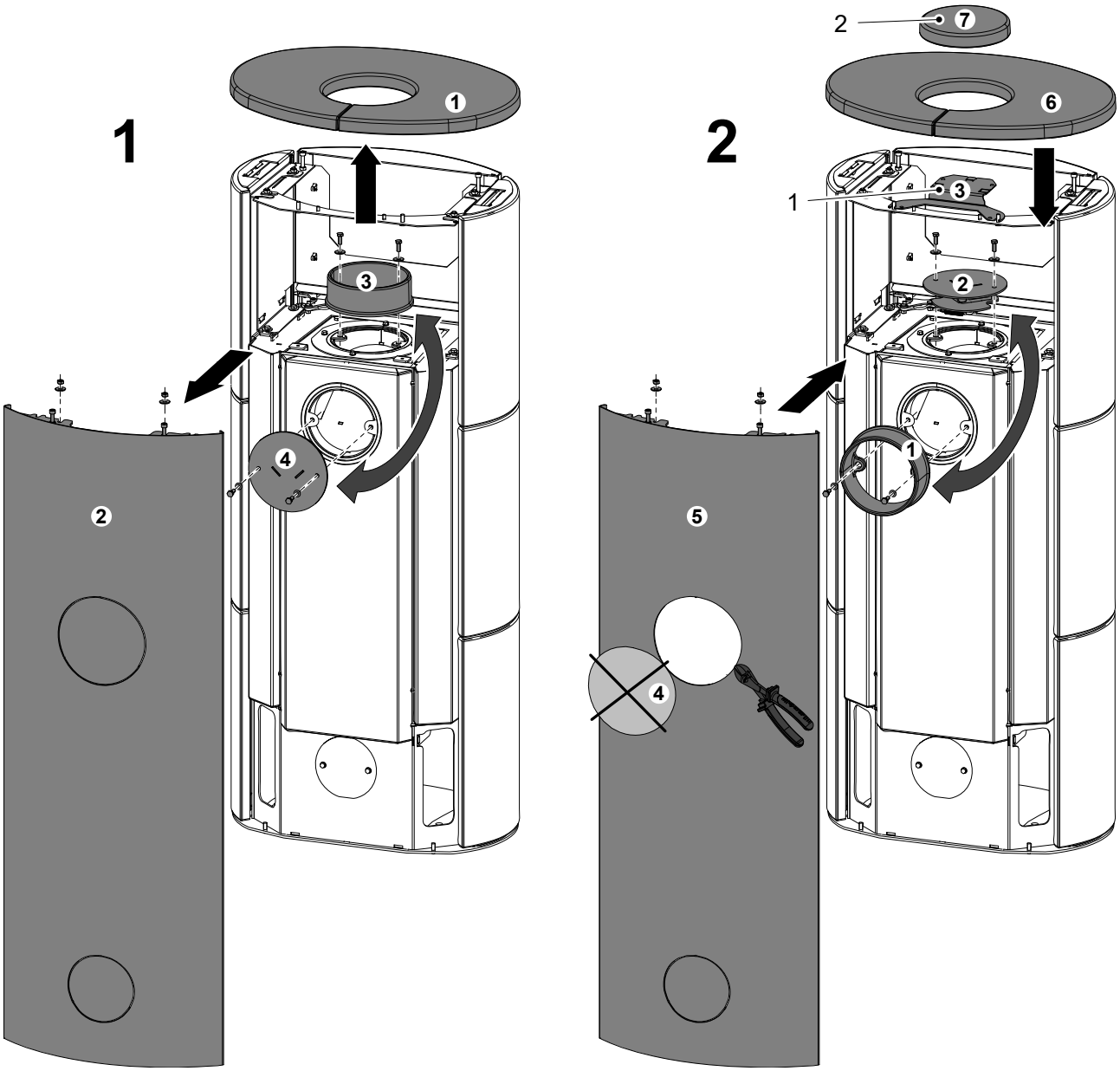

Poznámka

Keramické víčko a podpěra (poz. 1 a 2) jsou součástí standardního příslušenství dodávaného spolu s kamny.

6. Připojení na koncentrický komín

Poznámka

Kamna Epic/Fenix/Ember/Glow/Brillo/Orba umožňují připojení na koncentrický dvouvrstvý komínový systém, který zajišťuje jak odvod spalin, tak přívod čerstvého spalovacího vzduchu, a to jedním tělesem kouřovodu, potažmo komínu. Použití této konfigurace zapojení poskytne uživateli větší volnost při volbě umístění kamen, neboť nemusí brát ohled na připojení přívodu vzduchu do spodní části topidla. Navíc toto zapojení významně zmenšuje minimální bezpečnostní vzdálenosti kamen od hořlavých zdí, nebo jiných hořlavých předmětů, na min. hodnoty viz tabulky níže.

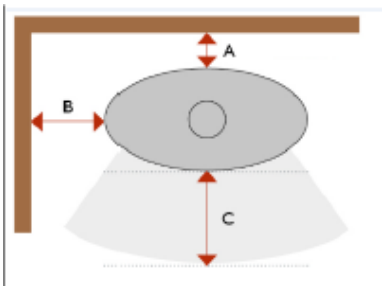

Pozice	Vzdálenost (mm)
A	50
B	250
C	950

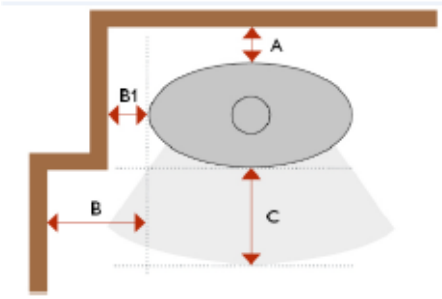

A	50
B	250
B1	150
C	950

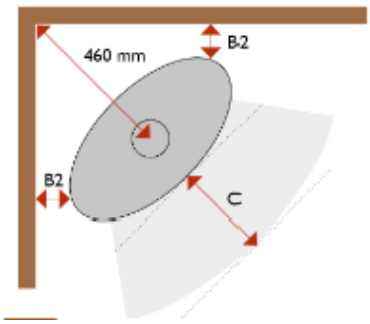

B2	120
C	950

6.1. Montážní návod

Poznámka

Pro kamna Orba je nutné vyměnit víko za plechové (č. zboží 0494015205800).

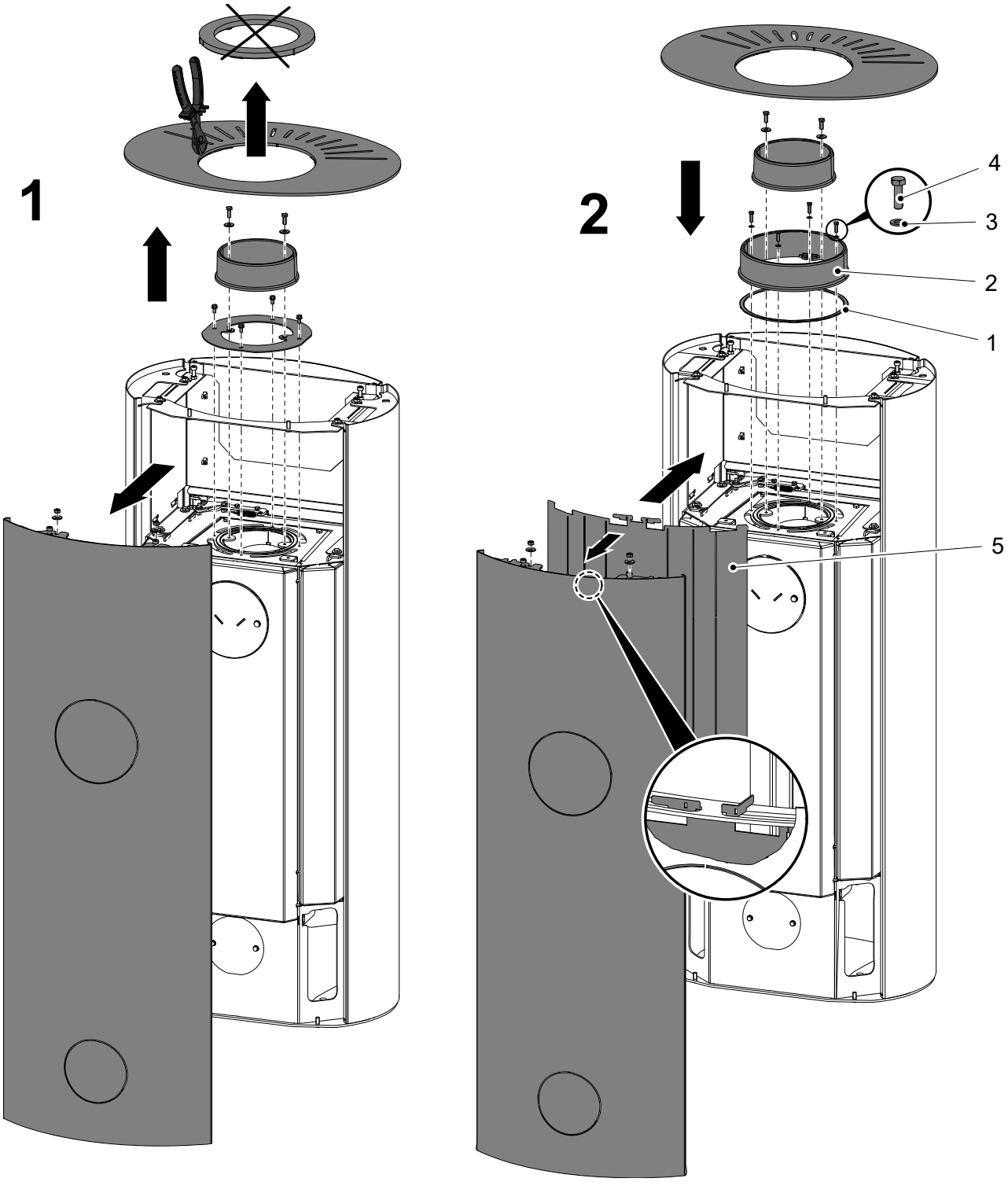

3

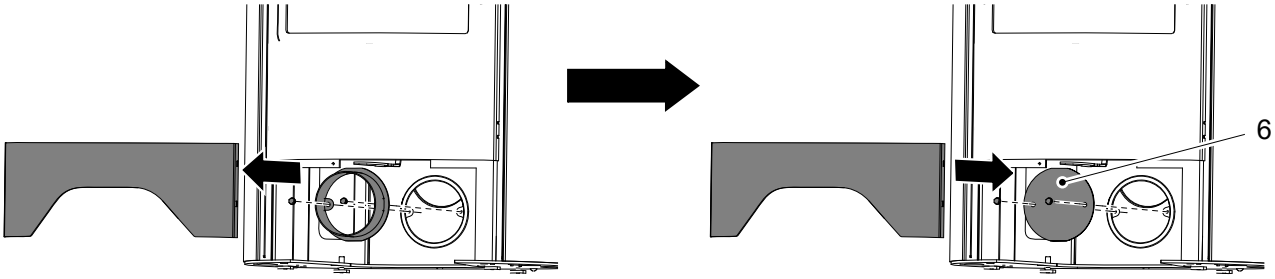

Pozice	Název	Množství	Číslo zboží
1	Těsnící šňůra 8x2 mm	630 mm	Není součástí dodávky, č. zboží 0494015006025
2	Hrdlo D200 mm	1 ks	
3	Podložka 5,3 DIN 125	4 ks	
4	Šroub M5x16 DIN 933	4 ks	
5	Stínění	1 ks	
6	Záslepka přívodu vzduchu	1 ks	