Összeszerelési útmutató Adonis, Adonis II

1 ELŐZETES MEGJEGYZÉSEK

Mielőtt elkezdené a kandalló összeszerelését, kérjük, először olvassa el a kandallóbetét telepítési és használati utasítását.

Ez a telepítési útmutató a következőket tartalmazza:

- a kandallószerkezet összeszerelési útmutatója (1–7. oldal) - a tűzszigetelő készlet összeszerelési útmutatója (ha van ilyen) - alkatrészlista (3. és 6. oldal)

Kicsomagoláskor minden működő elemet vizuálisan ellenőrizni kell a felületüket, és az esetleges nagyobb egyenetlenségeket (hornyokat vagy egyenetlenségeket) a mellékelt ragasztóval vagy megfelelő tömítőanyaggal ki lehet tölteni.

2 FELTÉTELEZÉSEK

A kandalló felszerelése előtt elengedhetetlen a padló teherbírásának ellenőrzése.
A komplett kandallógarnitúra (tűzálló agyag burkolattal és működő burkolattal is) össztömege – a változattól függően – kb. 450 kg-tól indulhat. Fa tartószerkezetek (fa gerendás mennyezet) esetén statikus mérnökkel kell konzultálni.

Fontos: A kandallókészlet telepítésekor be kell tartani a ČSN 06 1008:1997 szabvány (Fűtőberendezések tűzbiztonsága) rendelkezéseit, vagy az adott típusú készülékre vonatkozó, a telepítési országban érvényes előírások szerint kell eljárni. Különösen fontos a gyúlékony falak vagy a statikusan érzékeny épületrészek, például a vasbeton falak védelme a túlzott felmelegedéstől. A kandallóbetét hővédelmére árnyékoló lemezekből álló tűzálló szigetelőkészletet használnak, amelyet gyúlékony vagy statikusan érzékeny falak esetén mindig be kell szerelni. Nem éghető falak esetén is javasoljuk ennek a tűzálló szigetelőkészletnek a használatát. A tűzálló szigetelőkészletet a működő burkolat telepítésének megkezdése előtt kell a kandallóbetétre szerelni.
A védőlemezek tűzálló szigetelőkészlete nem része a szállítási terjedelemnek. Külön tartozékként kerül forgalomba, a telepítési útmutatóval együtt.

3 ESZKÖZ

A működő burkolat telepítéséhez szükséges eszközökként a következőkre lesz szüksége:

– vízmérték – 90°-os acélszög – simító vagy spatula

– gumikalapács – ceruza – szivacs

– 13-as villáskulcs – festőhenger – szilikon tubus (akril) – kézi nyomópisztoly

Gépi fordítás - nincs ellenőrizve.
A változatlan eredeti a dokumentum végén.

4 ANYAG

– beltéri festék (pl. diszperziós) – stukkóvakolat – akrilgitt
– csemperagasztó (tartozék)

5 A BLOKK KÉSZLET ÖSSZESZERELÉSE

1. Óvatosan csomagolja ki a műkő polcot a tartozékokkal együtt. Ellenőrizze a készlet teljességét a mellékelt alkatrészlista alapján. Válogassa szét az alkatrészeket a beszerelés sorrendje szerint (lásd az alkatrészlistát az illusztrációkkal a 3. és 6. oldalon).

2. Tűzálló szigetelőkészlet használata esetén szerelje fel a hátsó fal mindkét fémlemezét (lásd a tűzálló szigetelőkészlet telepítési útmutatóját) a kandallóbetét hátsó falára.

3. Egy 13-as villáskulcs segítségével állítsa be a kandallóbetét megfelelő magasságát az állítható lábak elforgatásával. Az ideális magasság a 4. ábrán látható. Kérjük, szerelje össze a betétet a lábazattal és az előlappal az ellenőrzéshez, 5. ábra. A kandallóbetét keretének alsó széle lehet egy síkban a betonburkolat alapjával, vagy 1-2 mm-rel magasabb lehet (megjegyzés: ragasztás után a teljes magasság kissé megnő: azonban a kandallóbetét a kívánt magasságra állítható a végén található állítható lábak segítségével).

Fontos: Végül vízmértékkel állítsa be vízszintesen a kandallóbetétet.

4. Most gondoskodnia kell a füstcső (pl. dupla falú) kéményhez való csatlakoztatásáról (lásd a kandallóbetétekre vonatkozó általános utasításokat).

5. Most kezdje el összeszerelni a készletet.

6 FIGYELMEZTETÉS

A készlet összeszerelése az elemek összeragasztása és a kandallóbetét burkolatának elcsúszás (leesés) elleni biztosítása nélkül tilos!

A telepítés befejezése után samott bélést kell behelyezni a kandallóbetét tűzterébe (lásd a kandallóbetét műszaki adatlapját). Miért samott? Mert a kandallóbetét jobban kezelhető a készlet összeszerelése során.

Javasoljuk, hogy a moduláris elemek és a fal közötti kis réseket akrilfestékkel töltse ki. A szilikonnal ellentétben az akril azonnal átfesthető.

Miután a kandallókészlet megszáradt, a kandalló átfesthető normál beltéri festékkel, alapozó nem szükséges. Finomszemcsés struktúra eléréséhez keverjen egy kevés ragasztót az első rétegbe. A második réteg csak festék. Természetesen használhat megfelelő vakolatokat a strukturáltabb felület létrehozásához.

A kandallókészletet legalább 2 hétig száradni kell, mielőtt először üzembe helyezik.

A kandalló üzembe helyezéséhez: Figyelmesen olvassa el az általános használati utasítást, és először csak kis (kb. fele mennyiségű) fával gyújtsa be a kandallóbetétet. A névleges fűtőteljesítmény eléréséhez körülbelül egy órára van szükség.

Felhívjuk figyelmét, hogy a még össze nem ragasztott alkatrészek összeszerelésekor fennáll a gyermekek vagy személyek sérülésének veszélye.

Fontos: A betonalkatrészek kiszáradása által okozott kapilláris repedések a szállításban található rugalmas ragasztóval vagy a mellékelt akril tömítőanyaggal javíthatók (textilszalag használatát is javasoljuk).

A betonalkatrészek apró repedései nem veszélyesek, mivel a szerkezet kellően megerősített acélbetéttel van ellátva.

A betonalkatrészeken keletkezett apró repedések nem minősülnek reklamációnak.

Gépi fordítás - nincs ellenőrizve.
A változatlan eredeti a dokumentum végén.

Működő garnitúra - ADONIS - alkatrészlista

Cikkszám	Poz.	Szám	Név	Végrehajtás	Anyag
0621800500100	1	1	Alaplap	Működő	Működő
0621800500200	2	1	Bal oldali fal	Működő	Működő
0621800500300	3	1	Előlap	Működő	Működő
0621800500400	4	1	Jobb oldali fal	Működő	Működő
0621800500500	5	1	Kandallófedél - alsó rész	Működő	Működő
0621800500600	6	1	Kandallófedél - felső rész	Működő	Működő
0621800500700	7	1	Lábléc	Működő	Működő
0621800500800	8	1	Összeszerelési segédeszköz	Működő	Működő
0658000500000	9	1	Fa tárolására alkalmas hely	Működő	Működő
0621800501000	10	1	Oldalsó légrács	Acéllemez	Acéllemez
0621851000900	11	1	Felső légrács	Acéllemez	Acéllemez
0621800506100	12	1	Fedőlemez fatároló területhez	Acéllemez	Acéllemez
	13	2	M6x10-es csavar		
0621800105000	14	1	Ragasztóanyag		

Az ADONIS működő szett telepítési útmutatója

Megjegyzés: Az összeszerelés megkezdése előtt ügyeljen a betét pontos helyzetére. Mindig győződjön meg arról, hogy az egyes alkatrészek vízszintes és függőleges helyzetben vannak.

1. Most szerelje össze a kandallószettet ragasztó nélkül (lásd a 2-13. ábrát). Ellenőrizze, hogy minden elem függőleges és vízszintes helyzetben van-e. Ezután jelölje meg a helyes pozíciót ceruzával. Ezután szerelje szét újra az összes elemet, és szerelje össze őket a sorrendnek megfelelően csemperagasztóval.

2. Keverje össze a mellékelt ragasztót (rögzítő ragasztót) vízzel, amíg sűrű, fogkrémhez hasonló pasztát nem kap. Ragassza össze az összes elemet, majd helyezze őket a falra, ahová a készletet telepíti. A ragasztandó felületeknek tisztának és enyhén nedvesnek kell lenniük az optimális ragasztóerő elérése érdekében. A felesleges ragasztót spatulával vagy nedves ruhával távolítsa el.

3. Miután a készlet összeszerelt, töltse ki a réseket akril tömítőanyaggal. Száradás után a készlet felületét megfelelő beltéri festékkel (pl. diszperziós festékkel) lehet kezelni. Végül távolítsa el az összeszerelési segédeszközt (14. ábra).



1. ábra: Az alaplap elhelyezése a kívánt pozícióban



2. ábra: A lábazat helye táblák

Gépi fordítás - nincs ellenőrizve.
A változatlan eredeti a dokumentum végén.

Gépi fordítás - nincs ellenőrizve.
A változatlan eredeti a dokumentum végén.

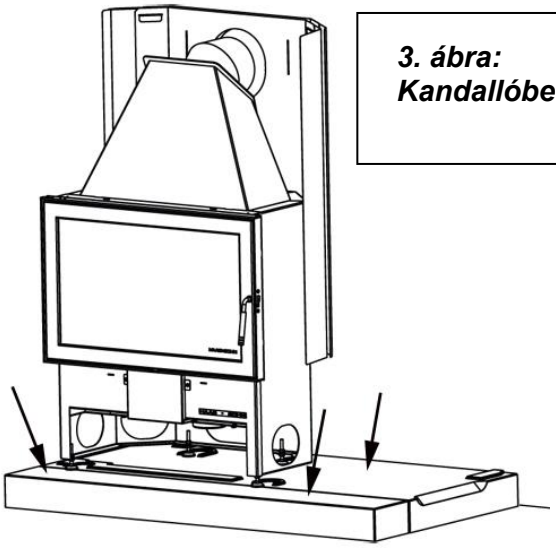

3. ábra: Kandallóbetét helye

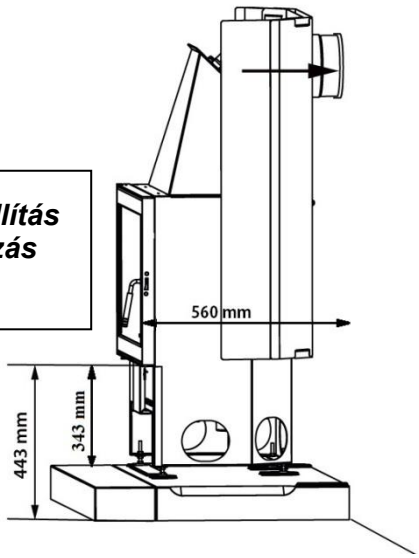

4. ábra: Magasságállítás és kéménycsatlakozás

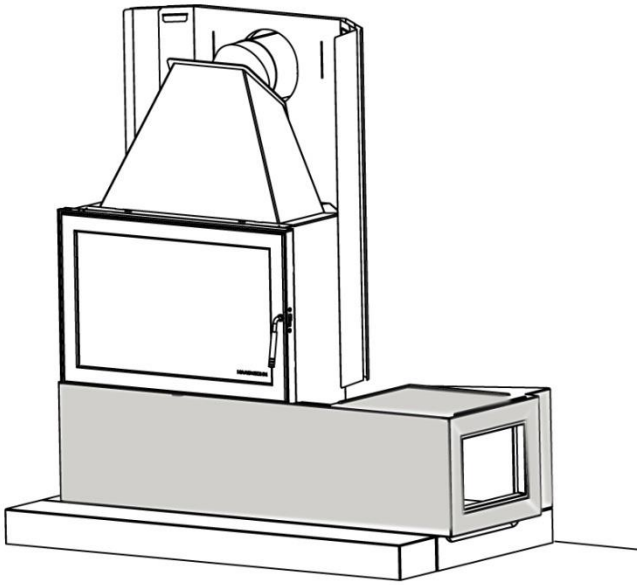

5. ábra: Az előlap felszerelése

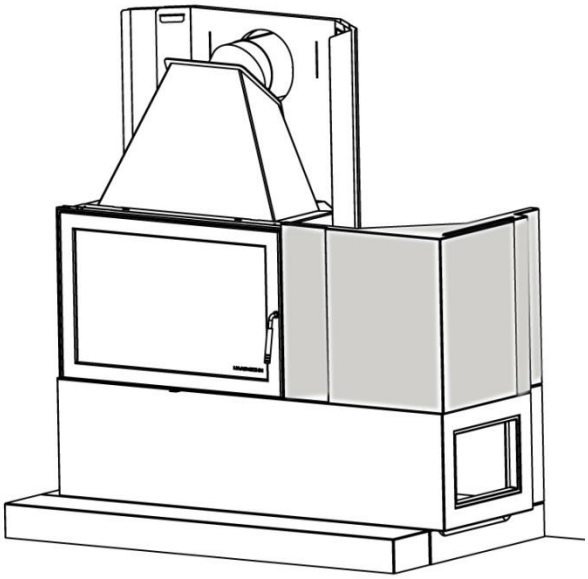

6. ábra: A jobb oldali panel felszerelése

Fatároló hellyel ellátott változat:

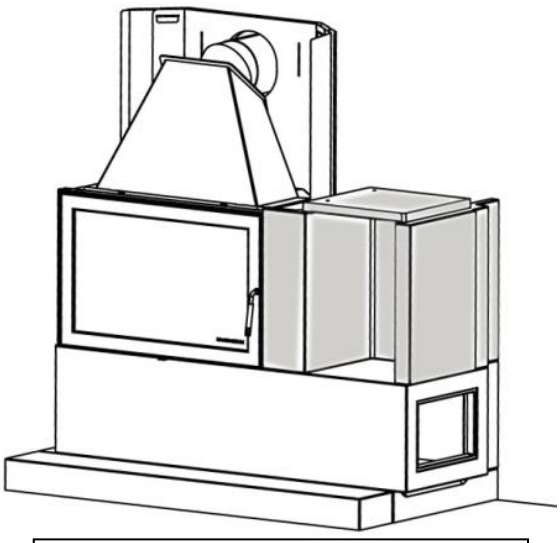

7. ábra: A fatároló terület telepítése

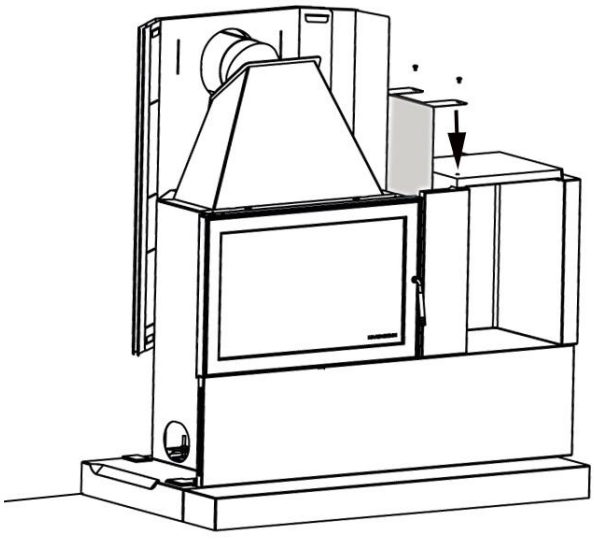

8. ábra: A fa tárolórekesz fedőlemezének felszerelése

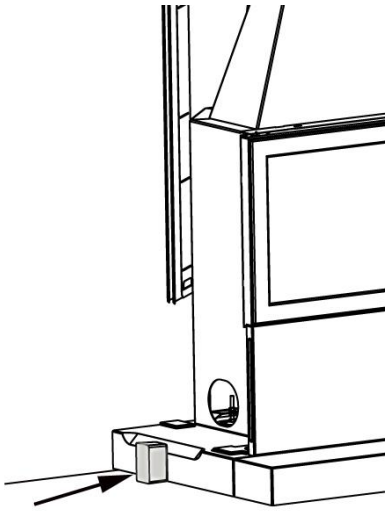

9. ábra: A szerelési segédeszköz helye a bal oldali falon

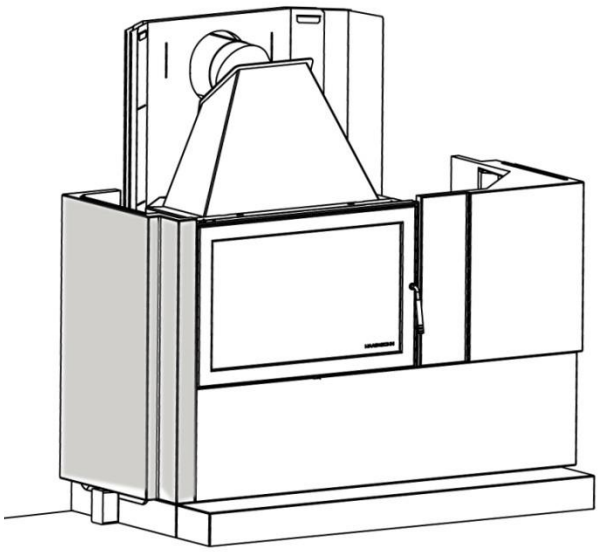

10. ábra: A bal oldali panel felszerelése

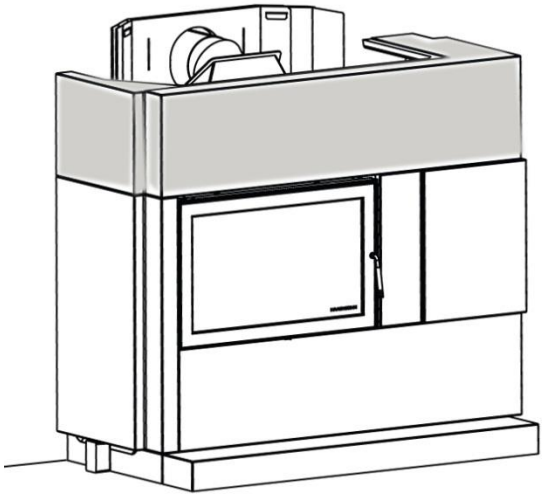

11. ábra: A kandallóburkolat felszerelése - alsó rész

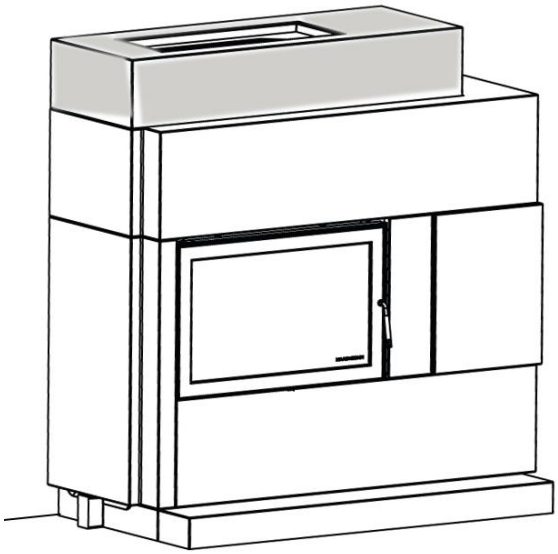

12. ábra: Kandallóburkolat szerelvény - felső rész

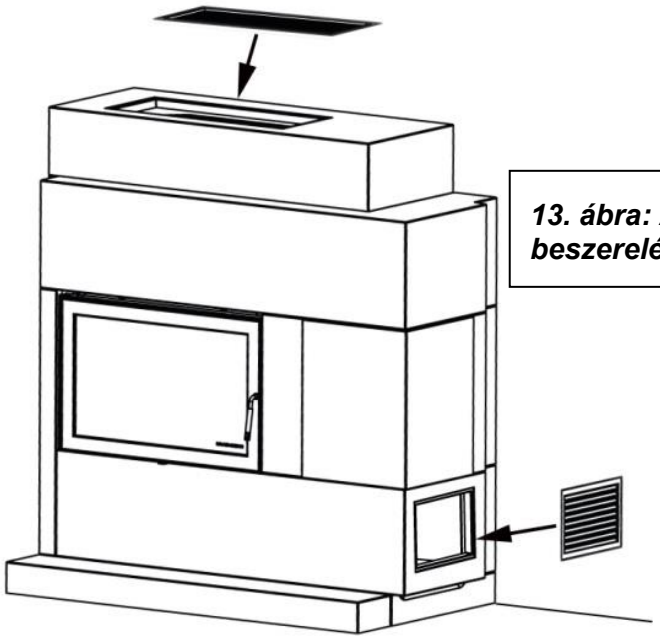

13. ábra: A levegőrácsok beszerelése

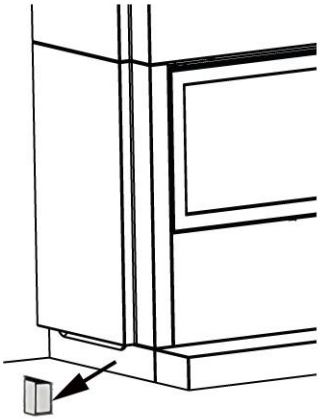

14. ábra: Szerelési segédeszköz eltávolítása

Gépi fordítás - nincs ellenőrizve.
A változatlan eredeti a dokumentum végén.

Nincs hely fa tárolására:

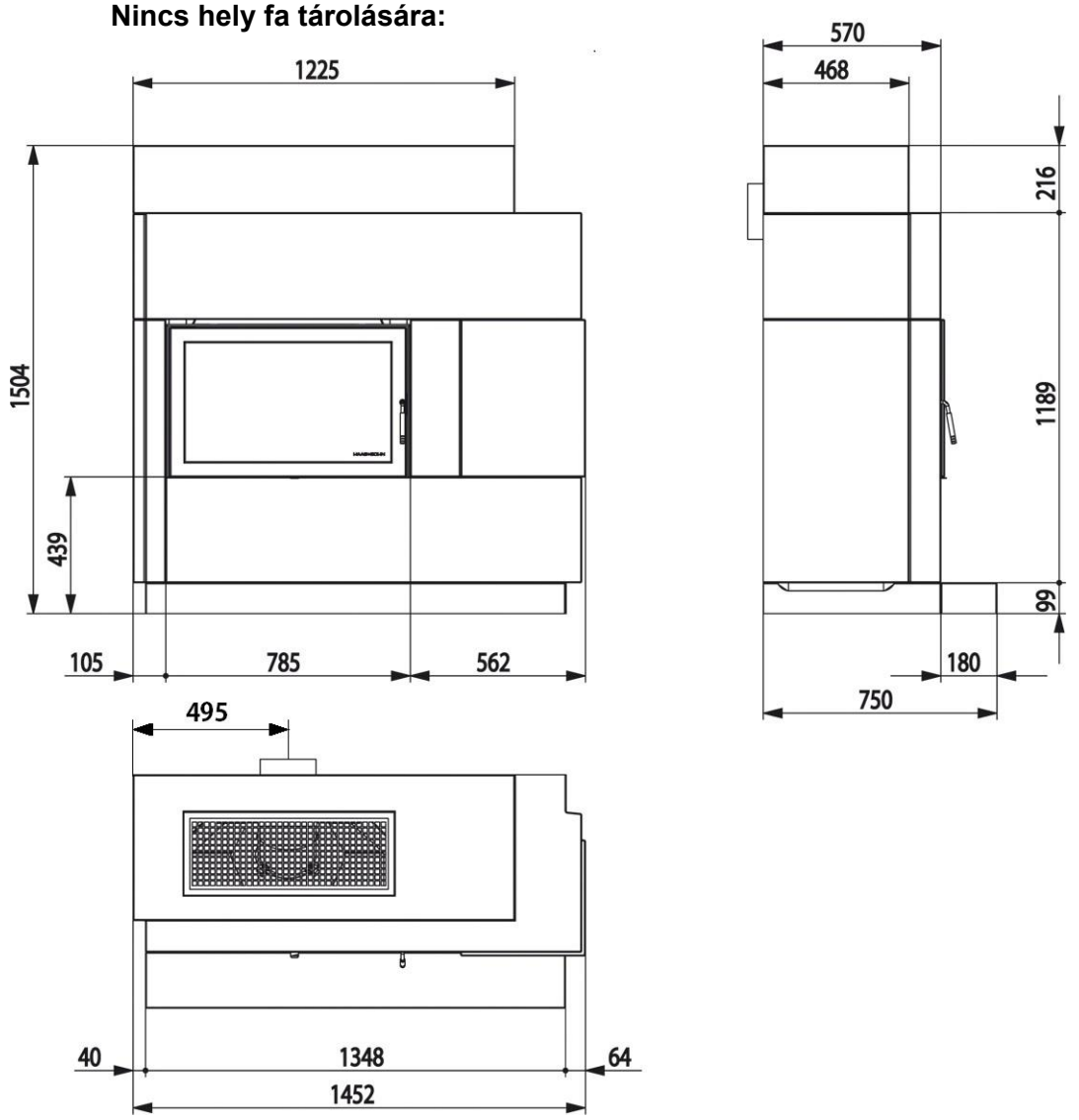

Fa számára elegendő hellyel:

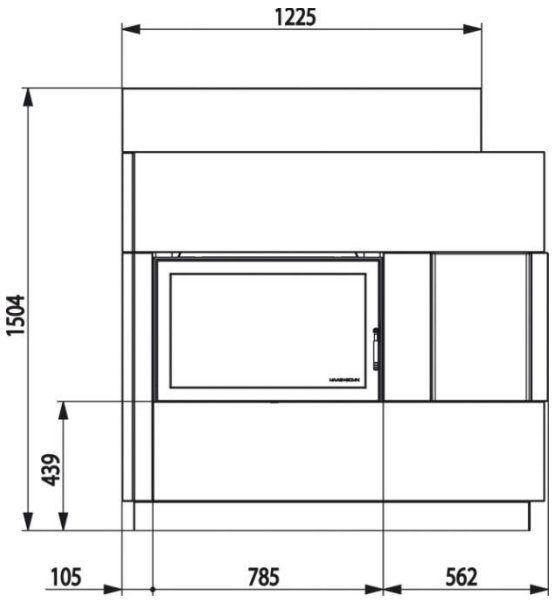

15. ábra: Méretek

Sok szórakozást kívánunk a cég építőkészletéhez.

HAAS+SOHN

Gépi fordítás - nincs ellenőrizve.
A változatlan eredeti a dokumentum végén.

Montážní návod Adonis, Adonis II

1 PŘEDBĚŽNÉ POZNÁMKY

Před započetím stavby krbové sestavy si prosím nejprve přečtěte návod na instalaci a obsluhu Vaší krbové vložky.

Součástí tohoto návodu na instalaci je:

- montážní návod pro stavbu krbové sestavy (str. 1 až 7)
- montážní návod protipožární izolační soupravy (pokud je použita)
- seznam dílů (str. 3 a 6)

Při vybalení všech prvků z umělého kamene visuálně zkontrolujte jejich povrch a případné větší nepravidelnosti (rýhy nebo nerovnosti) můžete vytmelit pomocí přiloženého lepidla nebo pomocí vhodné stěrkové hmoty.

2 PŘEDPOKLADY

Zásadně je třeba před instalací Vaší krbové sestavy provést ověření nosnosti podlahy. Celková váha kompletní krbové sestavy (krbová vložka se šamotovým vyložením a také s obložením z umělého kamene) může činit – podle varianty – od cca 450 kg. V případě dřevěných nosných konstrukcí (dřevěných trámových stropů) se musí bezpodmínečně vyžádat konzultace se statikem.

Důležité: Při instalaci krbové sestavy je nutné dodržet ustanovení normy ČSN 06 1008:1997 (Požární bezpečnost tepelných zařízení) nebo postupovat dle platných předpisů pro tento druh spotřebiče v zemích, kde jsou instalovány. Zejména je nutné ochránit před nadměrným oteplením hořlavé stěny nebo staticky citlivé stavební části, například stěny z železobetonu. Pro tepelné odstínění krbové vložky se používá protipožární izolační souprava stínících plechů, která se musí vždy montovat v případě hořlavých stěn nebo staticky citlivých stěn. Doporučujeme použití této protipožární izolační soupravy i u nehořlavých stěn. Protipožární izolační souprava se montuje na krbovou vložku před započetím montáže obložením z umělého kamene.
Protipožární izolační souprava stínících plechů není součástí dodávky. Dodává se jako zvláštní příslušenství včetně návodu na montáž.

3 NÁŘADÍ

Jako nářadí pro postavení obložení z umělého kamene potřebujete:

– vodováhu
– ocelový úhelník 90 °
– zednickou lžíci nebo špachtli
– gumovou paličku
– tužku
– houbu
– stranový klíč vel. 13
– váleček na barvení
– tubu se silikonem (akrylem)
– ruční tlaková pistole

4 MATERIÁL

- interiérová barva (např. disperzní)
- akrylový tmel
- štuková omítka
- lepidlo na dlažbu (součást dodávky)

5 SESTAVENÍ STAVEBNICOVÉ SADY

1. Odklad z umělého kamene s příslušenstvím opatrně rozbalte. Zkontrolujte úplnost Vaší stavebnicové sady podle přiloženého seznamu dílů. Roztřiďte díly podle pořadí instalace (viz seznam dílů s vyobrazeními str. 3 a 6).
2. V případě použití protipožární izolační sady namontujte obě plechové clony zadní stěny (viz montážní návod protipožární izolační sady) na zadní stěnu krbové vložky.
3. Pomocí stranového klíče vel. 13 nastavte otáčením stavěcích nohou správnou výšku krbové vložky. Ideální výška je zobrazena na obr. 4. Sestavte prosím pro kontrolu vložku společně se soklem a čelní deskou obr. 5. Dolní hrana rámu u krbové vložky může lícovat beze spáry s podstavcem betonového obkladu nebo může být o 1 až 2 mm vyšší (pozor: po slepení se celková výška o něco málo zvýší: je však možné, krbovou vložku na závěr seřídit pomocí stavěcích nohou na požadovanou výšku).

Důležité: Vyrovnejte na závěr krbovou vložku pomocí vodováhy v horizontálním směru.

4. Nyní se musí zajistit připojení kouřové trubky (např. s dvojitou stěnou) do komína (viz všeobecný návod na krbové vložky).
5. Nyní začněte se skládáním stavebnice.

6 UPOZORNĚNÍ

Není přípustné skládání stavebnice bez vzájemného slepení prvků a bez zajištění krytu krbové vložky proti sesmeknutí (spadnutí)!

Po ukončení instalace je třeba do topeniště Vaší krbové vložky vložit šamotové obložení (viz. technický list krbové vložky. Proč šamot nakonec? Protože během montáže stavebnice lze s krbovou vložkou lépe manipulovat.

Malé spáry mezi stavebnicovými díly a stěnou doporučujeme vyspárovat akrylovou hmotou. Akryl je možné na rozdíl od silikonu ihned přemalovat.

Jakmile je stavebnice krbu suchá, je možné krb natřít běžnou interiérovou barvou, základní nátěr není nutný. Pro dosažení jemnozrnné struktury přimíchejte do prvního nátěru trochu lepidla. Druhý nátěr se provede už jen barvou. Pro vytvoření strukturovanějšího povrchu můžete samozřejmě použít vhodné omítky.

Stavebnice krbu by měla před prvním uvedením do provozu nejméně 2 týdny vysychat.

K uvádění krbu do provozu: Pečlivě si přečtěte všeobecný návod k obsluze a první zahoření krbové vložky proveďte pouze s malým (cca. polovičním) množstvím dřeva. Asi za hodinu je možné přejít na jmenovitý výkon topení.

Dbejte prosím na to, že při montáži stavebních dílů, které ještě nejsou slepené, hrozí nebezpečí poranění dětí nebo osob.

Důležité: Vlásečnicové praskliny, vznikající vysycháním betonových dílů, je možné opravit flexibilním lepidlem, které je součástí dodávky nebo přiloženým akrylovým tmelem (případně doporučujeme použití textilní pásky).

Drobné praskliny na betonových dílech nejsou nebezpečné, protože konstrukce je dostatečně vyztužená ocelovou armaturou.

Drobné praskliny na betonových dílech se nepovažují za důvod k reklamaci.

Sada umělého kamene - ADONIS - seznam dílů

Číslo zboží	Poz.	Počet	Název	Provedení	Materiál
0621800500100	1	1	Základní deska	Umělý kámen	Umělý kámen
0621800500200	2	1	Levá boční stěna	Umělý kámen	Umělý kámen
0621800500300	3	1	Čelní deska	Umělý kámen	Umělý kámen
0621800500400	4	1	Pravá boční stěna	Umělý kámen	Umělý kámen
0621800500500	5	1	Kryt krbových kamen - spodní díl	Umělý kámen	Umělý kámen
0621800500600	6	1	Kryt krbových kamen - horní díl	Umělý kámen	Umělý kámen
0621800500700	7	1	Soklová deska	Umělý kámen	Umělý kámen
0621800500800	8	1	Montážní pomůcka	Umělý kámen	Umělý kámen
0658000500000	9	1	Prostor na uložení dřeva	Umělý kámen	Umělý kámen
0621800501000	10	1	Boční vzduchová mřížka	Ocelový plech	Ocelový plech
0621851000900	11	1	Horní vzduchová mřížka	Ocelový plech	Ocelový plech
0621800506100	12	1	Krycí plech prostoru na uložení dřeva	Ocelový plech	Ocelový plech
	13	2	Šroub M6x10		
0621800105000	14	1	Lepidlo		

Návod k montáži sady umělého kamene ADONIS

Upozornění: Před zahájením montáže je nutno dbát na přesnou polohu vložky. Dbejte vždy na to, aby byly jednotlivé díly ve vodorovné a svislé poloze.

1. Sestavte nyní krbovou sadu bez lepidla (viz obr. 2-13). Zkontrolujte, jestli jsou všechny prvky ve svislé a vodorovné poloze. Označte poté správnou polohu pomocí tužky. Následně všechny prvky opět rozeberte složte je zpět podle pořadí s použitím lepidla na obklady.

2. Smíchejte společně dodané lepidlo (zajišťovací lepidlo) s vodou tak, až získáte hustou pastu podobnou pastě na zuby. Všechny prvky vzájemně slepte a následně přilepte ke stěně u které stavebnici instalujete. Slepované plochy musí být čisté a mírně zvlhčené, aby se dosáhlo optimální pevnosti lepidla. Přebytečné lepidlo odstraňte špachtlí nebo mokrým hadrem.

3. Jakmile je stavebnice složena vyplňte případné spáry akrylovým tmelem. Po zaschnutí je možné povrch stavebnice upravit vhodnou interiérovou barvou (např. disperzní). Nakonec odstraňte montážní pomůcku obr. 14.



Obrázek 1: Umístění základní desky do požadované polohy



Obrázek 2: Umístění soklové desky

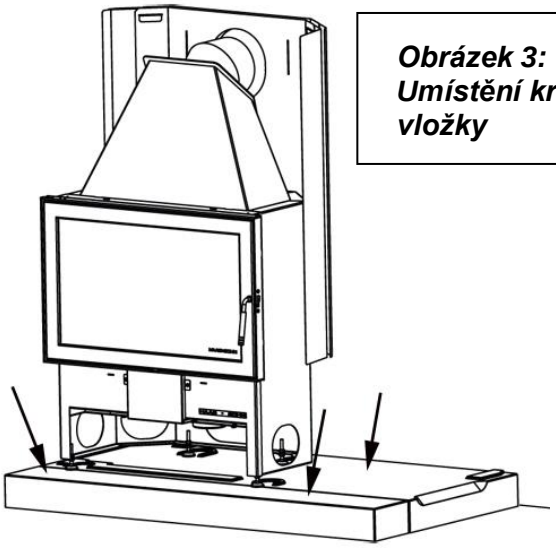

Obrázek 3: Umístění krbové vložky

Obrázek 4: Výškové nastavení a připojení do komína

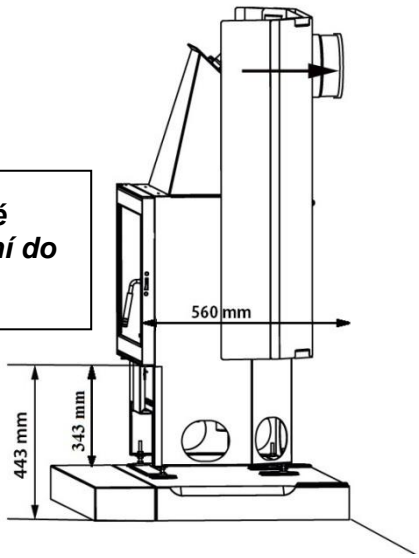

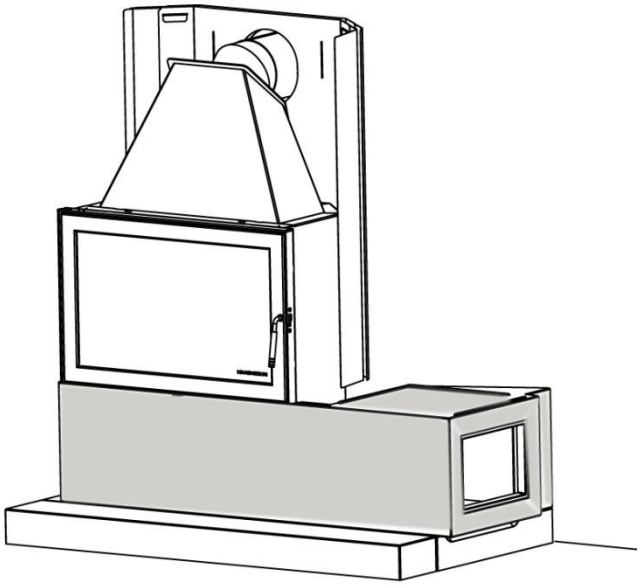

Obrázek 5: Montáž čelní desky

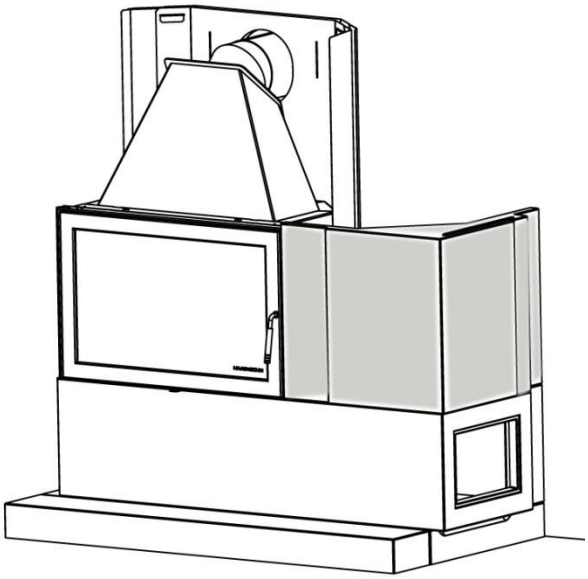

Obrázek 6: Montáž pravé boční stěny

Provedení s prostorem na uložení dřeva:

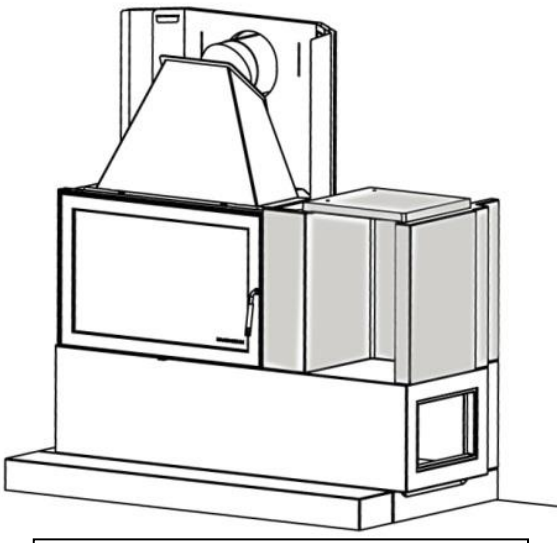

Obrázek 7: Montáž prostoru na uložení dřeva

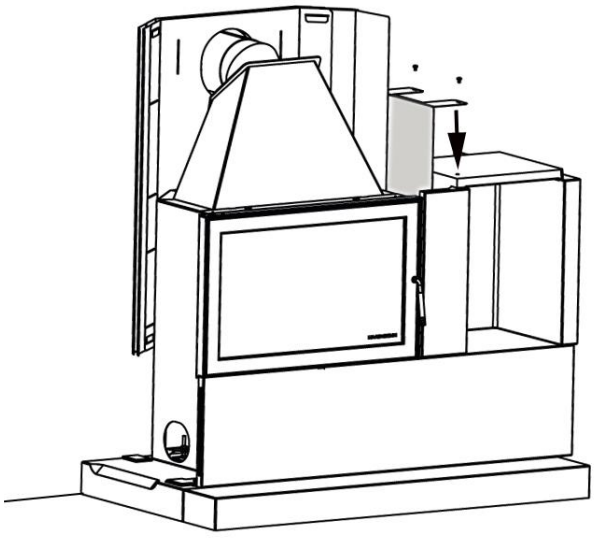

Obrázek 8: Montáž krycího plechu prostoru na uložení dřeva

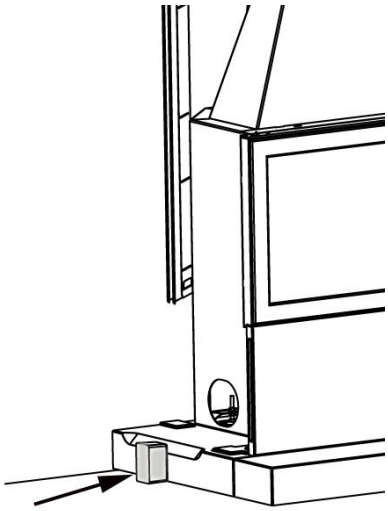

Obrázek 9: Umístění montážní pomůcky u levé boční stěny

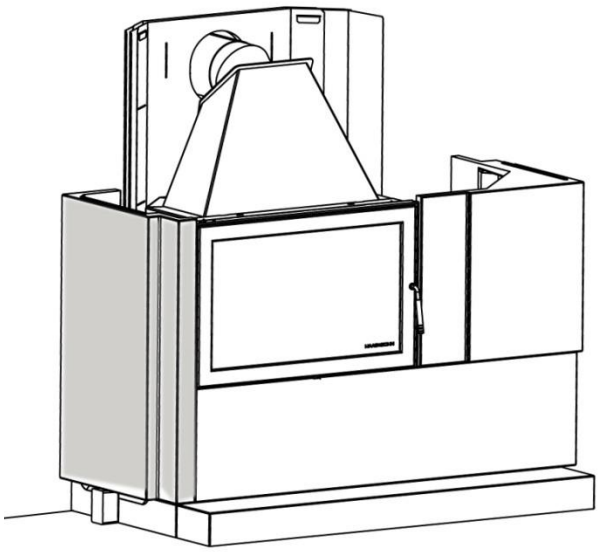

Obrázek 10: Montáž levé boční stěny

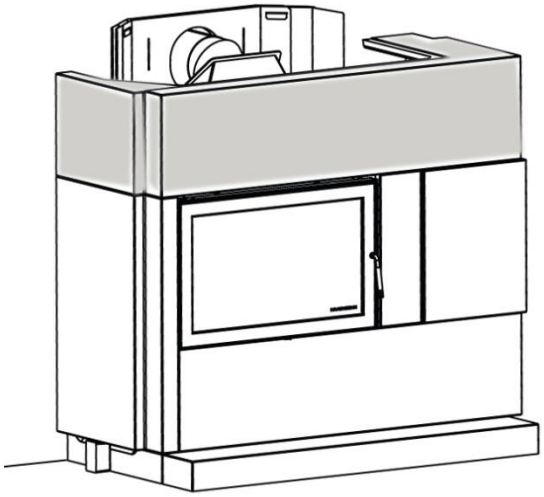

Obrázek 11: Montáž krytu krbu - spodní část

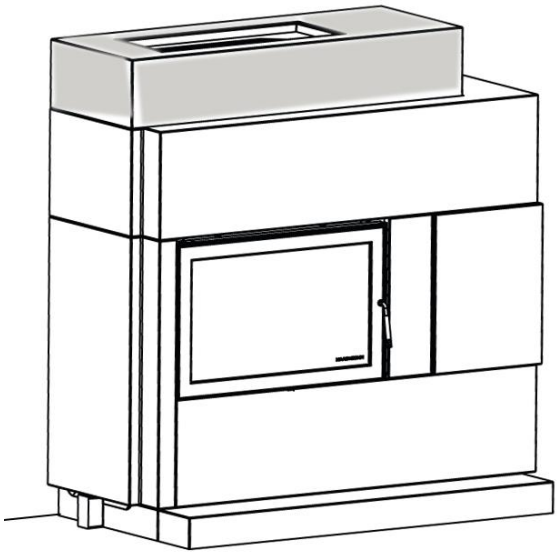

Obrázek 12: Montáž krytu krbu - horní část

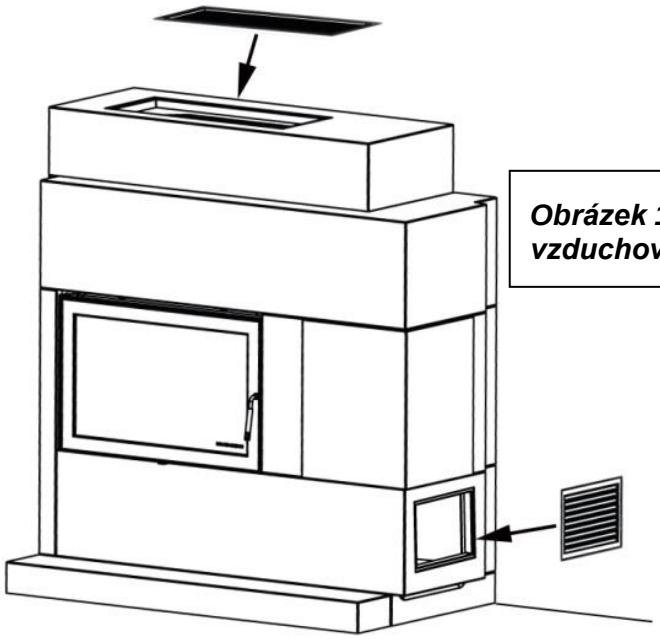

Obrázek 13: Montáž vzduchových mřížek

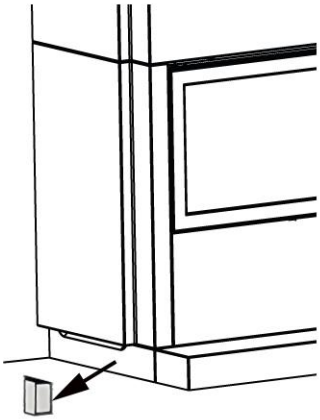

Obrázek 14: Odstranění montážní pomůcky

Adonis

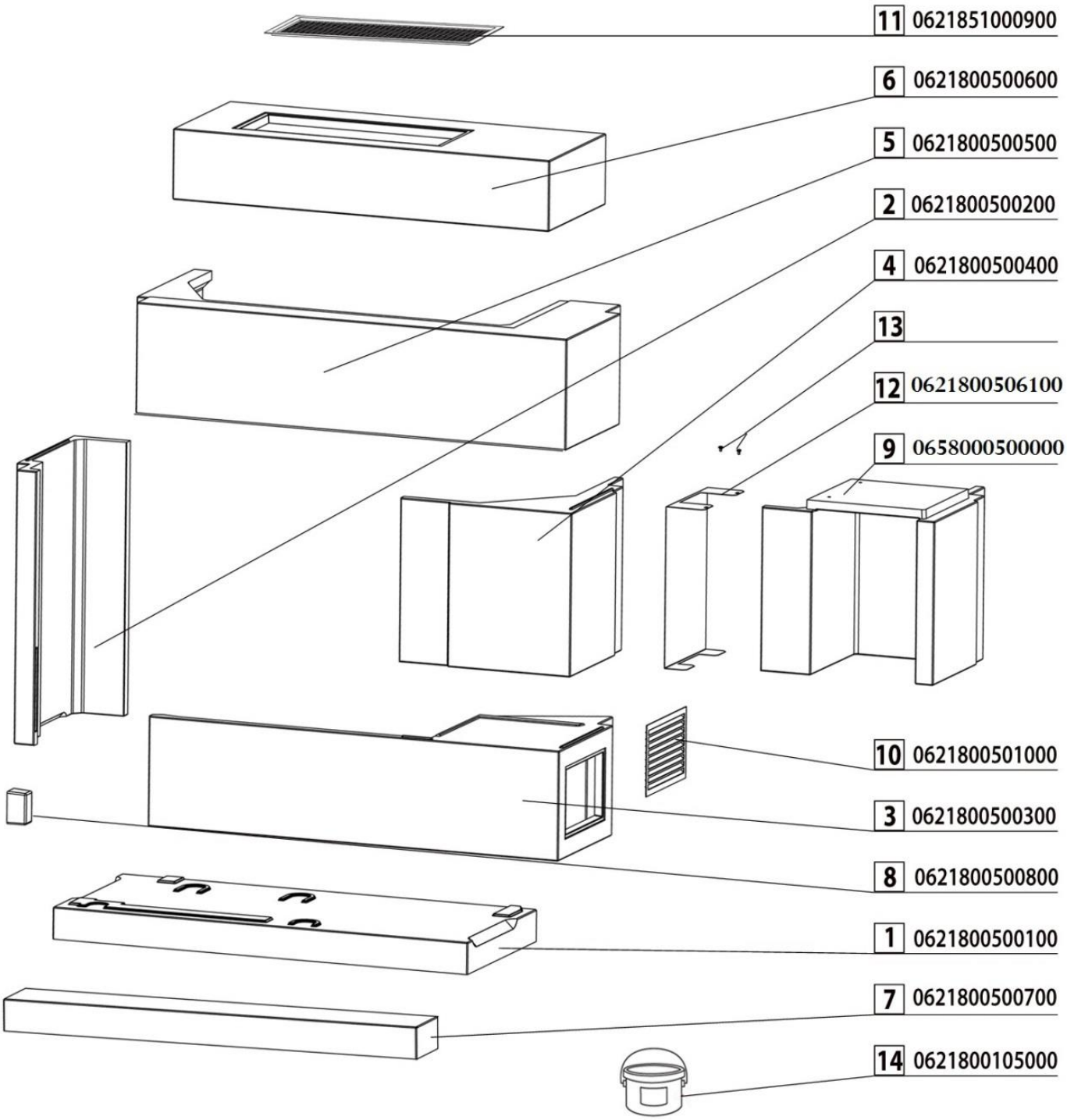
11 0621851000900
6 0621800500600
5 0621800500500
2 0621800500200
4 0621800500400
13
12 0621800506100
9 0658000500000
10 0621800501000
3 0621800500300
8 0621800500800
1 0621800500100
7 0621800500700
14 0621800105000

Bez prostoru na uložení dřeva:

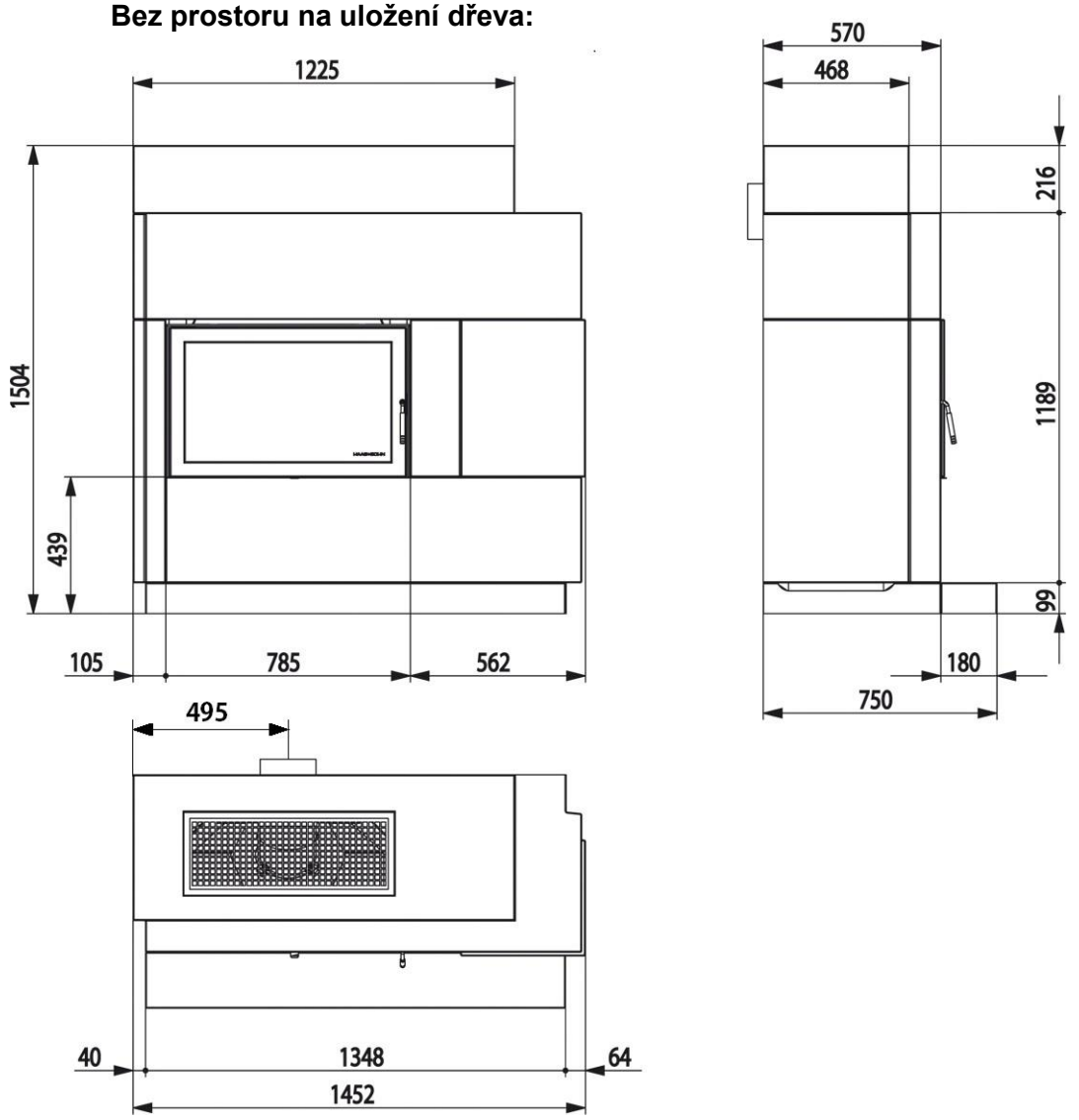

S prostorem na dřevo:

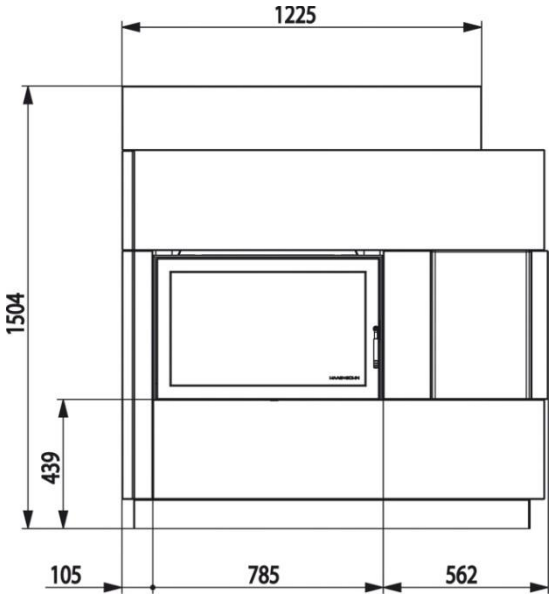

Obrázek 15: Rozměry

Přejeme Vám mnoho radosti se stavebnicovou sadou firmy

HAAS+SOHN