Összeszerelési utasítások

EMBER

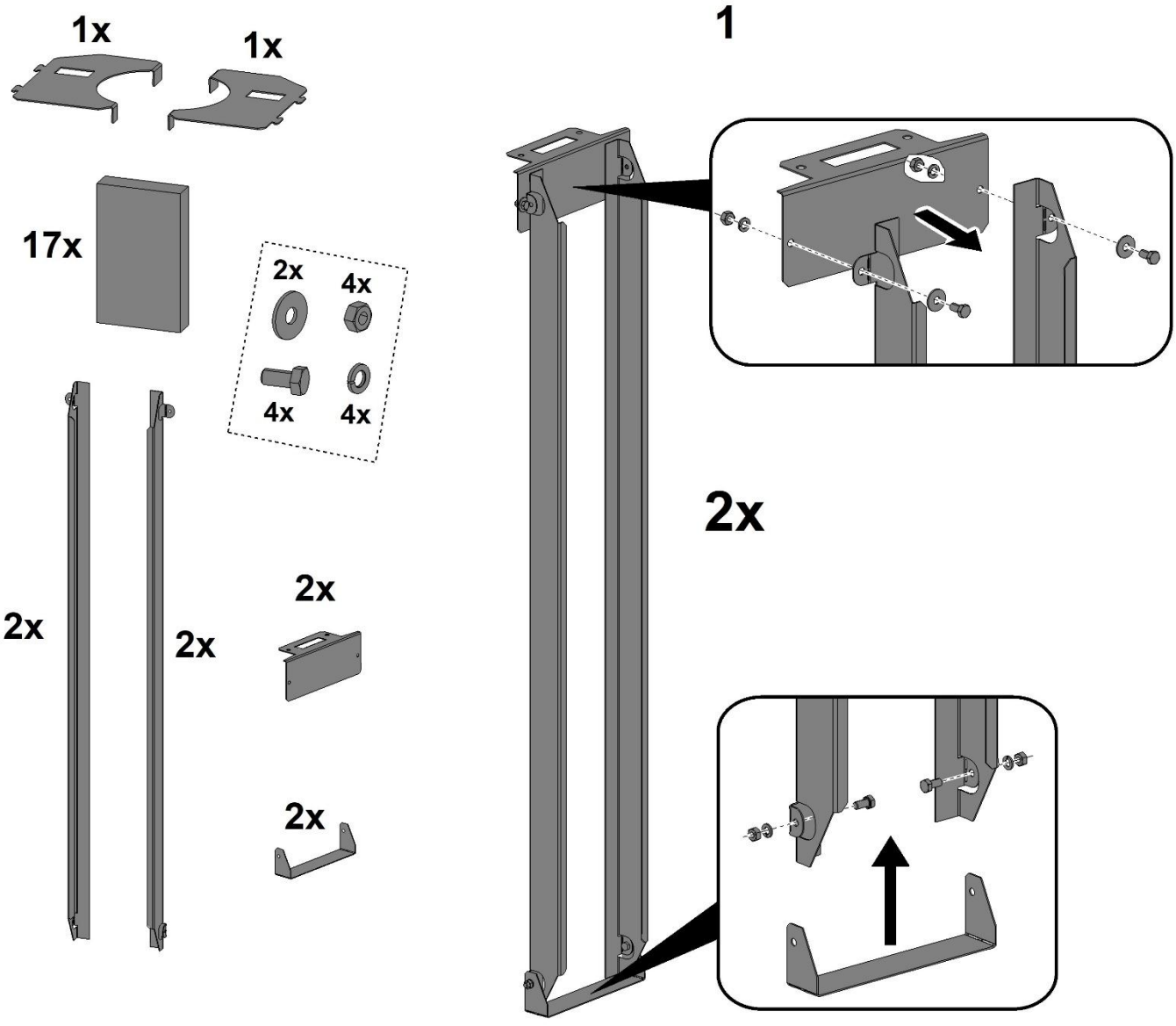

Montážní návod - Montážný návod - Instrukcja montażu - Assembly Instructions
EMBER

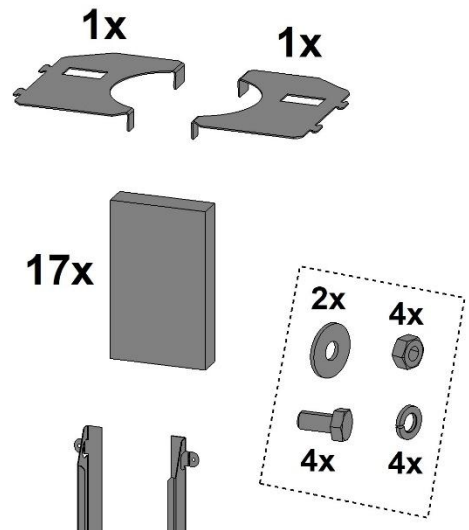

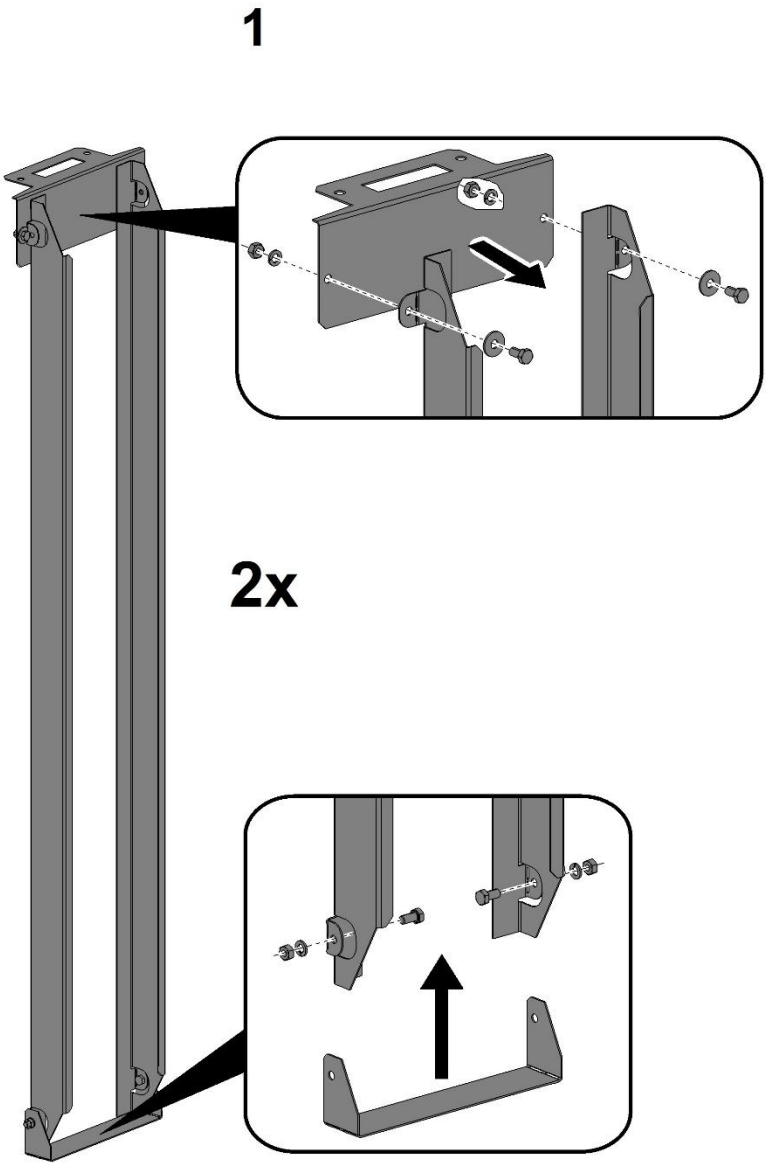

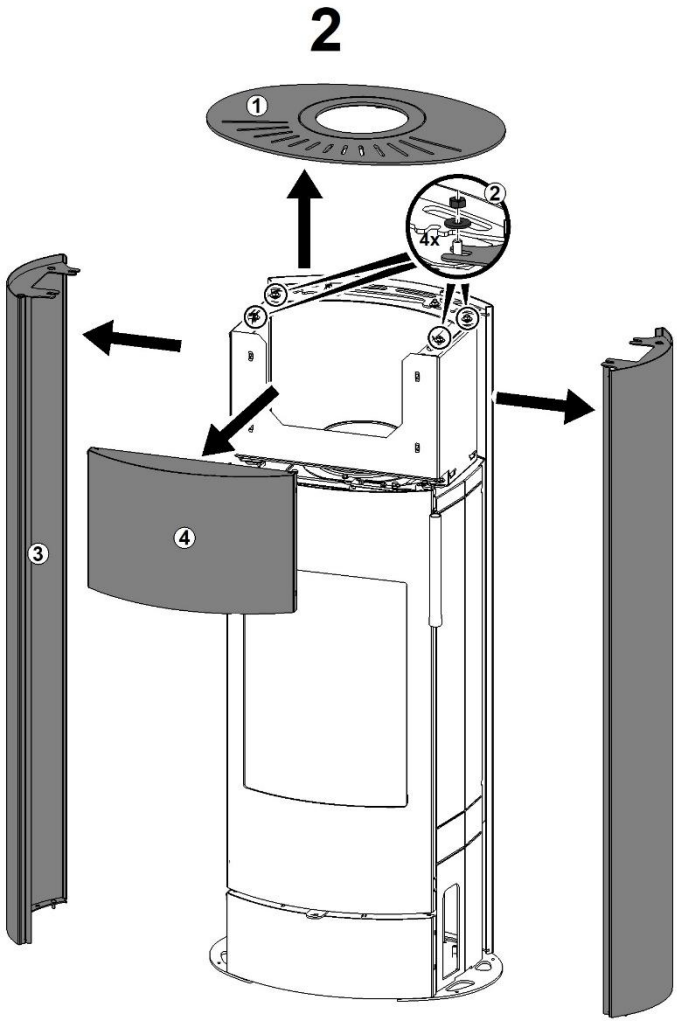
2
1
2
4x
3
4

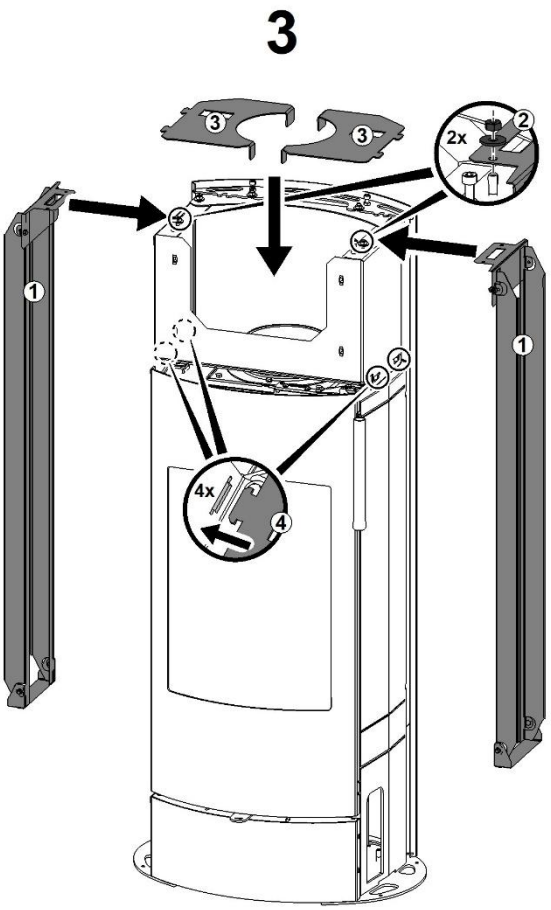
3
3
3
2
2x
1
1
4x
4

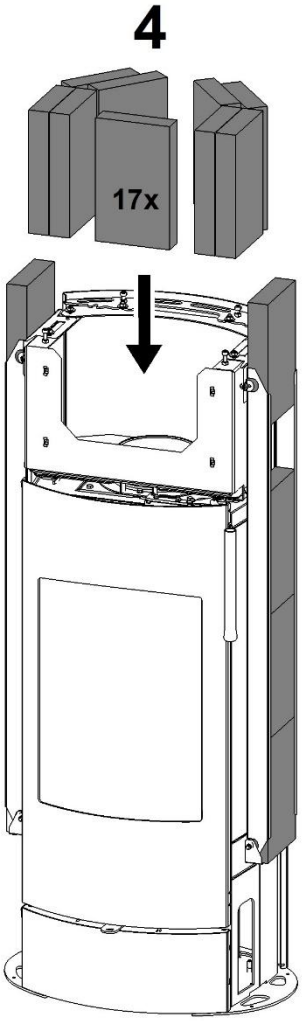
4
17x

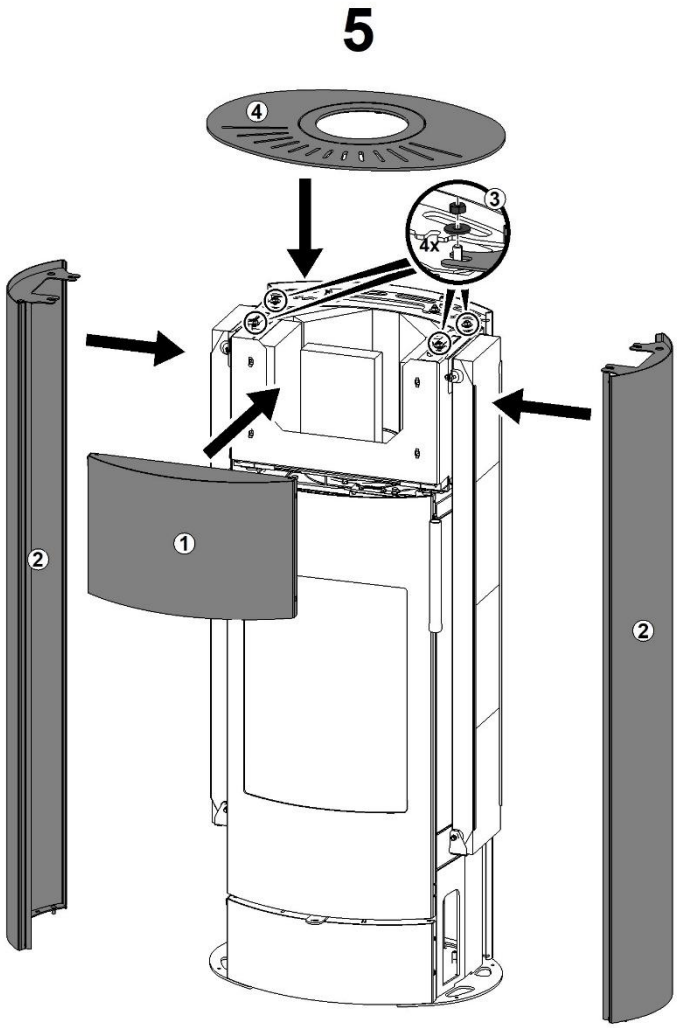
5
4
3
4x
2
1
2