Bevezetés

Köszönjük szépen, hogy megvásárolta termékünket!

A fűtőberendezés leírása részletes információkat nyújt a fűtőberendezés felépítéséről, műszaki adatairól és működéséről.
Javasoljuk, hogy figyelmesen olvassa el ezt az információt. Ez segít elkerülni a lehetséges hibákat a telepítés és üzemeltetés során.

A részletes telepítési és üzemeltetési feltételeket az Általános kezelési utasításban találja (a szállítási terjedelemben található).

Megjegyzések a szövegben



A legfontosabbak a FIGYELMEZTETÉS jelzéssel ellátott megjegyzések. A FIGYELMEZTETÉS jelzéssel ellátott megjegyzések a fűtőberendezés károsodásának vagy sérülésének súlyos kockázatára figyelmeztetnek.



A Figyelmeztetés feliratú megjegyzés a fűtőtest esetleges károsodására figyelmeztet.



A „Fontos” feliratú megjegyzés a fűtőberendezés működésével kapcsolatos fontos információkra hívja fel a figyelmet.



Így a megjegyzés olyan információkra hívja fel a figyelmét, amelyek általánosságban fontosak a fűtőberendezés működése szempontjából.

Gépi fordítás - nincs ellenőrizve.
A változatlan eredeti a dokumentum végén.

Tartalomjegyzék

1. Műszaki leírás 1
2. Alkatrészlista 2
2.1. A modell teljes lebontása 2
2.2. A1 részlet..... 4
3. Könnyű vezérlés 5
4. A füstcső cseréje 6
5. Levegőellátás cseréje 7
6. Az ajtó reteszelése nyitott helyzetben..... 8

Gépi fordítás - nincs ellenőrizve.
A változatlan eredeti a dokumentum végén.

2. Alkatrészlista

2.1. A modell teljes képe

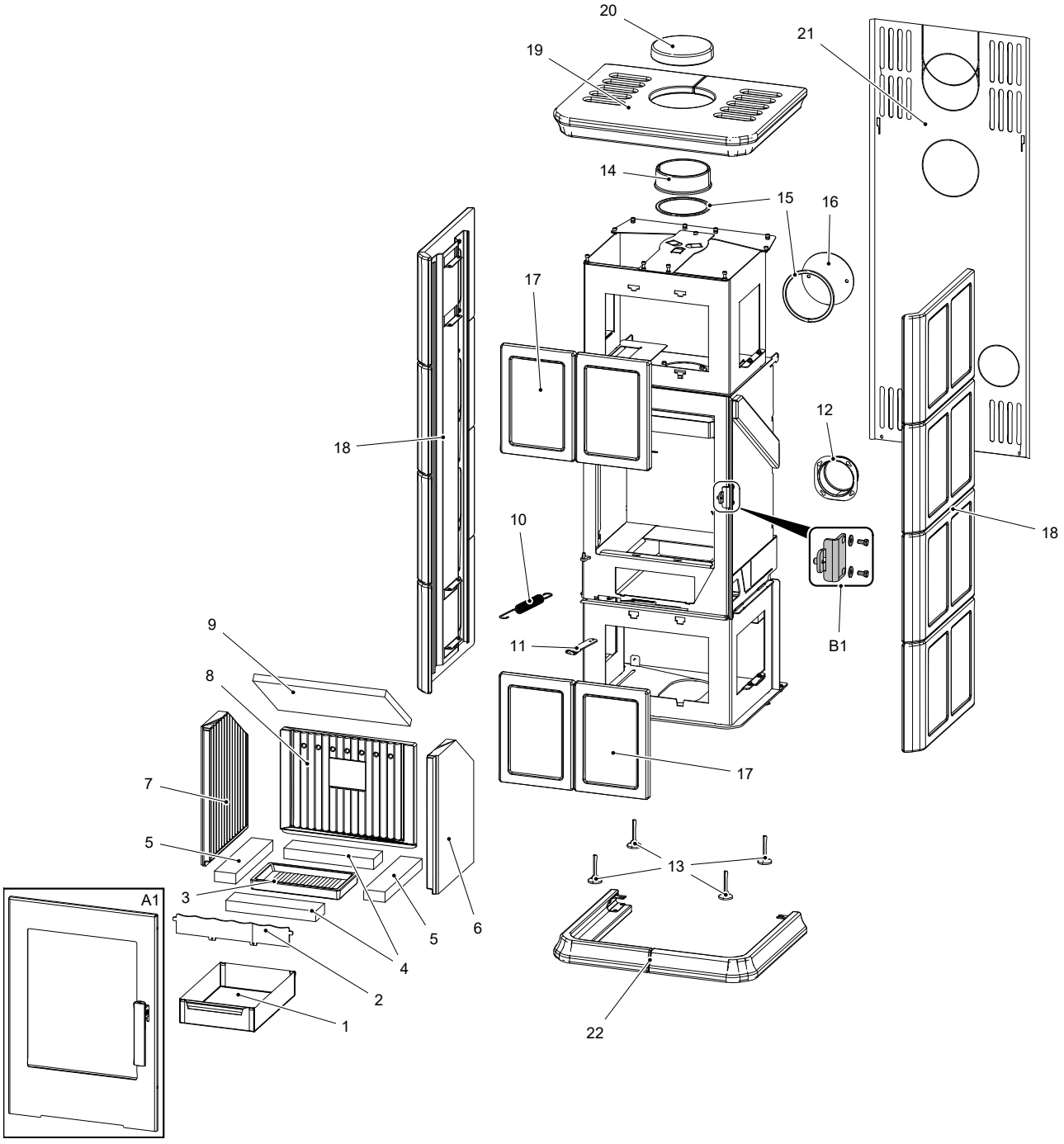

Pozíció	Név	Összeg	Cikkszám
Teljes modellfelvétel			
A1	Tűztér ajtó (garnitúra)/fekete	1 db	0424637505300
B1	Zárócsap (teljes)	1 db	0424637005001

Gépi fordítás - nincs ellenőrizve.
A változatlan eredeti a dokumentum végén.

1	Hamutartó	1 db	0424617405600
2	Korlát/fekete	1 db	0424617905005
3	Rács/fekete	1 db	0429415005005
4	Tégla 30x70x261	2 db	0424617405506
5	Tégla 30x62x292	2 db	0424617405505
6	Jobb oldal (30x300x415)	1 db	0428315005502
7	Bal oldal (30x300x415)	1 db	0428315005503
8	Hátlap (30x390x320)	1 db	0428315005501
9	Nyílás (vermikulit)	1 db	0424617405504
10	Ajtórugó	1 db	0428612005002
11	Szabályozó rúd/fekete	1 db	0424637005015
12	Külső levegőellátás (Ø100)	1 db	0088500050008
13	Lábterjesztő	4 db	0089000020015
14	Füst/fekete	1 db	0494015005020
15	Füstcső zsinórtömítés 8x2 mm	470 mm	0040208020006
16	Füstcső dugó/fekete	1 db	0424617405011
17	Csempézett előlap/kék	2 db	0424637905120
18	Csempézett oldal/kék	2 db	0424637905110
19	Csempézett tetej/kék	1 db	0424637905203
21	Csempézett burkolat/kék	1 db	0424637915113
22	Hátsó fedél	1 db	0424637905012
23	Csempézett szegélylléc/kék	1 db	0424637905303

Gépi fordítás - nincs ellenőrizve.
A változatlan eredeti a dokumentum végén.

2.2. A1 részlet

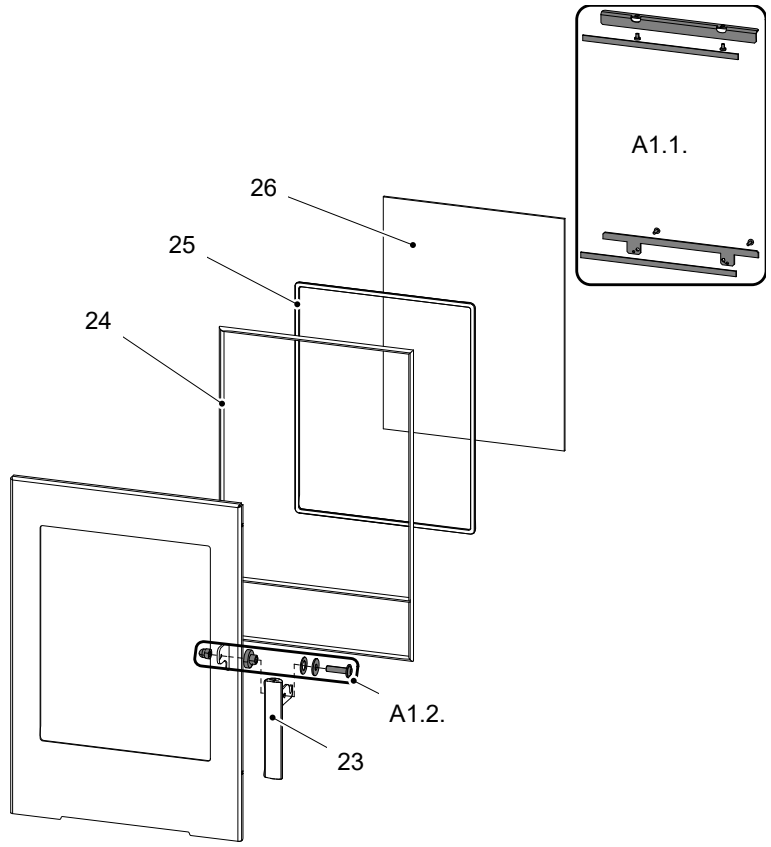

Pozíció	Név	Összeg	Cikkszám
A1 részlet			
A1.1.	Pohártartó – szett/fekete	1 db	0424637005303
A1.2.	Fogantyúrögzítők – készlet	1 db	0424637005315
23	Fogantyú (teljes)	1 db	0424618005310
24	Ajtótömítő zsinór 12 mm	2200 mm	0041012120005
25	Üvegtömítő zsinór 8x2 mm	1500 mm	0040210040005
26	Hőálló üveg (4x338x431)	1 db	0424637005301

Gépi fordítás - nincs ellenőrizve.
A változatlan eredeti a dokumentum végén.

3. Könnyű vezérlés

Mindhárom levegőbemenet - elsődleges, másodlagos és harmadlagos - vezérlése egyetlen szabályozóval.

1. A szabályozó a gyújtáshoz kijelölt helyzetben van (A. ábra). Mindhárom levegőbemeneti nyílás (elsődleges, másodlagos, harmadlagos) nyitva van.
2. Az Easy control szabályozó beállítása fűtés üzemmódba (B. ábra).
3. A szabályozó a levegőbemenetek zárására szolgáló állásban van (C. ábra). Egyik bemenet sincs nyitva (elsődleges, másodlagos, harmadlagos). Ez a helyzet csak akkor használatos, ha a kályha nem működik, miután a fűtési folyamat befejeződött.

FIGYELMEZTETÉS

A fűtési folyamat során a levegőbemeneteket tilos elzárni (C. ábra)! Szélsőséges esetekben robbanás következhet be a kályhában, ami üvegszilánkokat, parázs szétszóródását és tüzet okozhat.

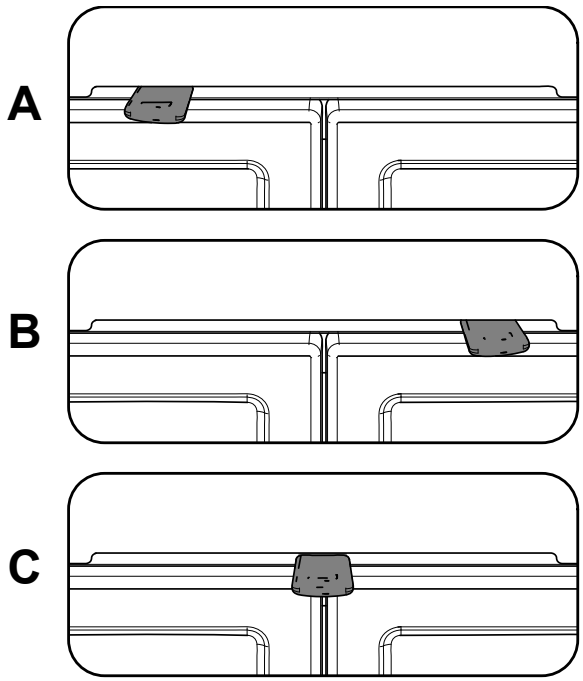

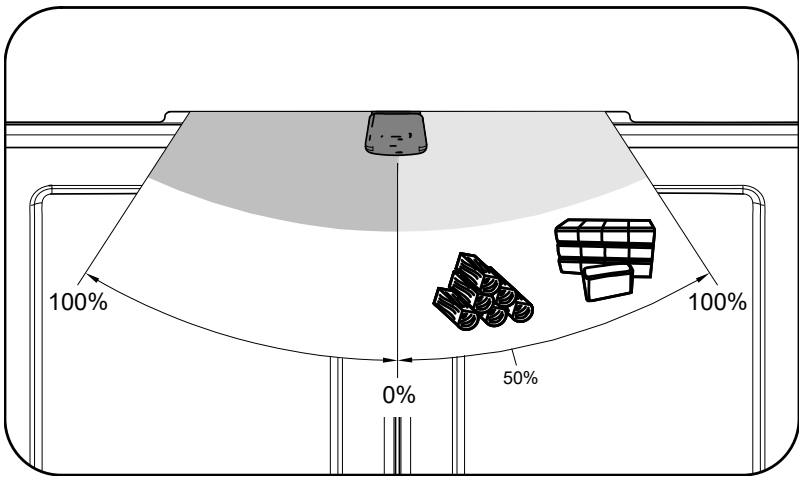

Gépi fordítás - nincs ellenőrizve.
A változatlan eredeti a dokumentum végén.

6. Az ajtó reteszelése nyitott helyzetben

A tűztér ajtaját nyitott helyzetben rögzítheti a kényelmesebb tisztítás érdekében. A reteszt használja az ajtó rögzítéséhez, lásd az alábbi képet.

FIGYELMEZTETÉS

Soha ne melegítsen nyitott ajtóval a tűzhelyen!

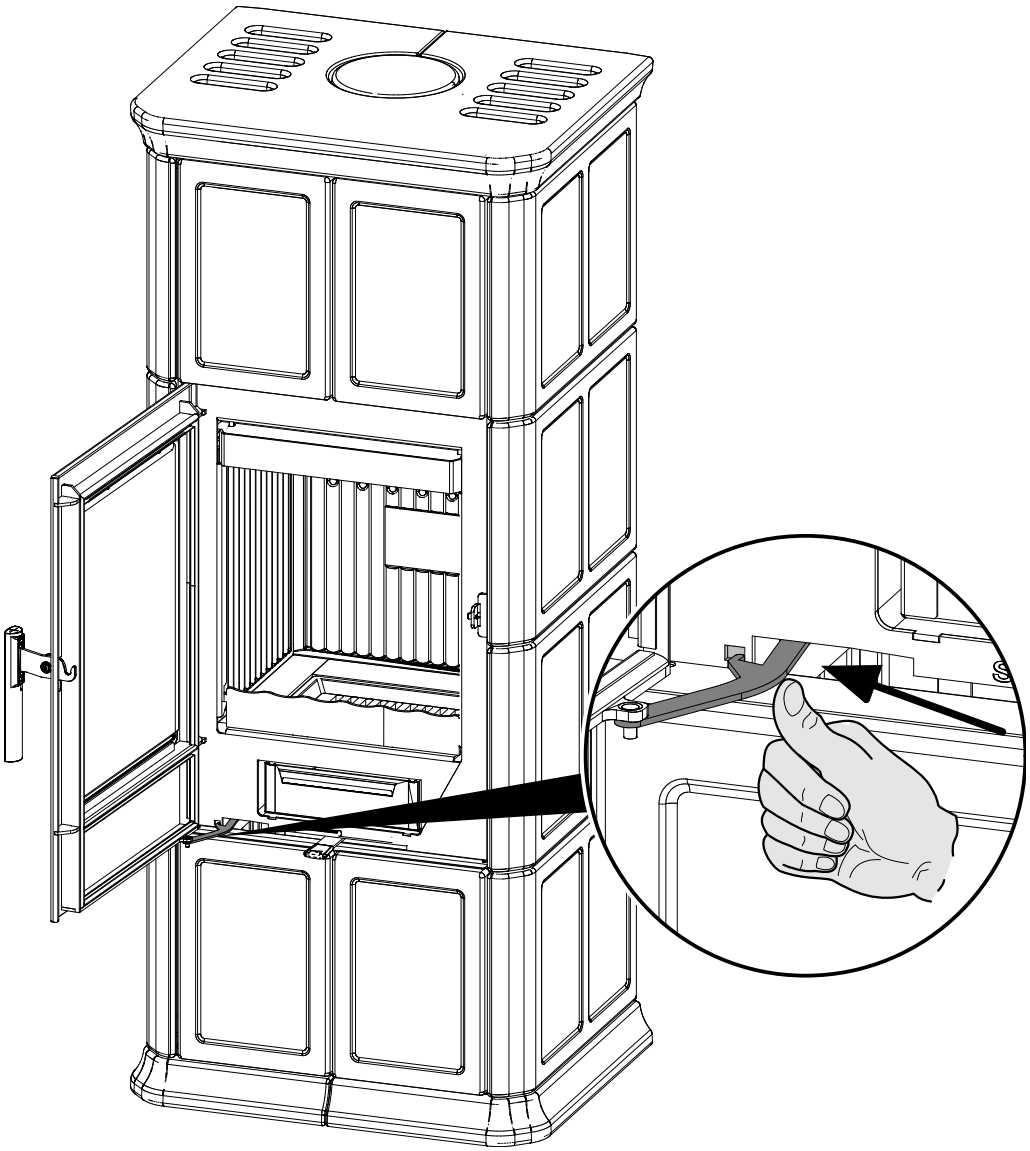

Gépi fordítás - nincs ellenőrizve.
A változatlan eredeti a dokumentum végén.

FOXMARK

...DOMA NEJLÍP

Technická dokumentace

CZ

Krbová kamna

Alope ceramic L

0424637901400–

Úvod

Srdečně děkujeme za zakoupení našeho výrobku!

Popis topidla Vás podrobně seznámí s konstrukcí, technickou specifikací a obsluhou topidla. Doporučujeme seznámit se pozorně s těmito údaji. Vyvarujete se tak případných chyb při vlastní montáži a obsluze.

Podrobné podmínky instalace a obsluhy naleznete ve Všeobecném návodu k obsluze (součást dodávky).

Poznámky v textu



Nejdůležitější jsou poznámky nadepsané **VAROVÁNÍ**. Poznámky nadepsané **VAROVÁNÍ** Vás upozorňují na **vážné nebezpečí poškození topidla či poranění.**



Poznámka nadepsaná **Upozornění** Vás upozorňuje na možná poškození Vašeho topidla.



Poznámka nadepsaná **Důležité** Vás upozorňuje na informace důležité k provozu Vašeho topidla.



Poznámka jako taková Vás upozorňuje zcela obecně na informace důležité k provozu Vašeho topidla.

CZ

Obsah

1. Technický popis 1
2. Seznam náhradních dílů 2
2.1. Celkový rozstřel modelu 2
2.2. Detail A1 4
3. Easy control 5
4. Záměna kouřovodu 6
5. Záměna přívodu vzduchu 7
6. Zajištění dvířek v otevřené poloze 8

1. Technický popis

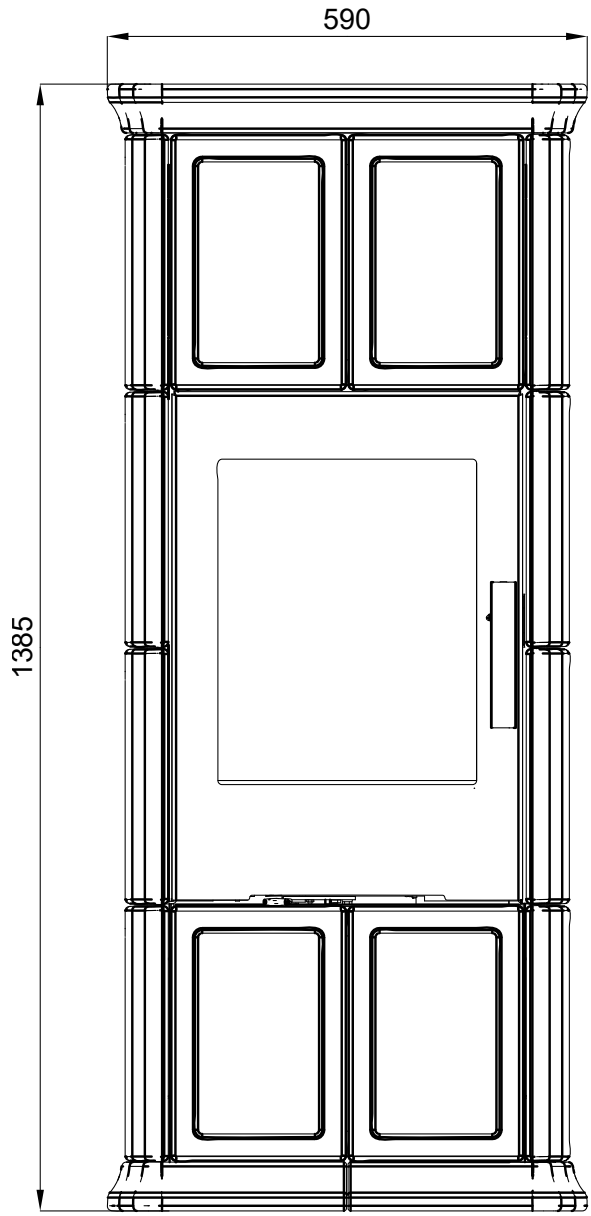

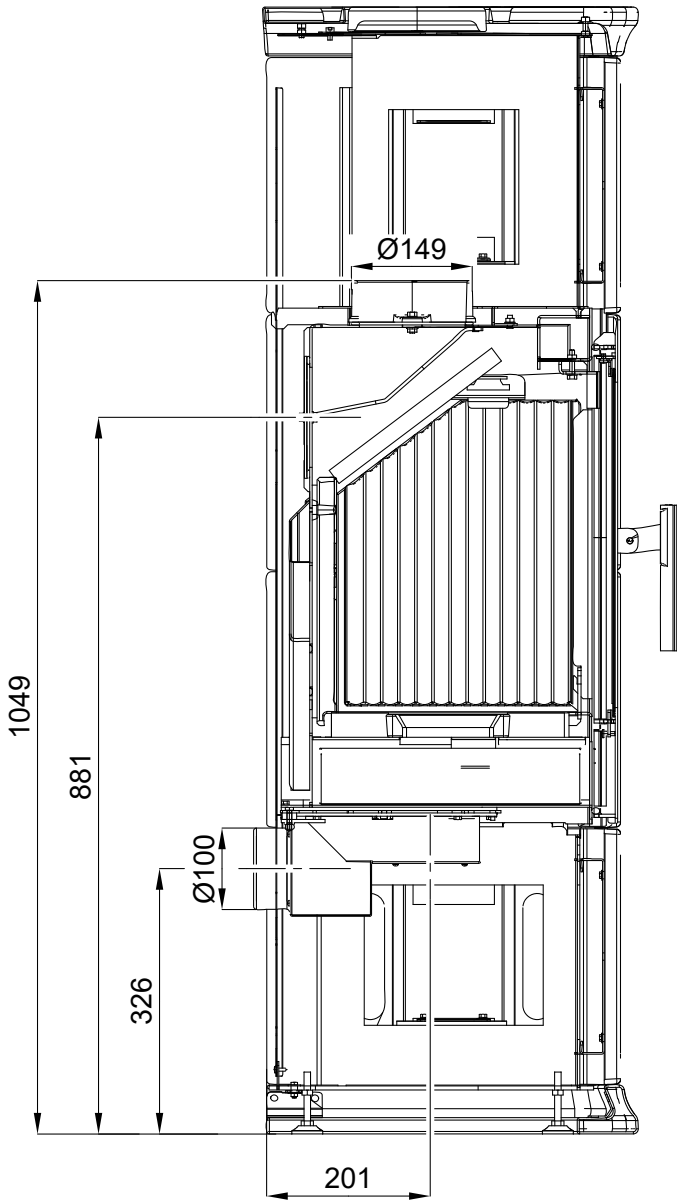

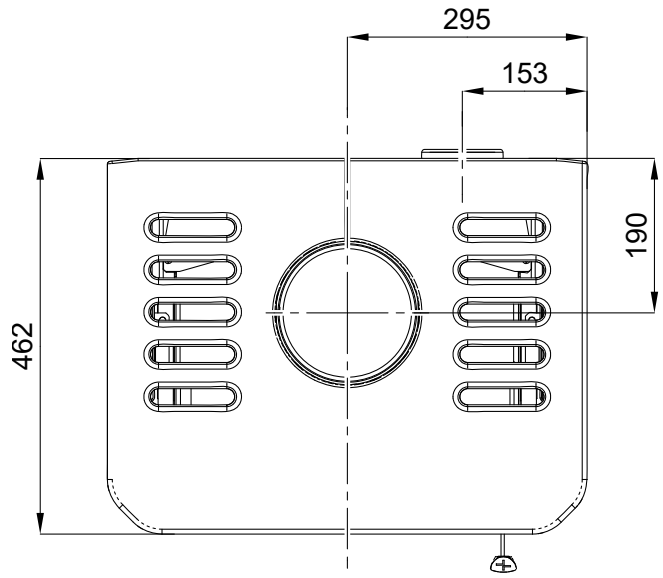

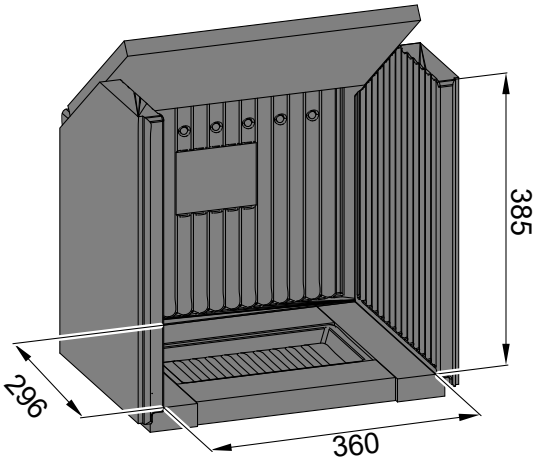

2. Seznam náhradních dílů

2.1. Celkový rozstřel modelu

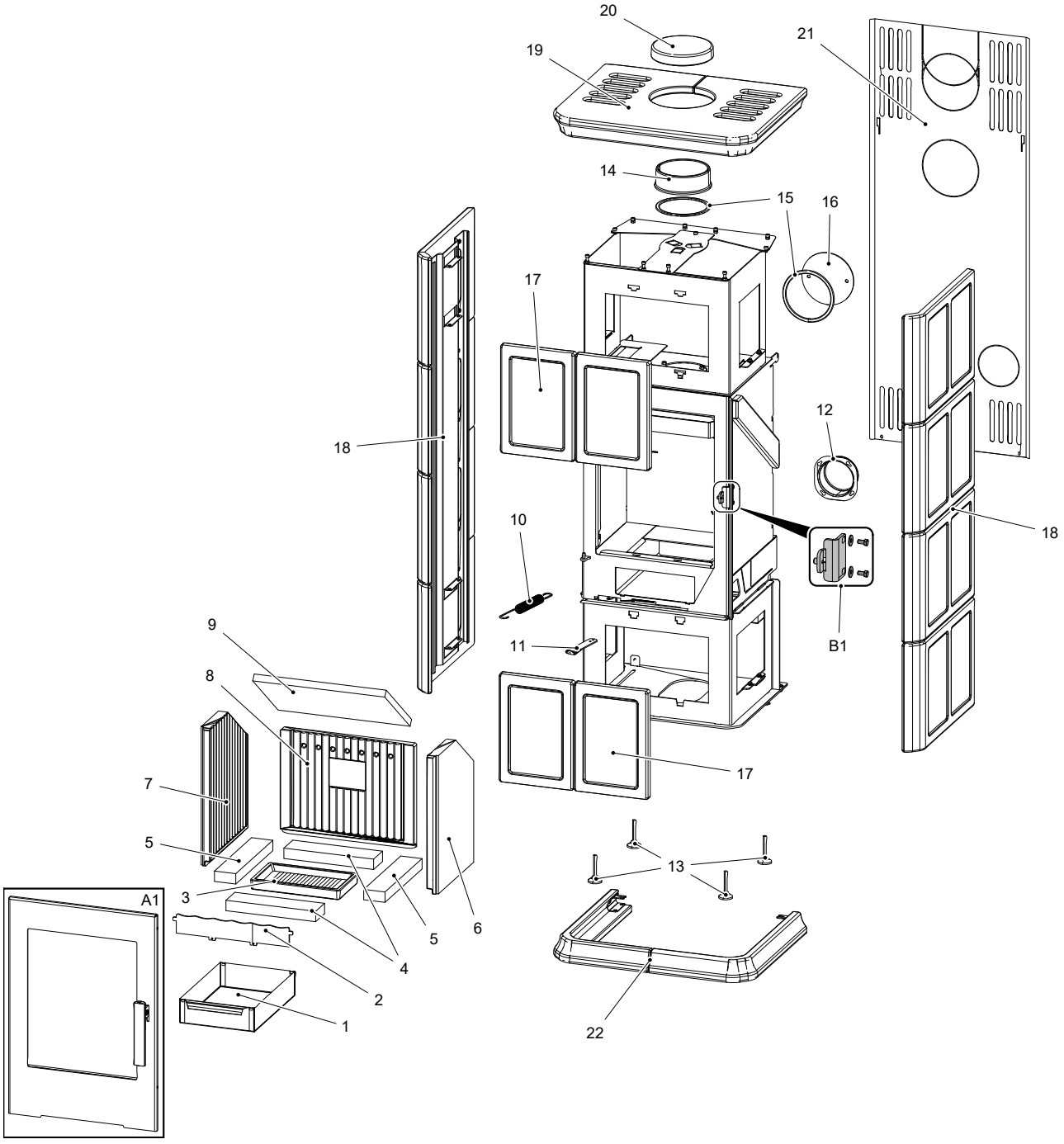

Pozice	Název	Množství	Číslo zboží
Celkový rozstřel modelu			
A1	Dvířka topeniště (komplet)/černá	1 ks	0424637505300
B1	Čep zavírání (komplet)	1 ks	0424637005001

1	Popelník	1 ks	0424617405600
2	Zábrana/černá	1 ks	0424617905005
3	Rošt/černá	1 ks	0429415005005
4	Cihla 30x70x261	2 ks	0424617405506
5	Cihla 30x62x292	2 ks	0424617405505
6	Bok pravý (30x300x415)	1 ks	0428315005502
7	Bok levý (30x300x415)	1 ks	0428315005503
8	Záda (30x390x320)	1 ks	0428315005501
9	Clona (vermiculite)	1 ks	0424617405504
10	Pružina dveří	1 ks	0428612005002
11	Táhlo regulátoru/černá	1 ks	0424637005015
12	Externí přívod vzduchu (Ø100)	1 ks	0088500050008
13	Noha štelovací	4 ks	0089000020015
14	Kouřovod/černá	1 ks	0494015005020
15	Těsnění šňůra kouřovodu 8x2 mm	470 mm	0040208020006
16	Záslepka kouřovodu/černá	1 ks	0424617405011
17	Kachlové čelo/modrá	2 ks	0424637905120
18	Kachlový bok/modrá	2 ks	0424637905110
19	Kachlový top/modrá	1 ks	0424637905203
21	Kachlová záslepka/modrá	1 ks	0424637915113
22	Zadní kryt	1 ks	0424637905012
23	Kachlový sokl/modrý	1 ks	0424637905303

2.2. Detail A1

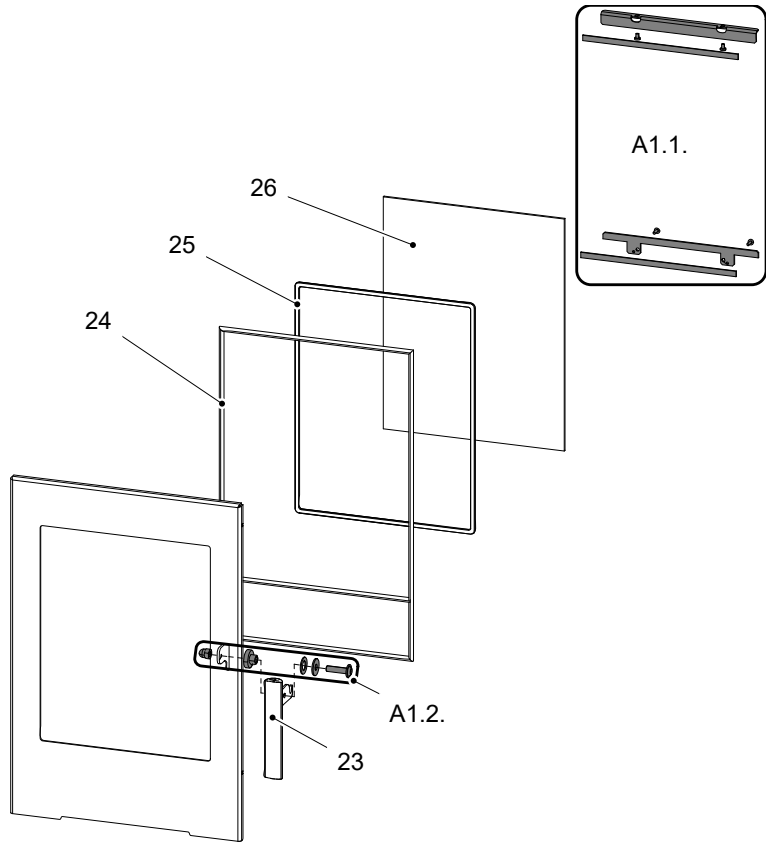

Pozice	Název	Množství	Číslo zboží
Detail A1			
A1.1.	Držák skla – set/černá	1 ks	0424637005303
A1.2.	Spojovací materiál kliky – set	1 ks	0424637005315
23	Klika (komplet)	1 ks	0424618005310
24	Těsnící šňůra dveří 12 mm	2200 mm	0041012120005
25	Těsnící šňůra skla 8x2 mm	1500 mm	0040210040005
26	Žáruvzdorné sklo (4x338x431)	1 ks	0424637005301

3. Easy control

Ovládání všech tří přívodů vzduchu-primárního, sekundárního, terciálního-pouze pomocí jednoho regulátoru.

1. Regulátor je v pozici určené pro zátop (obr. A). Jsou otevřeny všechny tři přívody vzduchu (primární, sekundární, terciální).
2. Nastavení regulátoru Easy control v režimu topení (obr. B).
3. Regulátor je v pozici určené pro uzavření přívodů vzduchu (obr. C). Žádný přívod není otevřen (primární, sekundární, terciální). Tato pozice se používá pouze v případě, kdy jsou kamna mimo provoz, po ukončení procesu topení.

VAROVÁNÍ

Během procesu topení nesmí dojít k uzavření přívodů vzduchu (obr. C)! V krajním případě může dojít i k explozi v kamnech a následnému roztříštění skla, rozmetání uhlíků po místnosti a ke vzniku požáru.

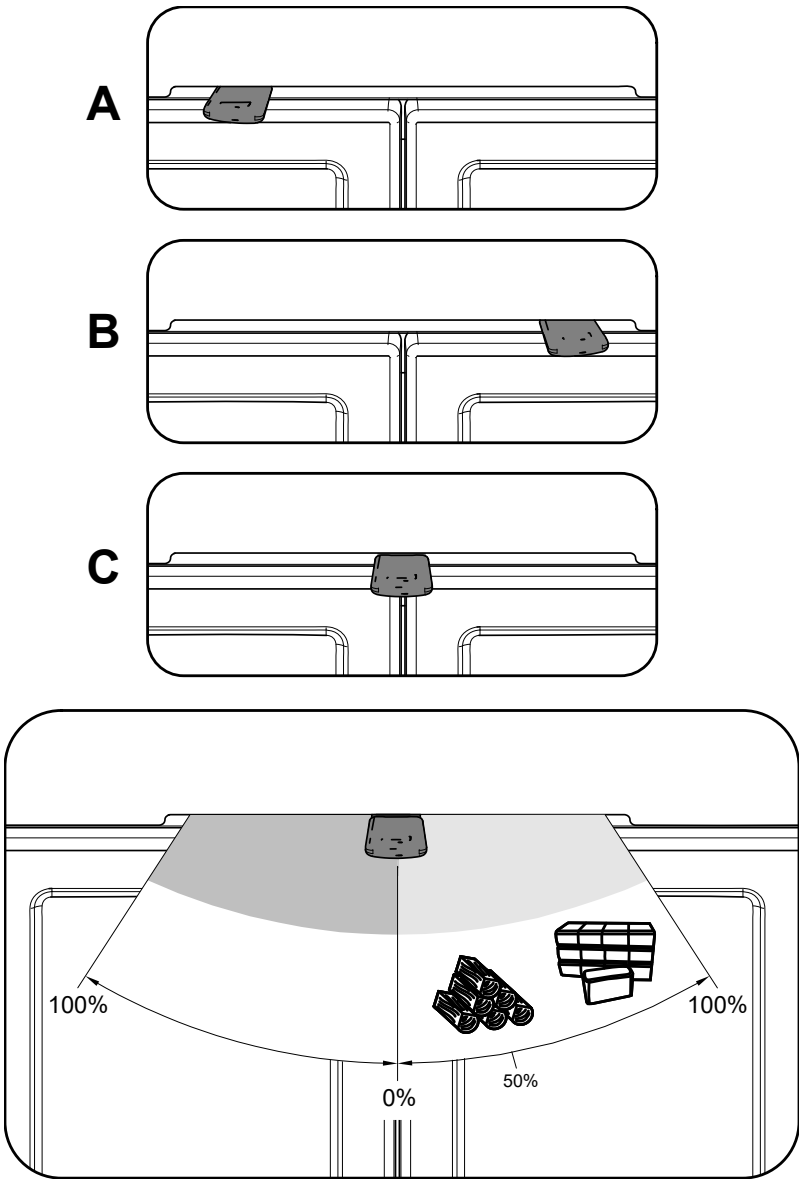

4. Záměna kouřovodu

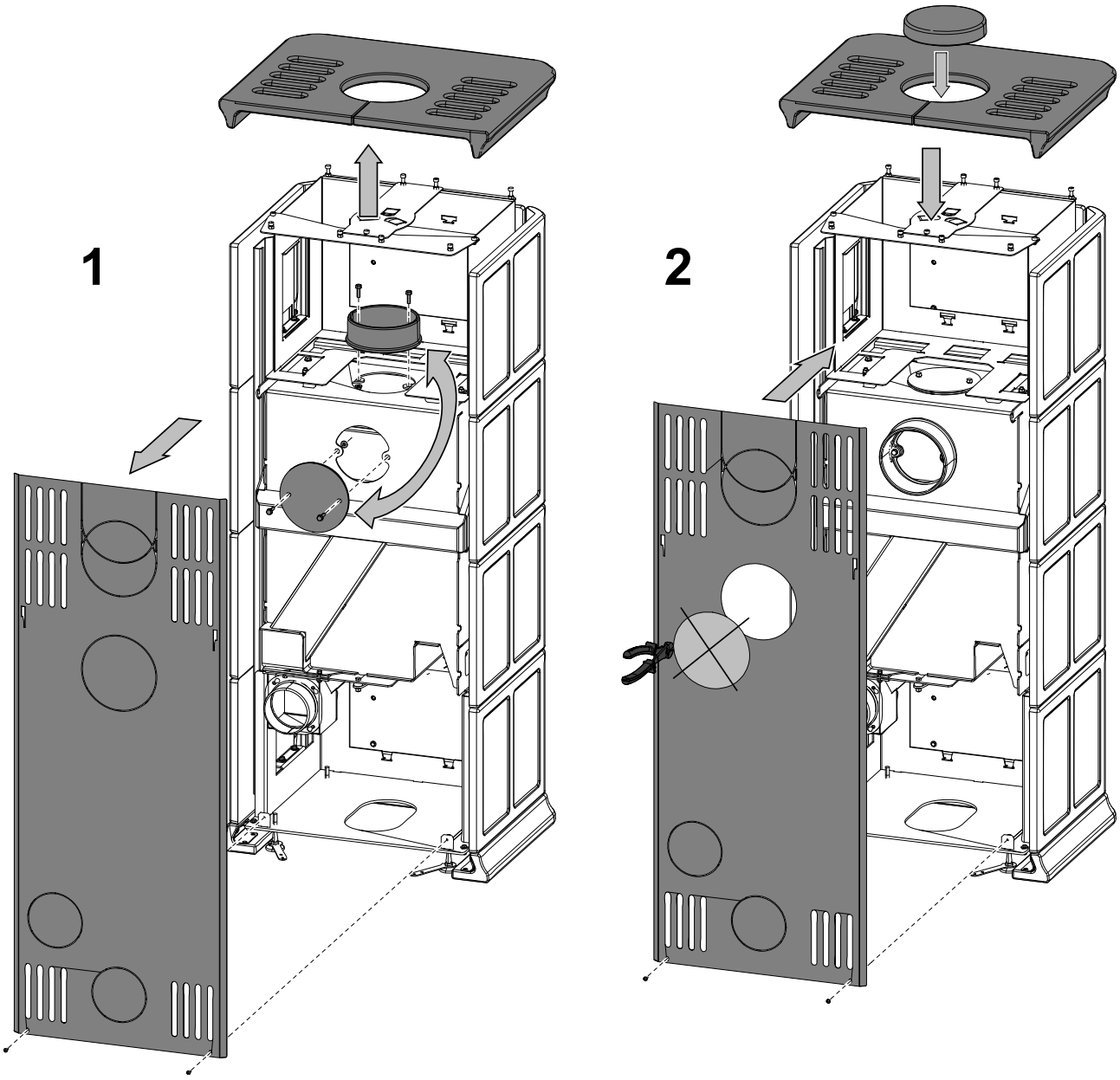

5. Záměna přívodu vzduchu

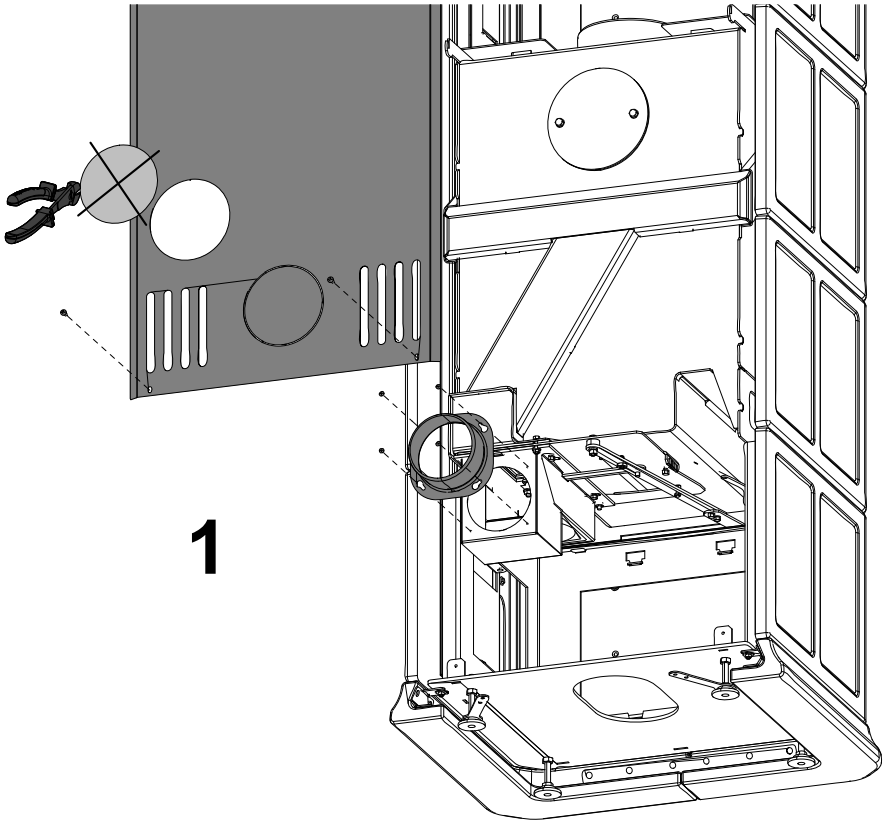

1

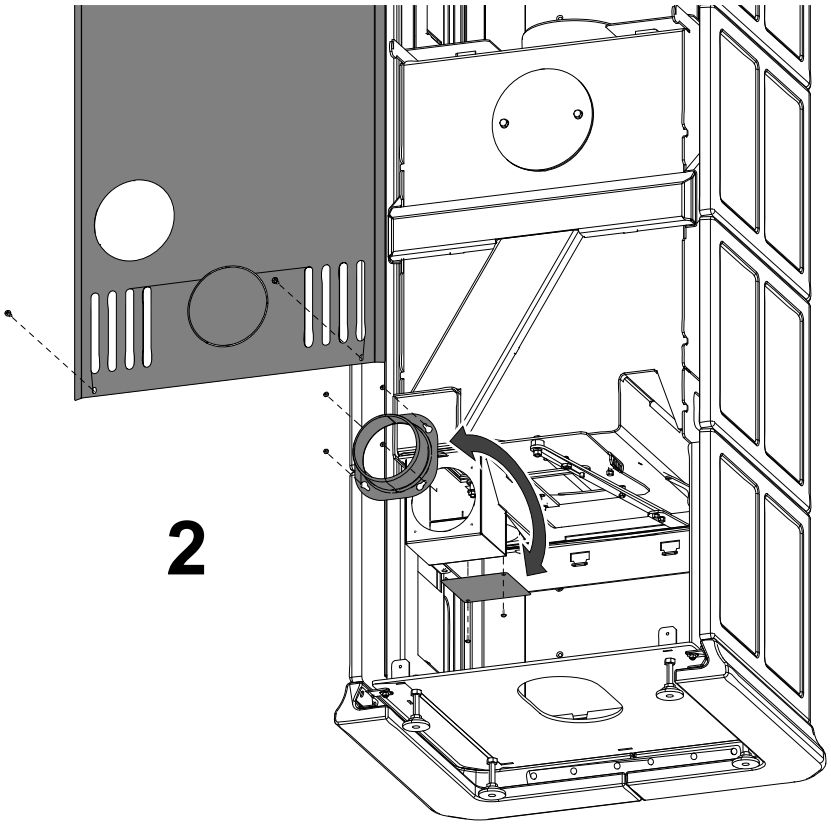

2

6. Zajištění dvířek v otevřené poloze

Dvířka topeniště můžete zajistit v otevřené poloze, aby bylo čištění pohodlnější. K zajištění dveří použijte západku, viz obrázek níže.

VAROVÁNÍ

Nikdy netopte v kamnech s otevřenými dvířky!

