Bevezetés

Köszönjük szépen, hogy megvásárolta termékünket!

A fűtőberendezés leírása részletes információkat nyújt a fűtőberendezés felépítéséről, műszaki adatairól és működéséről.
Javasoljuk, hogy figyelmesen olvassa el ezt az információt. Ez segít elkerülni a lehetséges hibákat a telepítés és üzemeltetés során.

A részletes telepítési és üzemeltetési feltételeket az Általános kezelési utasításban találja (a szállítási terjedelemben található).

Megjegyzések a szövegben



A legfontosabbak a FIGYELMEZTETÉS jelzéssel ellátott megjegyzések. A FIGYELMEZTETÉS jelzéssel ellátott megjegyzések a fűtőberendezés károsodásának vagy sérülésének súlyos kockázatára figyelmeztetnek.



A Figyelmeztetés feliratú megjegyzés a fűtőtest esetleges károsodására figyelmeztet.



A „Fontos” feliratú megjegyzés a fűtőberendezés működésével kapcsolatos fontos információkra hívja fel a figyelmet.



Így a megjegyzés olyan információkra hívja fel a figyelmét, amelyek általánosságban fontosak a fűtőberendezés működése szempontjából.

Gépi fordítás - nincs ellenőrizve.
A változatlan eredeti a dokumentum végén.

Tartalomjegyzék

1. Műszaki leírás 1
2. Alkatrészlista 2
2.1. A modell teljes lebontása 2
2.2. A1 részlet..... 4
3. Könnyű vezérlés 6
4. A tartozék tisztítására vonatkozó utasítások..... 7

Gépi fordítás - nincs ellenőrizve.
A változatlan eredeti a dokumentum végén.

Teljes modellfelvétel			
Pozíció	**Név**	**Összeg**	**Cikkszám**
A1	Öntöttvas tűztérajtó (garnitúra)/fekete	1 db	0619018155300
B1	Zárócsap (teljes)	1 db	0619018165007
B2	Tűztér ajtó zsanér (készlet)	1 db	0619018155005
1	Hamutartó	1 db	0432317005600
2	Korlát/fekete	1 db	0419018155006
3	Tűzálló betonrács	1 db	0619018155552
4	Tűzálló bélés – alsó rész (30x114x345)	2 db	0619018155554
5	Tűzálló bélés – bal oldali (85x295x342)	1 db	0619018155551
6	Tűzálló bélés – hátul (35x185x530)	1 db	0619018155553
7	Tűzálló bélés – jobb (85x295x342)	1 db	0619018155511
8	Szabályozó rúd/fekete	1 db	0435215005011
9	Keret/fekete	1 db	0435215005420
10	Csempézett homlokzat/méhsejt	1 db	0435215005120
10	Csempézett homlokzat/elefántcsont	1 db	0435215015120
10	Csempézett homlokzat/zöld	1 db	0435215025120
11	Csempézett szegélyléc/méhsejt	1 db	0435215005150
11	Csempézett lábazat/elefántcsont	1 db	0435215015150
11	Csempézett lábazat/zöld	1 db	0435215025150
12a	Csempézett bal oldal/méhsejt	3 db	0435215005113
12a	Csempézett bal oldal/elefántcsont	3 db	0435215015113
12a	Csempézett bal oldal/zöld	3 db	0435215025113
12b	Csempézett jobb oldal/méhsejt	3 db	0435215005133
12b	Csempézett jobb oldal/elefántcsont	3 db	0435215015133
12b	Csempézett jobb oldal/zöld	3 db	0435215025133
13a	Oldalsó tartó - bal/fekete	1 db	0435215005110
13b	Oldalsó tartó - jobb/fekete	1 db	0435215005130
14	Árnyékolás	1 db	0435215005426
15	Hosszabbító tömítőzsinór 10x4 mm	1850 mm	0040210040005
16	Nyílás	2 db	0619018155149
17	Nyílás	1 db	0619018155148
18	Tartó/fekete	1 db	0435215005425
19	Csempézett karnis/méhsejt	1 db	0435215005140
19	Csempézett karnis/elefántcsont	1 db	0435215015140
19	Csempézett karnis/zöld	1 db	0435215025140

Gépi fordítás - nincs ellenőrizve.
A változatlan eredeti a dokumentum végén.

20	Felső fedél/fekete	1 db	0435215005160
21	Tisztítópálca/fekete	1 db	0619018157167
22	Hátlap/fekete	1 db	0435215005423
23	Külső levegőellátás (Ø100)	1 db	0088500050008
24	Levegőmodul	1 db	0619068156500
P	Talapzat/fekete	1 db	0435215005500
N	Hosszabbító/fekete	1 db	0619018155150

2.2. A1 részlet

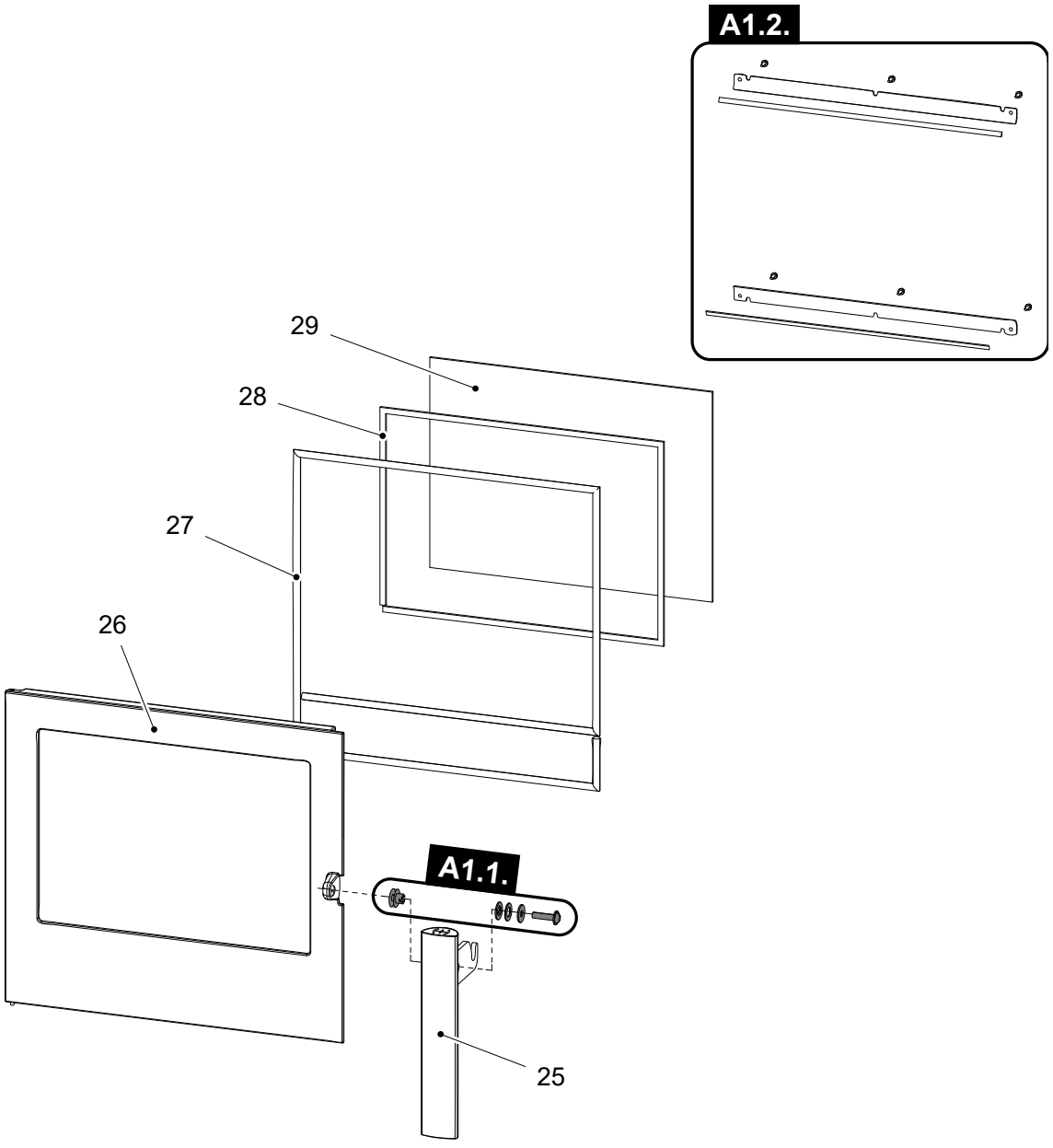

A1 részlet			
Pozíció	**Név**	**Összeg**	**Cikkszám**

Gépi fordítás - nincs ellenőrizve.
A változatlan eredeti a dokumentum végén.

A1.1. + 25	Tűztér ajtó karzár (teljes készlet) + kilincsrögzítők – készlet	1 db	0420114017301
A1.2.	Pohártartó – szett/fekete	1 db	0619018155303
26	Öntöttvas/fekete tűztérajtó	1 db	0619018155301
27	Ajtótömítő zsinór 10 mm	2600 mm	0040300100005
28	Üvegtömítő zsinór 10x4 mm	1700 mm	0040210040005
29	Hőálló üveg (4x370x501)	1 db	0619018155302

Gépi fordítás - nincs ellenőrizve.
A változatlan eredeti a dokumentum végén.

3. Könnyű vezérlés

Mindhárom levegőbemenet (elsődleges, másodlagos, harmadlagos) vezérlése egyetlen szabályozóval.

1. A szabályozó a fűtésre szánt állásban van (A. ábra). Mindhárom levegőbemeneti nyílás (elsődleges, másodlagos, harmadlagos) nyitva van. 2. Az Easy control szabályozó beállítása fűtési üzemmódba (B. ábra).

3. A szabályozó a levegőbemenetek zárására szolgáló állásban van (C. ábra). Egyik bemenet sincs nyitva (elsődleges, másodlagos, harmadlagos). Ez a helyzet csak akkor használatos, ha a kályha nem működik, miután a fűtési folyamat befejeződött.

FIGYELMEZTETÉS

A fűtési folyamat során a levegőbemeneteket tilos elzárni (C. ábra)! Szélsőséges esetekben robbanás következhet be a kályhában, ami üvegszilánkokat, parázs szétszóródását és tüzet okozhat.

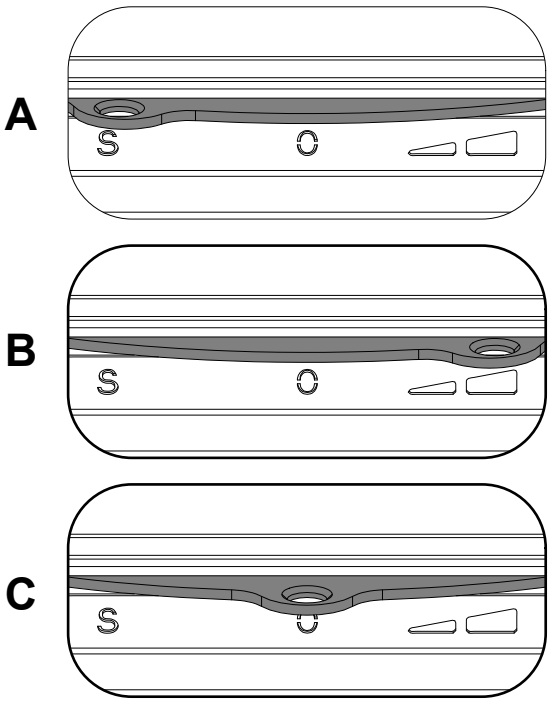

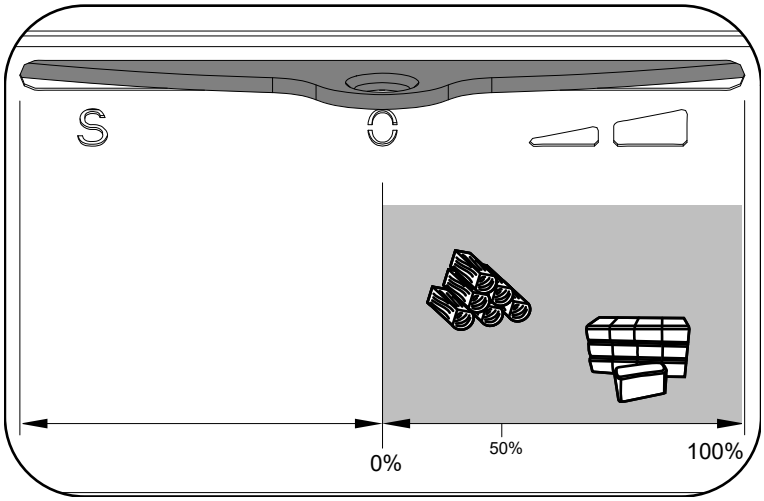

Gépi fordítás - nincs ellenőrizve.
A változatlan eredeti a dokumentum végén.

4. A tartozék tisztítására vonatkozó utasítások

FONTOS

Az ablaktörlő lapátot legalább évente 1 (pl. fűtési szezon előtt), vagy a fűtés intenzitásától függően gyakrabban ajánlott megtisztítani.

1

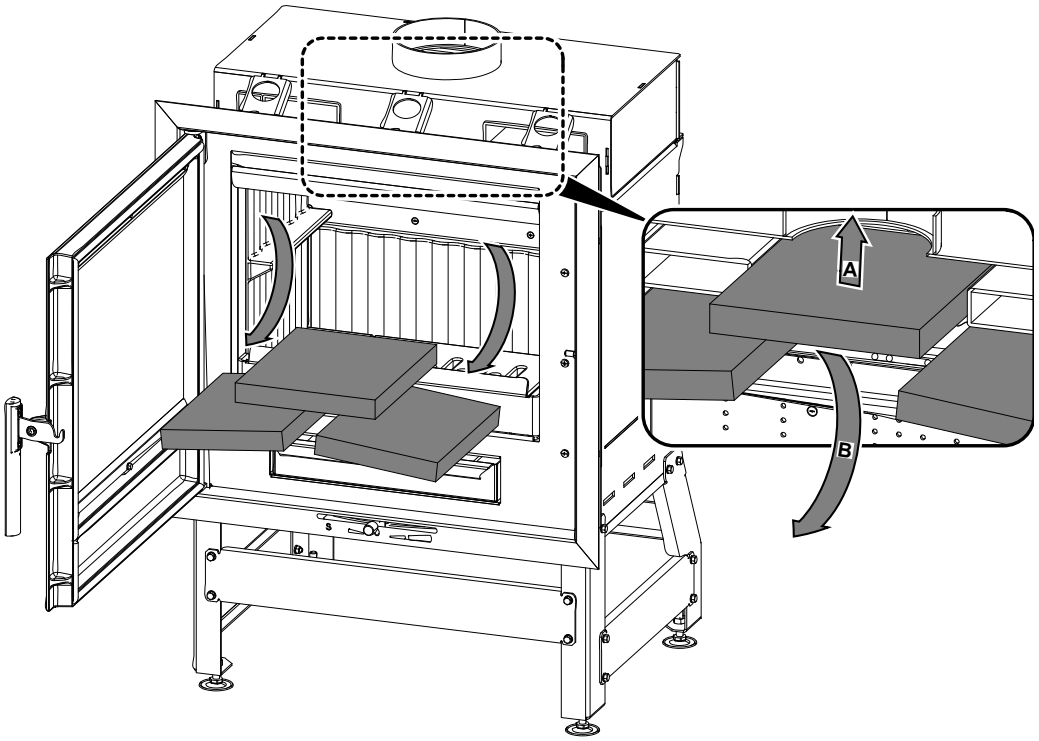

2

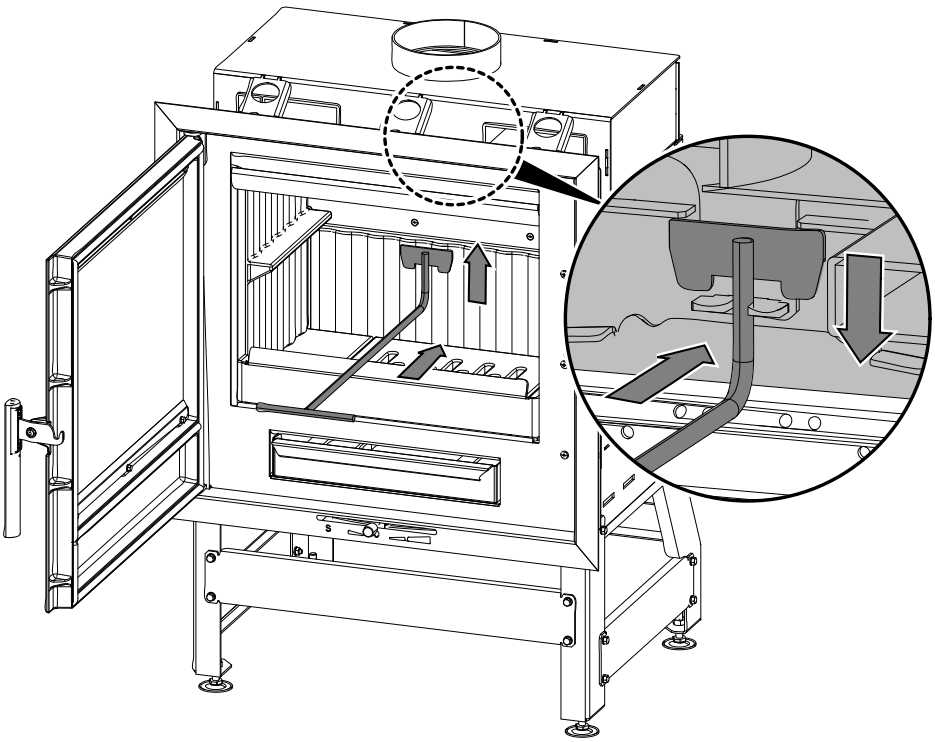

Gépi fordítás - nincs ellenőrizve.
A változatlan eredeti a dokumentum végén.

HAAS + SOHN

Matera

Technická dokumentace
Krbová kamna

CZ

04352151014000b

Úvod

Srdečně děkujeme za zakoupení našeho výrobku!

Popis topidla Vás podrobně seznámí s konstrukcí, technickou specifikací a obsluhou topidla. Doporučujeme seznámit se pozorně s těmito údaji. Vyvarujete se tak případných chyb při vlastní montáži a obsluze.

Podrobné podmínky instalace a obsluhy naleznete ve Všeobecném návodu k obsluze (součást dodávky).

Poznámky v textu



Nejdůležitější jsou poznámky nadepsané **VAROVÁNÍ**. Poznámky nadepsané **VAROVÁNÍ** Vás upozorňují na **vážné nebezpečí poškození topidla či poranění.**



Poznámka nadepsaná **Upozornění** Vás upozorňuje na možná poškození Vašeho topidla.



Poznámka nadepsaná **Důležité** Vás upozorňuje na informace důležité k provozu Vašeho topidla.



Poznámka jako taková Vás upozorňuje zcela obecně na informace důležité k provozu Vašeho topidla.

CZ

Obsah

1. Technický popis 1
2. Seznam náhradních dílů 2
2.1. Celkový rozstřel modelu 2
2.2. Detail A1 4
3. Easy control 6
4. Návod na čištění nástavce 7

1. Technický popis

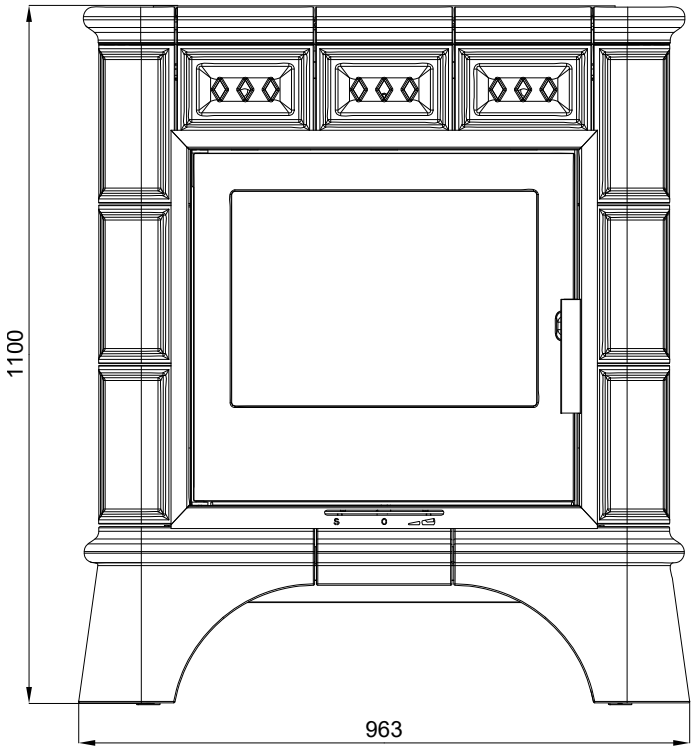

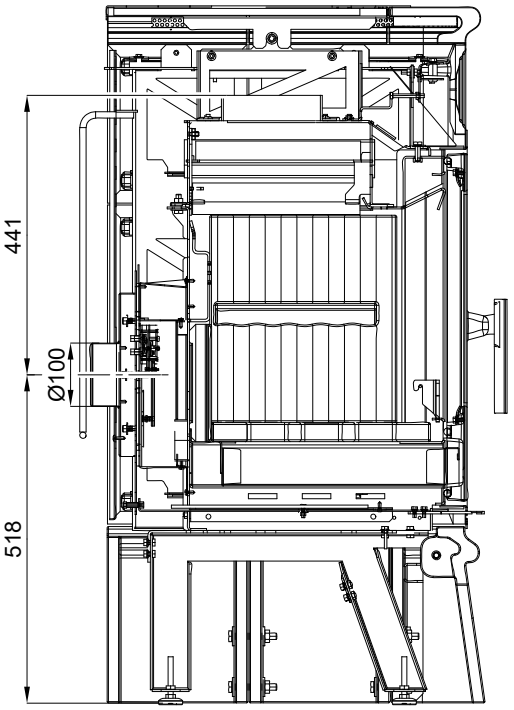

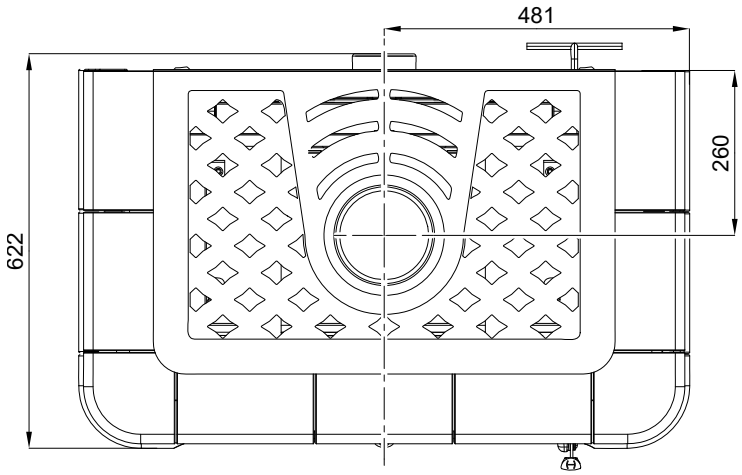

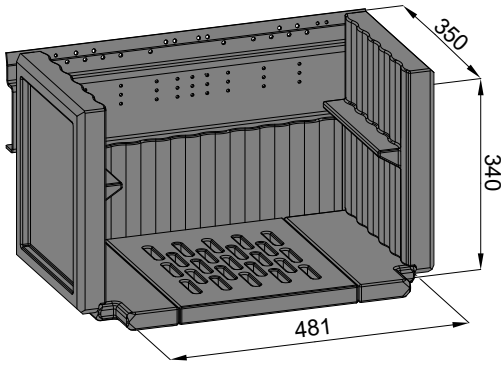

2. Seznam náhradních dílů

2.1. Celkový rozstřel modelu

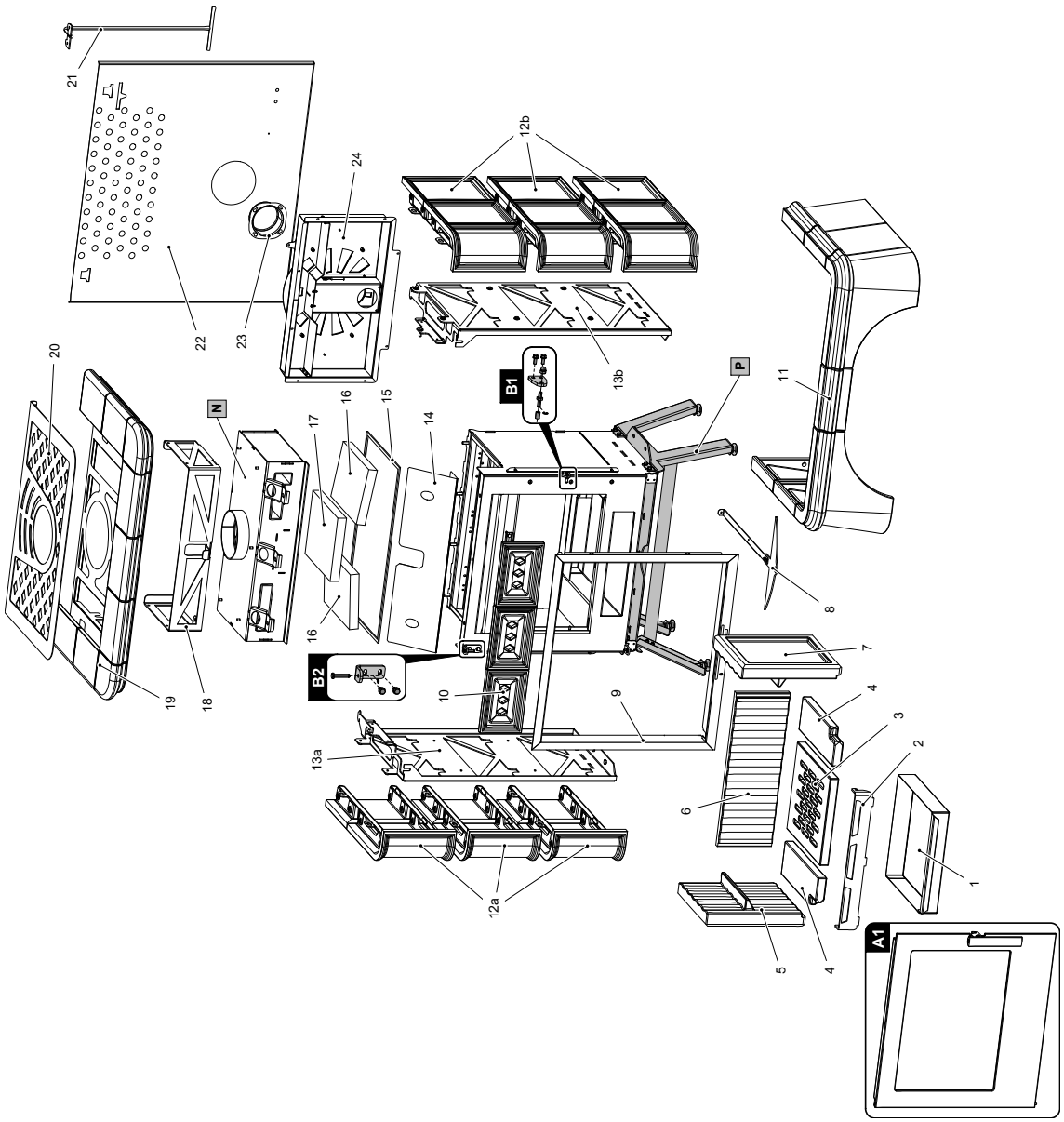

Celkový rozstřel modelu			
Pozice	**Název**	**Množství**	**Číslo zboží**
A1	Dvířka topeniště litinová (komplet)/černá	1 ks	0619018155300
B1	Čep zavírání (komplet)	1 ks	0619018165007
B2	Závěs dvířek topeniště (komplet)	1 ks	0619018155005
1	Popelník	1 ks	0432317005600
2	Zábrana/černá	1 ks	0419018155006
3	Žárobetonový rošt	1 ks	0619018155552
4	Žáruvzdorná vyzdívka – spodní (30x114x345)	2 ks	0619018155554
5	Žáruvzdorná vyzdívka – levá (85x295x342)	1 ks	0619018155551
6	Žáruvzdorná vyzdívka – zadní (35x185x530)	1 ks	0619018155553
7	Žáruvzdorná vyzdívka – pravá (85x295x342)	1 ks	0619018155511
8	Táhlo regulátoru/černá	1 ks	0435215005011
9	Rám/černá	1 ks	0435215005420
10	Kachlové čelo/medovník	1 ks	0435215005120
10	Kachlové čelo/slonová kost	1 ks	0435215015120
10	Kachlové čelo/szelená	1 ks	0435215025120
11	Kachlový sokl/medovník	1 ks	0435215005150
11	Kachlový sokl/slonová kost	1 ks	0435215015150
11	Kachlový sokl/zelená	1 ks	0435215025150
12a	Kachlový bok-levý/medovník	3 ks	0435215005113
12a	Kachlový bok-levý/slonová kost	3 ks	0435215015113
12a	Kachlový bok-levý/zelená	3 ks	0435215025113
12b	Kachlový bok-pravý/medovník	3 ks	0435215005133
12b	Kachlový bok-pravý/slonová kost	3 ks	0435215015133
12b	Kachlový bok-pravý/zelená	3 ks	0435215025133
13a	Držák boku-levý/černá	1 ks	0435215005110
13b	Držák boku-pravý/černá	1 ks	0435215005130
14	Stínění	1 ks	0435215005426
15	Těsnící šňůra nástavce 10x4 mm	1850 mm	0040210040005
16	Clona	2 ks	0619018155149
17	Clona	1 ks	0619018155148
18	Držák/černá	1 ks	0435215005425
19	Kachlová římsa/medovník	1 ks	0435215005140
19	Kachlová římsa/slonová kost	1 ks	0435215015140
19	Kachlová římsa/zelená	1 ks	0435215025140

20	Vrchní kryt/černá	1 ks	0435215005160
21	Táhlo čištění/černá	1 ks	0619018157167
22	Zadní kryt/černá	1 ks	0435215005423
23	Externí přívod vzduchu (Ø100)	1 ks	0088500050008
24	Modul vzduchu	1 ks	0619068156500
P	Podstavec/černá	1 ks	0435215005500
N	Nástavec/černá	1 ks	0619018155150

2.2. Detail A1

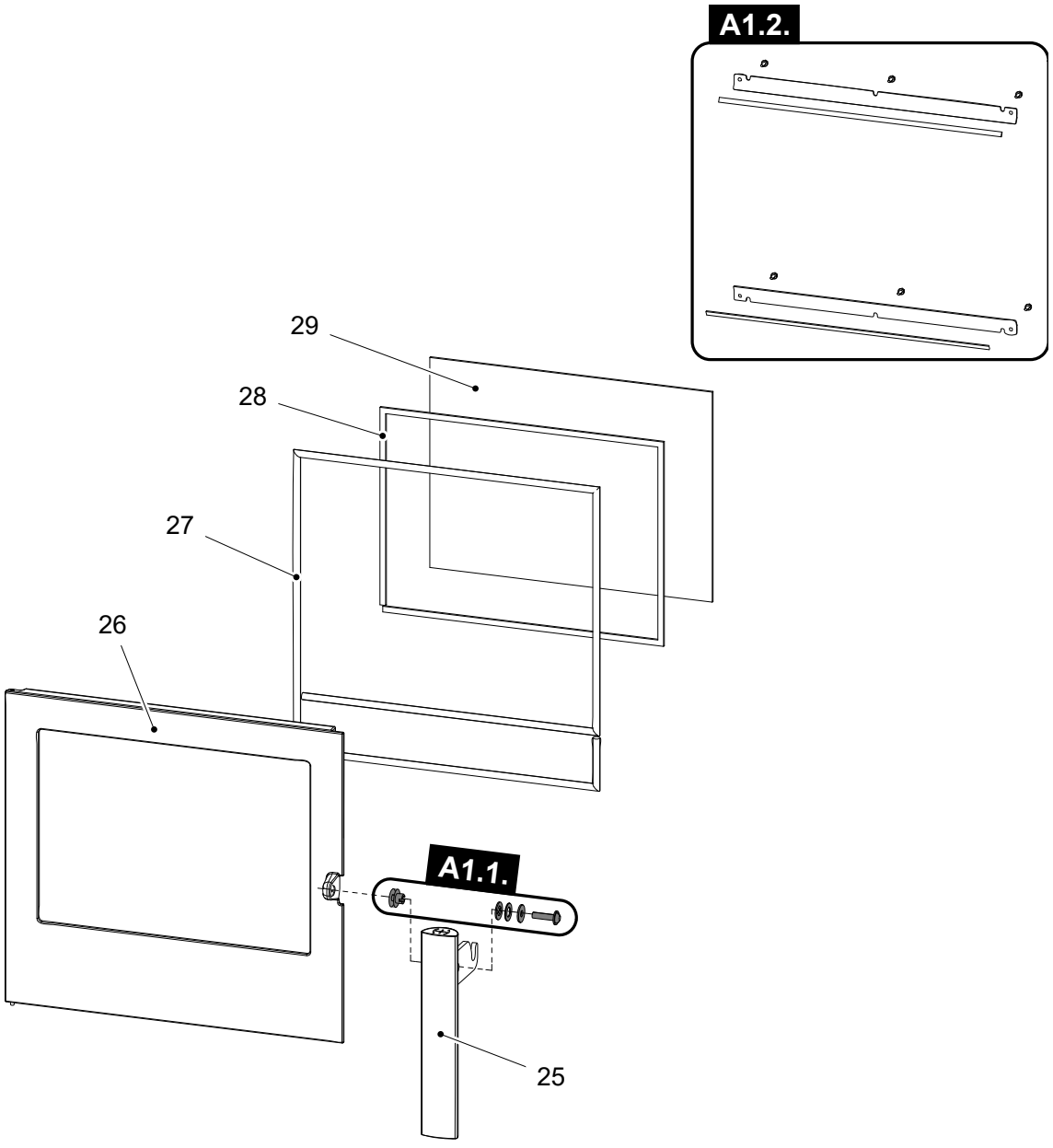

Detail A1			
Pozice	**Název**	**Množství**	**Číslo zboží**

A1.1. + 25	Pákový uzávěr dvířek topeniště (komplet) + spojovací materiál kliky – set	1 ks	0420114017301
A1.2.	Držák skla – set/černá	1 ks	0619018155303
26	Dvířka topeniště litinová/černá	1 ks	0619018155301
27	Těsnící šňůra dveří 10 mm	2600 mm	0040300100005
28	Těsnící šňůra skla 10x4 mm	1700 mm	0040210040005
29	Žáruvzdorné sklo (4x370x501)	1 ks	0619018155302

3. Easy control

Ovládání všech tří přívodů vzduchů (primárního, sekundárního, terciálního) pouze pomocí jednoho regulátoru.

1. Regulátor je v pozici určené pro zátop (obr. A). Jsou otevřeny všechny tři přívody vzduchu (primární, sekundární, terciální).
2. Nastavení regulátoru Easy control v režimu topení (obr. B).
3. Regulátor je v pozici určené pro uzavření přívodů vzduchu (obr. C). Žádný přívod není otevřen (primární, sekundární, terciální). Tato pozice se používá pouze v případě, kdy jsou kamna mimo provoz, po ukončení procesu topení.

VAROVÁNÍ

Během procesu topení nesmí dojít k uzavření přívodů vzduchu (obr. C)! V krajním případě může dojít i k explozi v kamnech a následnému roztříštění skla, rozmetání uhlíků po místnosti a ke vzniku požáru.

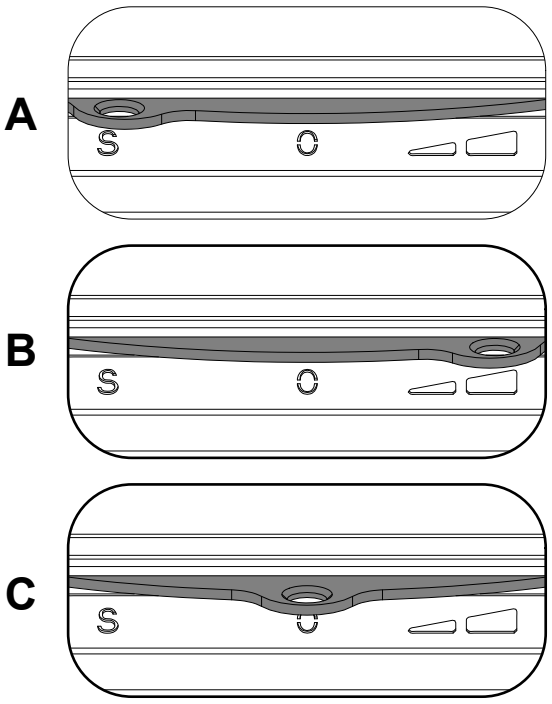

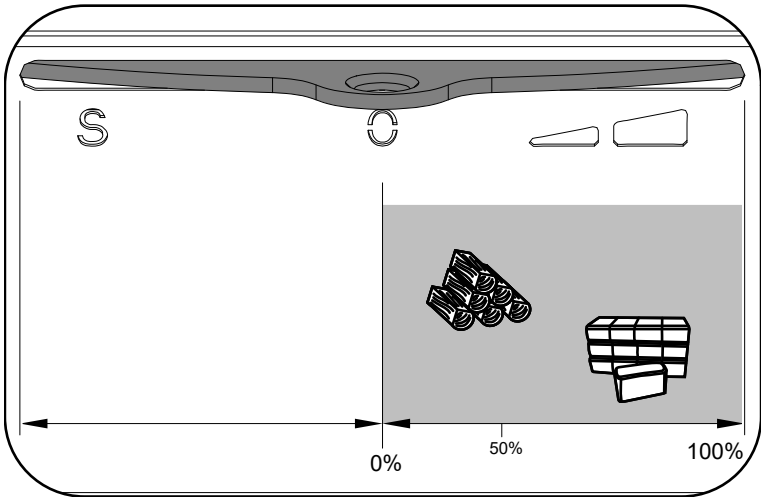

4. Návod na čištění nástavce

DŮLEŽITÉ

Čištění stírací lištou se doporučuje provádět minimálně 1x za rok (např. před topnou sezónou), případně i častěji v závislosti na intenzitě topení.

1

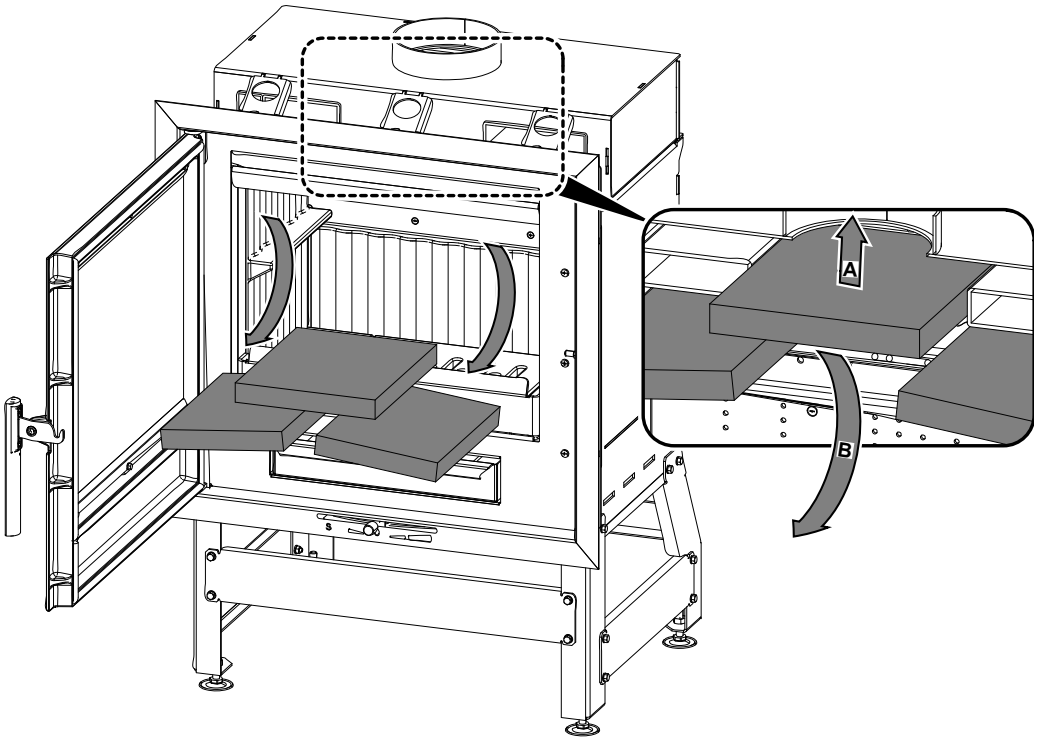

2

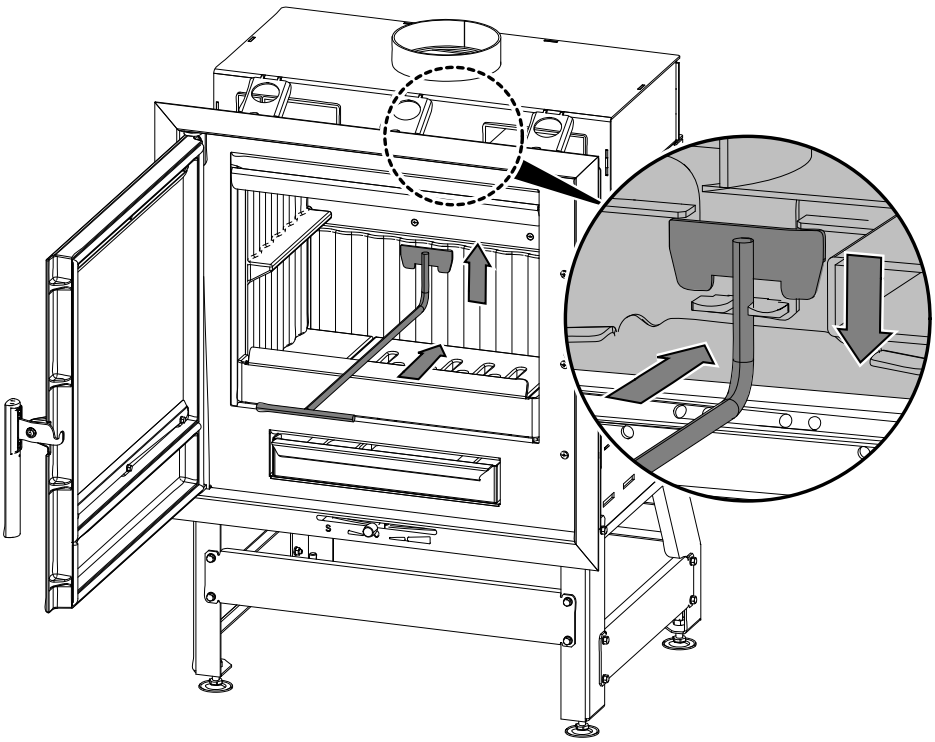

CZ

3

