HAAS+SOHN

Összeszerelési útmutató - Összeszerelési útmutató - Instrukcja montażowa

Werfen - dugó/dugó

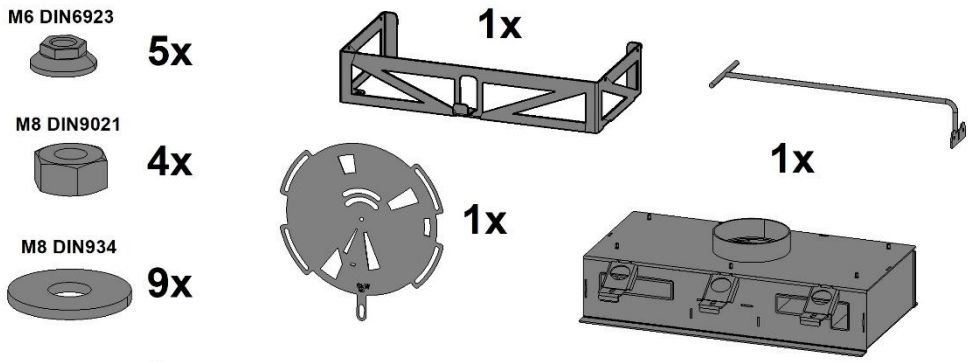

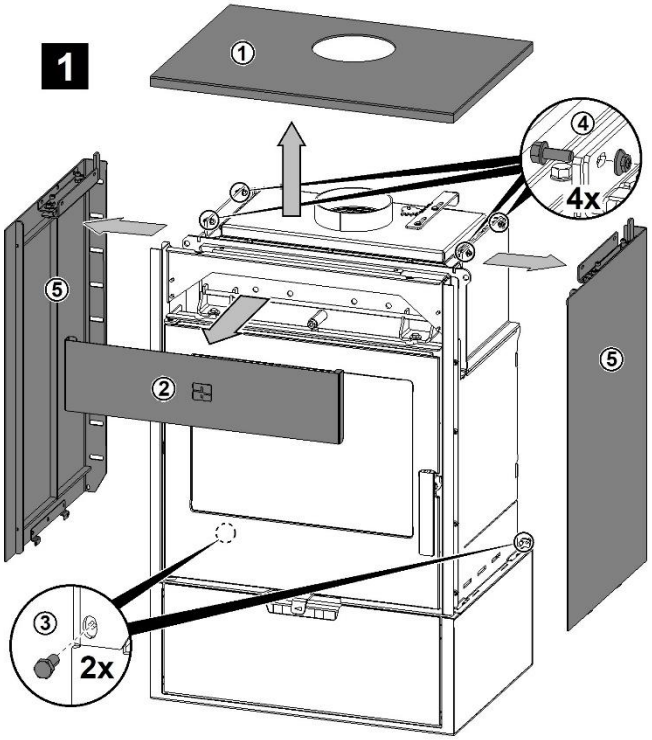

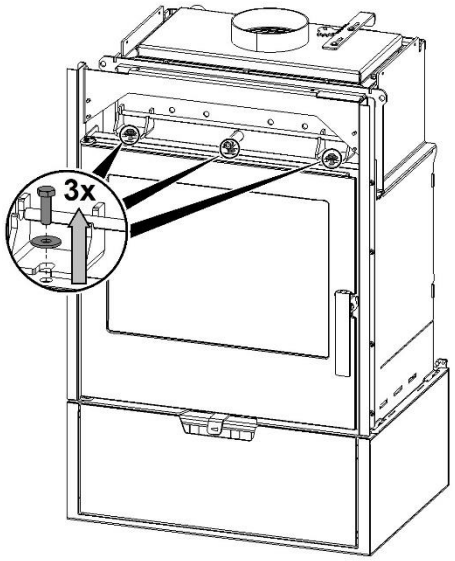

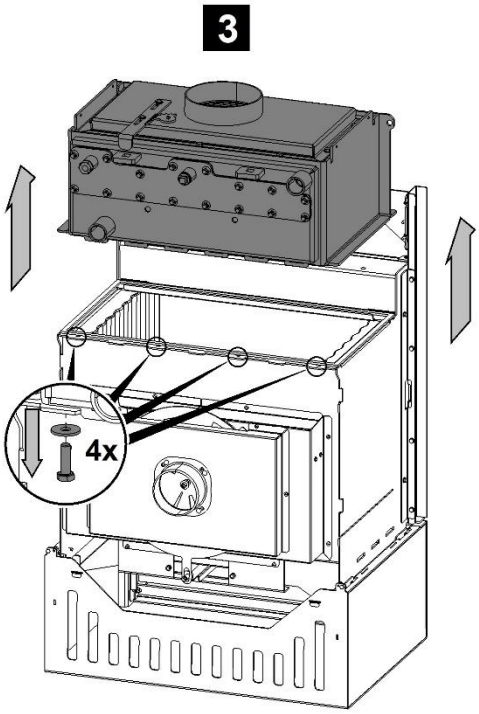

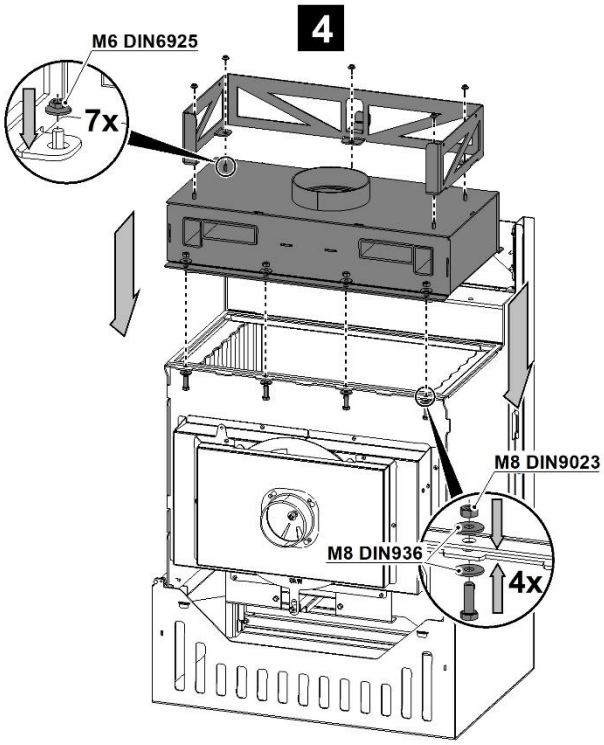

Gépi fordítás - nincs ellenőrizve.
A változatlan eredeti a dokumentum végén.

5

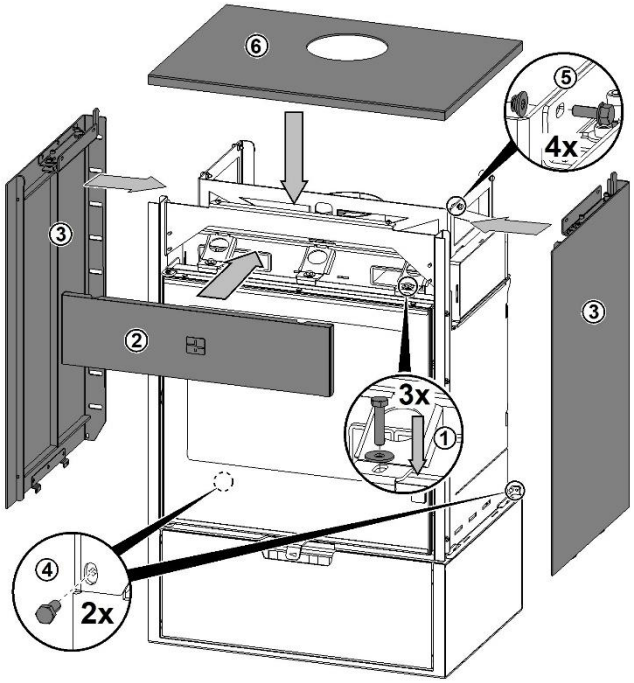

6

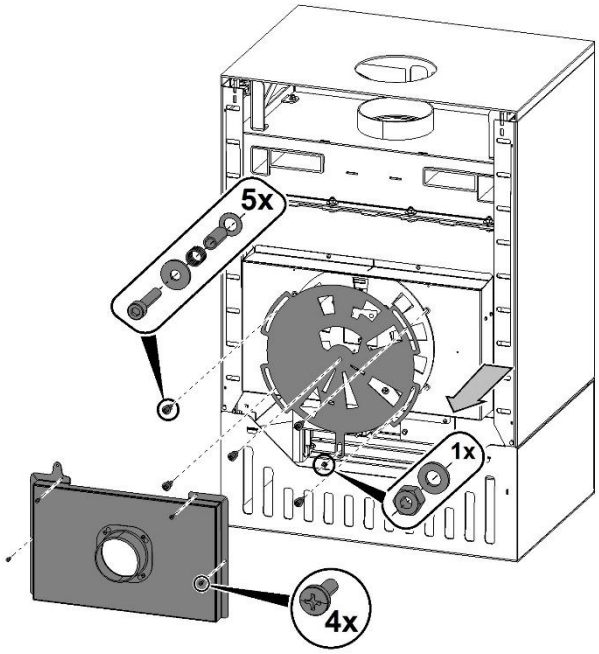

7

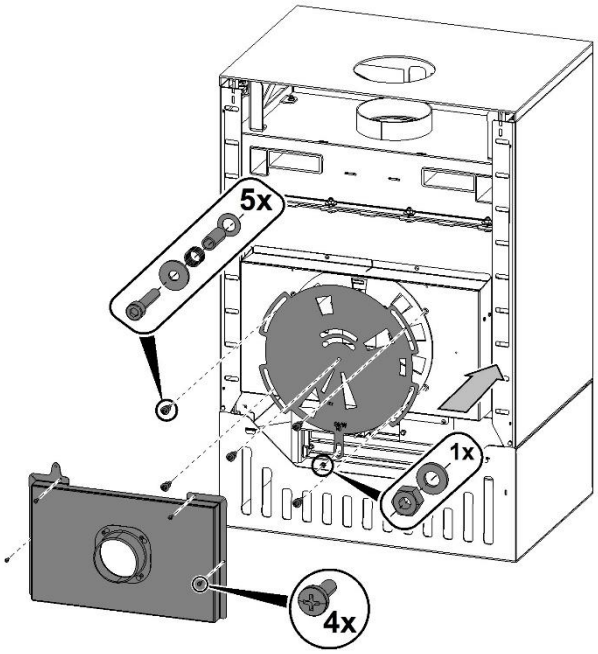

! Figyelem! / Figyelem! / Uwaga!

A betét és alkatrészeinek kezelése több ember együttműködését igényli! A betét és alkatrészeinek kezelése több ember együttműködését igényli! Manipulowanie za wkładki i jej części wymaga współka więcej liczby osób!

A sérült tömítéseket feltétlenül ki kell cserélni! A sérült tömítéseket feltétlenül ki kell cserélni!

Gépi fordítás - nincs ellenőrizve.
A változatlan eredeti a dokumentum végén.

HAAS+SOHN

Montážní návod - Montážny návod - Instrukcja montażowa
Werfen – záslepka/zaślepka

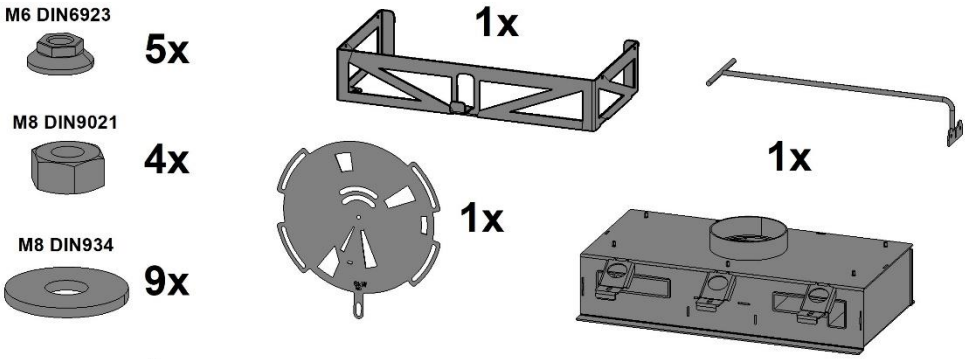

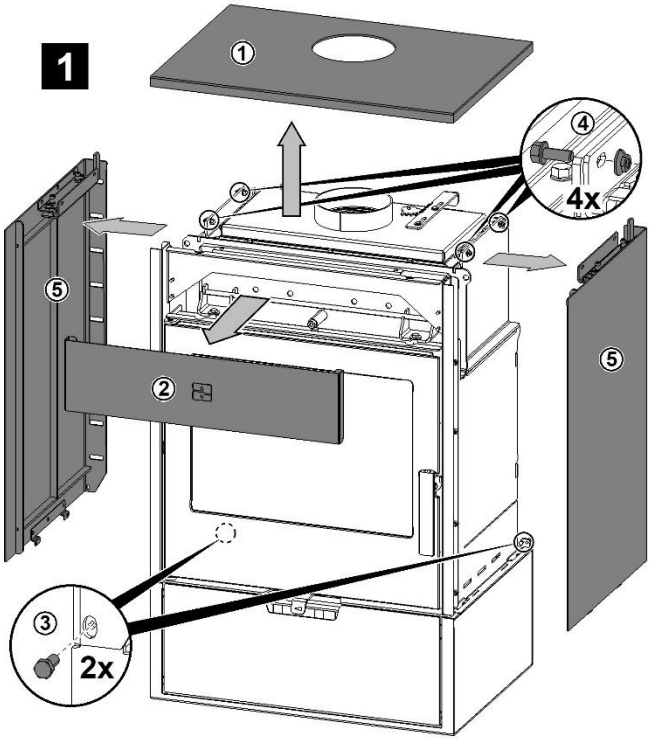

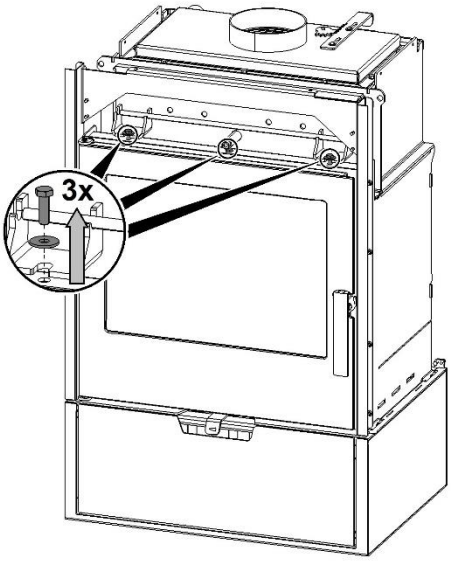

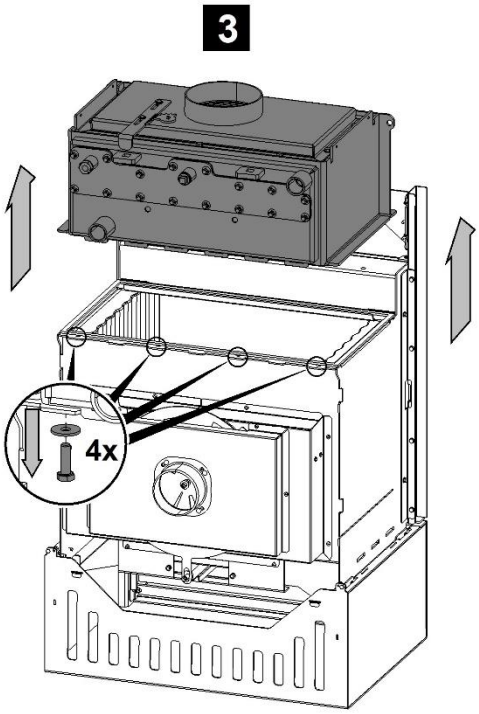

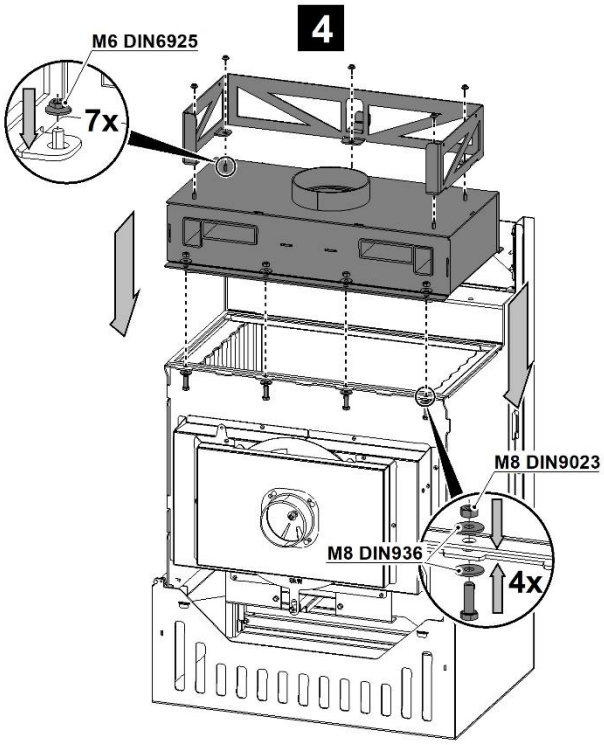

5

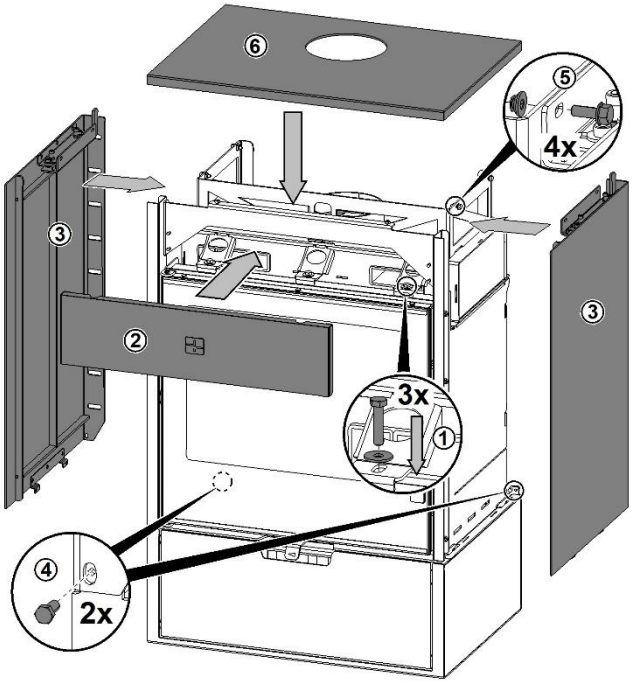

6

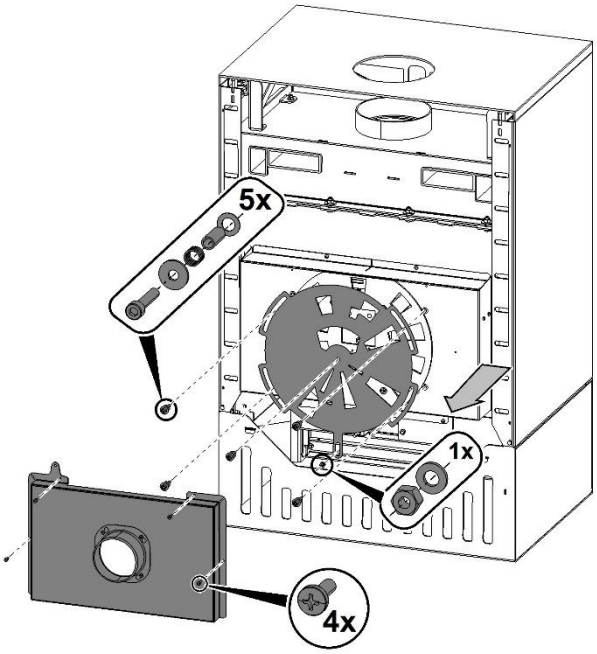

7

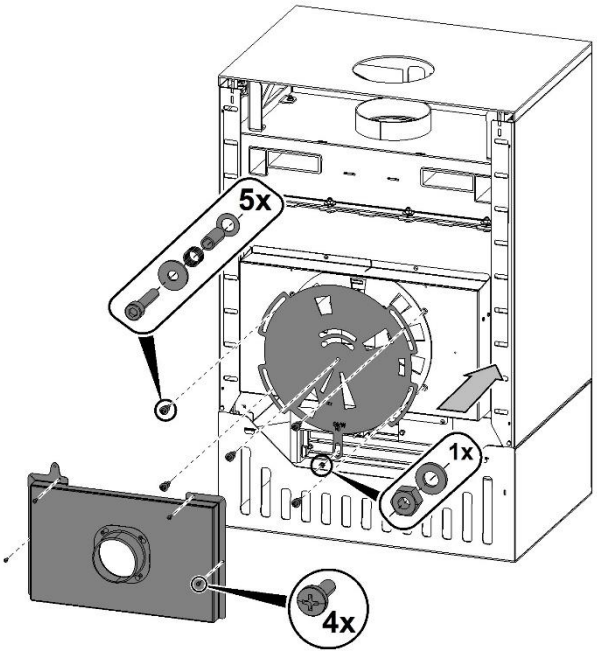

! Upozornění! / Upozornenie! / Uwaga!

Manipulaci s vložkou a jejími částmi vyžaduje spolupráci více osob!
Manipuláciu s vložkou a jej časťami vyžaduje spoluprácu viacerých osôb!
Manipulowanie za wkładki i jej części wymaga współpracy większej liczby osób!

Poškozená těsnění je nutné bezpodmínečně vyměnit!
Poškodené tesnenia je nutné bezpodmienečne vymeniť!
Uszkodzone uszczelki należy bezwarunkowo wymienić!