HAAS+SOHN

Műszaki adatlap kandallóbetéthez
Jonava IV.

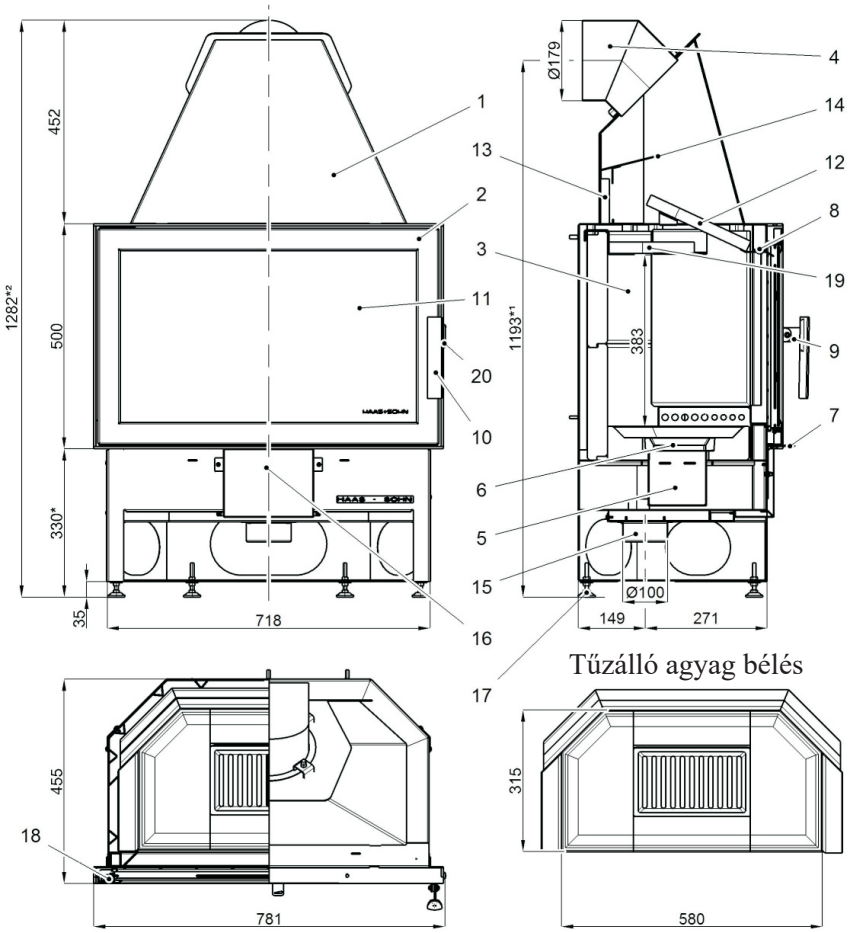

Tűzálló agyag bélés

Megfelelő üzemanyag:
A megfelelő üzemanyag használatával kapcsolatban lásd az Általános kezelési utasítások 2.2. fejezetét, az Üzemanyag címűt.

Helyes működés:
A kandallóbetét helyes és biztonságos kezeléséhez kérjük, olvassa el a következő fejezeteket: 2. Az égési folyamat leírása és 5. Kezelési utasítások az Általános kezelési utasításban.

Megjegyzés: a Genua II kandallókeret használata esetén a méretek 380*, 1243*¹, 1328*² mm-re változnak.

MŰSZAKI LEÍRÁS:

Poz.	Név	Cikkszám	Poz.	Név	Cikkszám
1	Beszúró test	-			
2	Tűztér ajtó	0618018506200			
3	Tűzálló agyag bélés	-			
4	Füstcső nyak (állítható)	0618018016002			
5	Hamutartó	0618018005600			
6	Öntöttvas rostély	0020100130006			
7	Elsődleges levegőszabályozó	-			
8	Másodlagos levegőellátás	-			
9	Hajtókar	0618516075310			
10	Fogantyú fogantyú	0420114005371			
11	Hőálló üveg	0618018025301			
12	Közepes rekesznyílás - szabad	0050500040005			
13	Hátsó függöny - laza	0050500050005			
14	Felső képernyő - rögzített	-			
15	Külső levegőellátás (ø100)	0088500050008			
16	Szívás	0618618015823			
17	Szintező láb	0089000020005			
18	Ajtózáró rugó	0088400060005			
19	Alsó rekeszizom - szabad	0618618005036		Tesnící šňůra dveří 10 mm (2220 mm)	0040300100005
20	Zárócsap	0618118047030		Tesnící šňůra pod sklo 10 mm (2230 mm)	0040710100005
				Tesnící šňůra pod drzáky skla 8x2 (1280 mm)	0040208020006

Ajtótömítő zsinór 10 mm (2220 mm)
Üveg alatti tömítőzsinór 10 mm (2230 mm)
Tömítőzsinór üvegtartók alá 8x2 (1280 mm)

Különleges figyelmeztetés!

A kandallóbetét megfelelő működésének biztosításához gondoskodni kell a megfelelő égési levegőellátásról. akár 15 m3/óra. A legjobb, ha a külső levegőellátó csatlakozót (15. poz.) kívülről csatlakoztatja.

Gépi fordítás - nincs ellenőrizve.
A változatlan eredeti a dokumentum végén.

Gépi fordítás - nincs ellenőrizve.
A változatlan eredeti a dokumentum végén.

HAAS+SOHN

UTASÍTÁSOK AZ ÉGÉSI MÓD SZABÁLYOZÁSÁHOZ:								
Tüzelőanyag	Fűtőteljesítmény		Fűtőteljesítmény		Fűtőteljesítmény			
	100%	33%	100%	33%	100%	33%		
	Tüzelőanyag-adag		Elsődleges levegő		Másodlagos levegő			
Fa rönkök	2,33 kg/h	0,8 kg/h	100%-ban nyitott	50%-os nyitottság	100%-ban nyitott	100%-ban nyitott		

MŰSZAKI ADATOK:	Faipari				
Elért hőteljesítmény (100%)	8,3 kW			Magasság	1282 mm
Névleges hőteljesítmény	8 kW			Szélesség	781 mm
Csökkentett hőteljesítmény (33%)	2,8 kW			Mélység	455 mm
Maximális üzemanyag-adagolás adagoláshoz	2,33 kg/óra			Füstcső átmérője	180 mm
Átlagos füstgázhőmérséklet a füstgázkimenet után	267 °C			Tömeg	148 kg
Száraz füstgáz tömegárama	7,9 g/s			Minimális kéményhuzat a füstcső nyakánál	12 Pa
Energiahatékonyság	80,3 %			Fűtőteljesítmény (átlagos hőveszteség) 8,3 kW-nál	kb. 150 m3
Átlagos CO2-koncentráció	9,9 %			Teljesítménytartomány	2,8 – 8,3 kW
CO-koncentráció a füstgázban 13% O2 mellett	0,1 %				
Az EN 13229 / RRF – 29 12 3110 szabvány szerint tesztelve		CE			

A KANDALLÓBORÍTÁS BESZERELÉSE

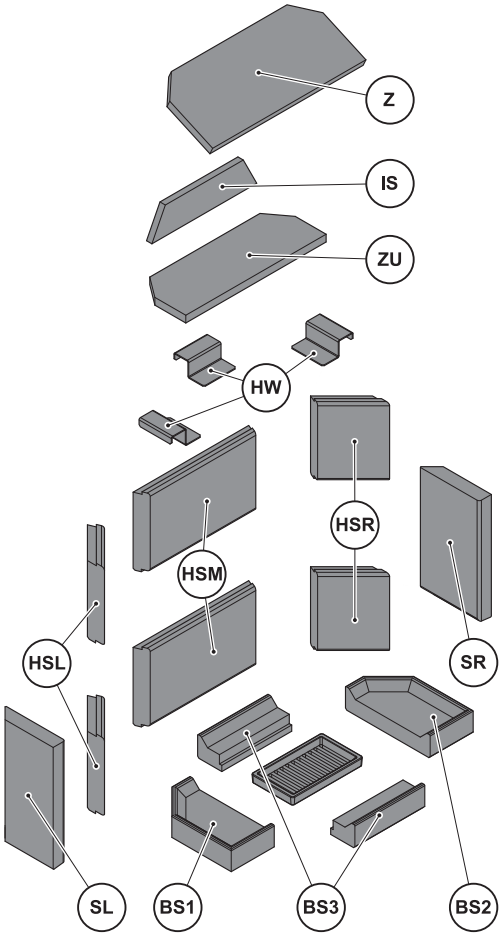

A tűzálló téglák összetétele					
jelzés:	szám:	Cikkszám:	jelzés:	szám:	Cikkszám:
BS1 (bal alsó tégla)	1	0050110490005	HSR (jobb hátsó tégla)	2	0050110070005
BS2 (jobb alsó tégla)	1	0050110500005	HSL (bal hátsó tégla)	2	0050110140005
BS3 (középső alsó tégla)	2	0050110480005	IS (hátsó membrán)	1	0050500050005
SR (jobb oldali tégla)	1	0050110120005	Z (rekesz)	1	0050500040005
SL (bal oldali tégla)	1	0050110110005	HW (rekesznyílás-tartó)	3	0618618005035
HSM (hátsó középső tégla)	2	0050110060005	ZU (alsó membrán)	1	0618618005036

0618018061402f

HAAS+SOHN

TECHNICKÁ DOKUMENTACE
JONAVA IV



SESTAVA GENUA II



SESTAVA TOSKANA



HAAS+SOHN

Technický list pro krbovou vložku
Jonava IV

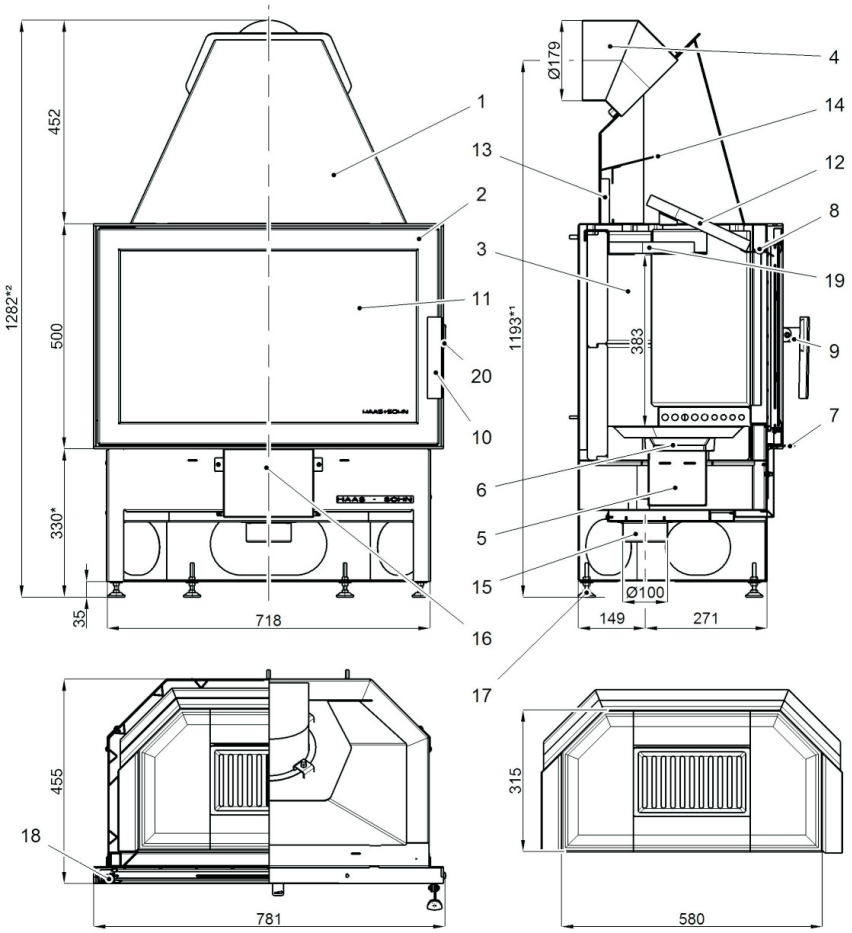

Vhodné palivo:
Pro používání vhodného paliva nahlédněte do kapitoly **2.2 Palivo** ve Všeobecném návodu k obsluze.

Správný provoz:
Pro správné a bezpečné zacházení s krbovou vložkou nahlédněte do kapitol: **2. Popis spalovacího procesu** a **5. Návod k obsluze** ve Všeobecném návodu k obsluze.

Upozornění: při použití krbové obestavby Genua II se rozměr mění na **380***,**1243*¹**, **1328*²** mm.

TECHNICKÝ POPIS :

Poz.	Název	Číslo zboží	Poz.	Název	Číslo zboží
1	Těleso vložky	-			
2	Dvířka topeniště	0618018506200			
3	Šamotová vyzdívka	-			
4	Hrdlo kouřovodu (stavitelné)	0618018016002			
5	Popelník	0618018005600			
6	Litinový rošt	0020100130006			
7	Regulátor primárního vzduchu	-			
8	Přívod sekundárního vzduchu	-			
9	Páka kliky	0618516075310			
10	Madlo kliky	0420114005371			
11	Žáruvzdorné sklo	0618018025301			
12	Clona střední - volná	0050500040005			
13	Clona zadní - volná	0050500050005			
14	Clona horní - pevná	-			
15	Externí přívod vzduchu (ø100)	0088500050008			
16	Přisávání	0618618015823			
17	Štelovací noha	0089000020005			
18	Pružina zavírání dvířek	0088400060005			
19	Clona dolní - volná	0618618005036		Těsnící šňůra dveří 10 mm (2220 mm)	0040300100005
20	Čep zavírání	0618118047030		Těsnící šňůra pod sklo 10 mm (2230 mm)	0040710100005
				Těsnící šňůra pod držáky skla 8x2 (1280 mm)	0040208020006

Zvláštní upozornění!

Pro zajištění správné funkce krbové vložky je nutné zabezpečit dostatečný přívod spalovacího vzduchu až 15m^3/hod. Nejlépe napojením hrdla externího přívodu vzduchu (poz. 15) z venkovního prostoru.

POKYNY PRO OVLÁDÁNÍ REŽIMU SPALOVÁNÍ:								
Palivo	**Výkon topidla**		**Výkon topidla**		**Výkon topidla**			
	100%	**33%**	**100%**	**33%**	**100%**	**33%**		
	Množství paliva		**Primární vzduch**		**Sekundární vzduch**			
Dřevěná polena	2,33 kg/h	0,8 kg/h	otevřen 100%	otevřen 50%	otevřen 100%	otevřen 100%		

TECHNICKÁ DATA:	Dřevo				
Dosažený tepelný výkon (100%)	8,3 kW			Výška	1282 mm
Jmenovitý tepelný výkon	8 kW			Šířka	781 mm
Snížený tepelný výkon (33%)	2,8 kW			Hloubka	455 mm
Maximální dávka paliva pro přiložení	2,33 kg/hod			Průměr kouřovodu	180 mm
Prům. teplota spalin za hrdl. kouřovodu	267 °C			Hmotnost	148 kg
Hmotnostní průtok suchých spalin	7,9 g/s			Minimální tah komína v hrdle kouřovodu	12 Pa
Energetická účinnost	80,3 %			Vytápěcí schopnost (střední tepelné ztráty) při 8,3 kW	cca. 150 m^3
Průměrná koncentrace CO_2	9,9 %			Rozsah výkonů	2,8 – 8,3 kW
Koncentrace CO ve spalinách při 13% O_2	0,1 %				
Zkoušeno dle EN 13229 / RRF – 29 12 3110			CE		

MONTÁŽ OBLOŽENÍ TOPENIŠTĚ

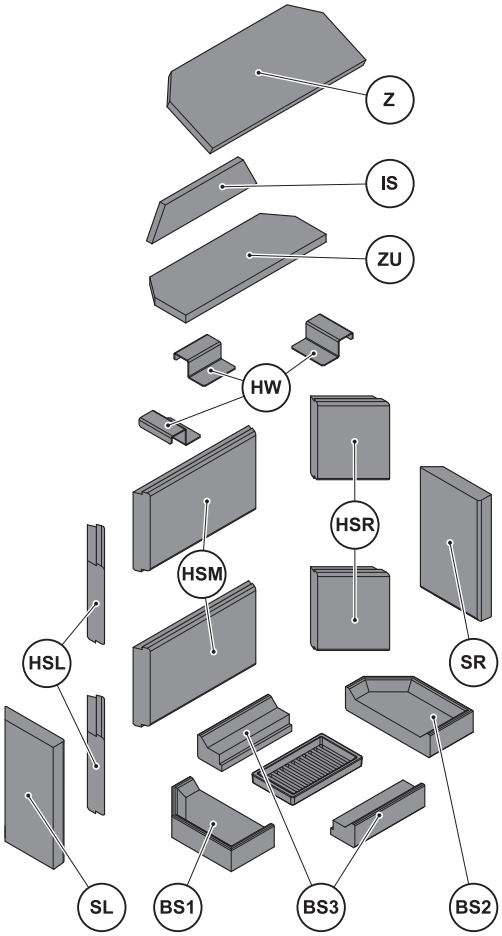

Složení šamotových cihel					
označení:	**počet:**	**číslo zboží:**	**označení:**	**počet:**	**číslo zboží:**
BS1 (cihla spodní levá)	1	0050110490005	HSR (cihla zadní pravá)	2	0050110070005
BS2 (cihla spodní pravá)	1	0050110500005	HSL (cihla zadní levá)	2	0050110140005
BS3 (cihla střední spodní)	2	0050110480005	IS (clona zadní)	1	0050500050005
SR (cihla boční pravá)	1	0050110120005	Z (clona)	1	0050500040005
SL (cihla boční levá)	1	0050110110005	HW (Držák clony)	3	0618618005035
HSM (cihla zadní střední)	2	0050110060005	ZU (Clona dolní)	1	0618618005036