Treviso II hőcserélővel, csempézett lábazattal

Műszaki dokumentáció
Kandalló kályha hőcserélővel

HU

Gépi fordítás - nincs ellenőrizve.
A változatlan eredeti a dokumentum végén.

0433930001400g

Bevezetés

Köszönjük szépen, hogy megvásárolta termékünket!

A fűtőberendezés leírása részletes információkat nyújt a fűtőberendezés felépítéséről, műszaki adatairól és működéséről.
Javasoljuk, hogy figyelmesen olvassa el ezt az információt. Ez segít elkerülni a lehetséges hibákat a telepítés és üzemeltetés során.

A részletes telepítési és üzemeltetési feltételeket az Általános kezelési utasításban találja (a szállítási terjedelemben található).

Megjegyzések a szövegben



A legfontosabbak a FIGYELMEZTETÉS jelzéssel ellátott megjegyzések. A FIGYELMEZTETÉS jelzéssel ellátott megjegyzések a fűtőberendezés károsodásának vagy sérülésének súlyos kockázatára figyelmeztetnek.



A Figyelmeztetés feliratú megjegyzés a fűtőtest esetleges károsodására figyelmeztet.



A „Fontos” feliratú megjegyzés a fűtőberendezés működésével kapcsolatos fontos információkra hívja fel a figyelmet.



Így a megjegyzés olyan információkra hívja fel a figyelmét, amelyek általánosságban fontosak a fűtőberendezés működése szempontjából.

Gépi fordítás - nincs ellenőrizve.
A változatlan eredeti a dokumentum végén.

Tartalomjegyzék

1. Műszaki adatok 1
2. Műszaki leírás 2
3. Alkatrészlista 3
3.1. A modell teljes lebontása 3
3.2. A1 részlet..... 5
4. Méretdiagram..... 6
4.1. Füstgáz elvezető könyök..... 6
4.2. A hőcserélő csatlakoztatása 7
5. Hűtőkör telepítése..... 8
6. Gyújtáscsillapító..... 9
7. Repedések a mázon 10
8. A melegvíz-cserélő szétszerelése..... 11
9. A melegvíz-cserélő telepítése.....18

Gépi fordítás - nincs ellenőrizve.
A változatlan eredeti a dokumentum végén.

FIGYELMEZTETÉS

Előkészítés üzembe helyezés előtt

A kályha elején található távtartókat (lásd az ábrát) a kályha üzembe helyezése előtt el kell távolítani!

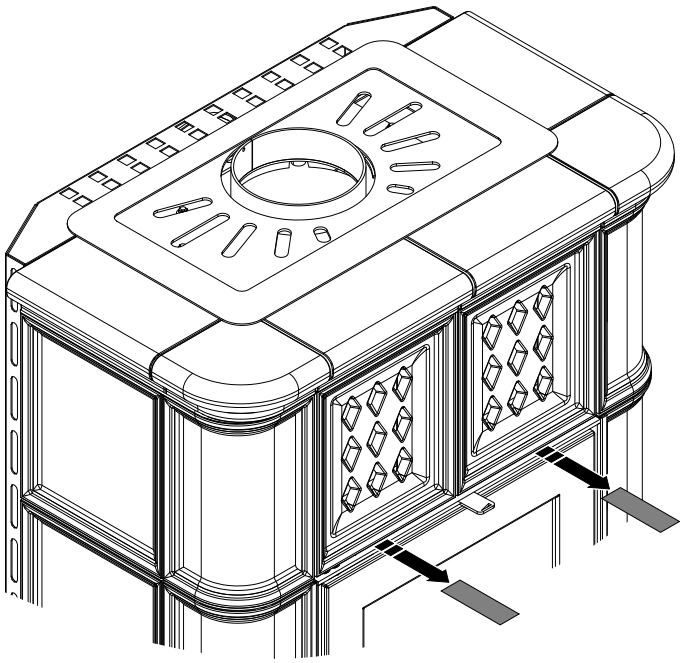

Gépi fordítás - nincs ellenőrizve.
A változatlan eredeti a dokumentum végén.

1. Műszaki specifikáció

Megfelelő üzemanyag:

A megfelelő üzemanyag használatával kapcsolatban lásd az Általános kezelési utasítások 2.2. fejezetét, az Üzemanyag címűt.

Helyes működés:

A kandalló helyes és biztonságos kezeléséhez lásd a következő fejezeteket: 2. Az égési folyamat leírása és 5. Kezelési utasítások az Általános kezelési utasításban.

Az égési mód szabályozására vonatkozó utasítások

Tüzelő-anyag		Fűtőtelje-sítmény	Összeg tüzelőa.	Elsődleges levegő	Másodlagos levegő	harmadlagos levegő
Fa rönkök		100%	2,5 kg/h	10%-os nyitás	85%-ban nyitott	szabályozatlan
Fa rönkök		33%	0,8 kg/h	5%-os nyitottság	30%-os nyitás	szabályozatlan

Műszaki adatok

	Fa rönkök
Elért hőteljesítmény (100%)	8 kW
Névleges hőteljesítmény	8 kW
Csökkentett hőteljesítmény (33%)	2,7 kW
Csak a kályha teste által továbbított teljesítmény	3 kW
Vízmelegítéshez használható teljesítmény	5 kW
Maximális üzemanyag-adagolás adagoláshoz	2,5 kg/óra
Átlagos füstgázhőmérséklet a füstgázkimenet után	294 °C
Száraz füstgáz tömegárama	6,4 g/s
Energiahatékonyság	80,4 %
Átlagos CO2-koncentráció	10,7 %
CO-koncentráció a füstgázban 13% O2 mellett	1144 mg/Nm^3
Por 13% O2-tartalommal	35 mg/Nm^3
Égési levegő mennyisége névleges teljesítményen	19 m3/óra
A ČSN EN 13240:2002/A2:2005 szabvány szerint tesztelve	

Műszaki információk

Magasság	1100 mm
Szélesség	746 mm
Mélység	483 mm
Tömeg	195 kg
Füstcső átmérője	150 mm
A hőcserélő maximális üzemi túlnyomása	0,3 MPa
A hőcserélő víztartalma	17 liter
Ajánlott hőmérséklet-gradiens (t kimenet – t bemenet)	75–60 °C
Minimális kéményhuzat a füstcső nyakánál	12 Pa
Fűtőteljesítmény (átlagos hőveszteség) 8 kW-nál	kb. 148 m3
Állítható teljesítmény	2,7 – 8 kW

Gépi fordítás - nincs ellenőrizve.
A változatlan eredeti a dokumentum végén.

2. Műszaki leírás

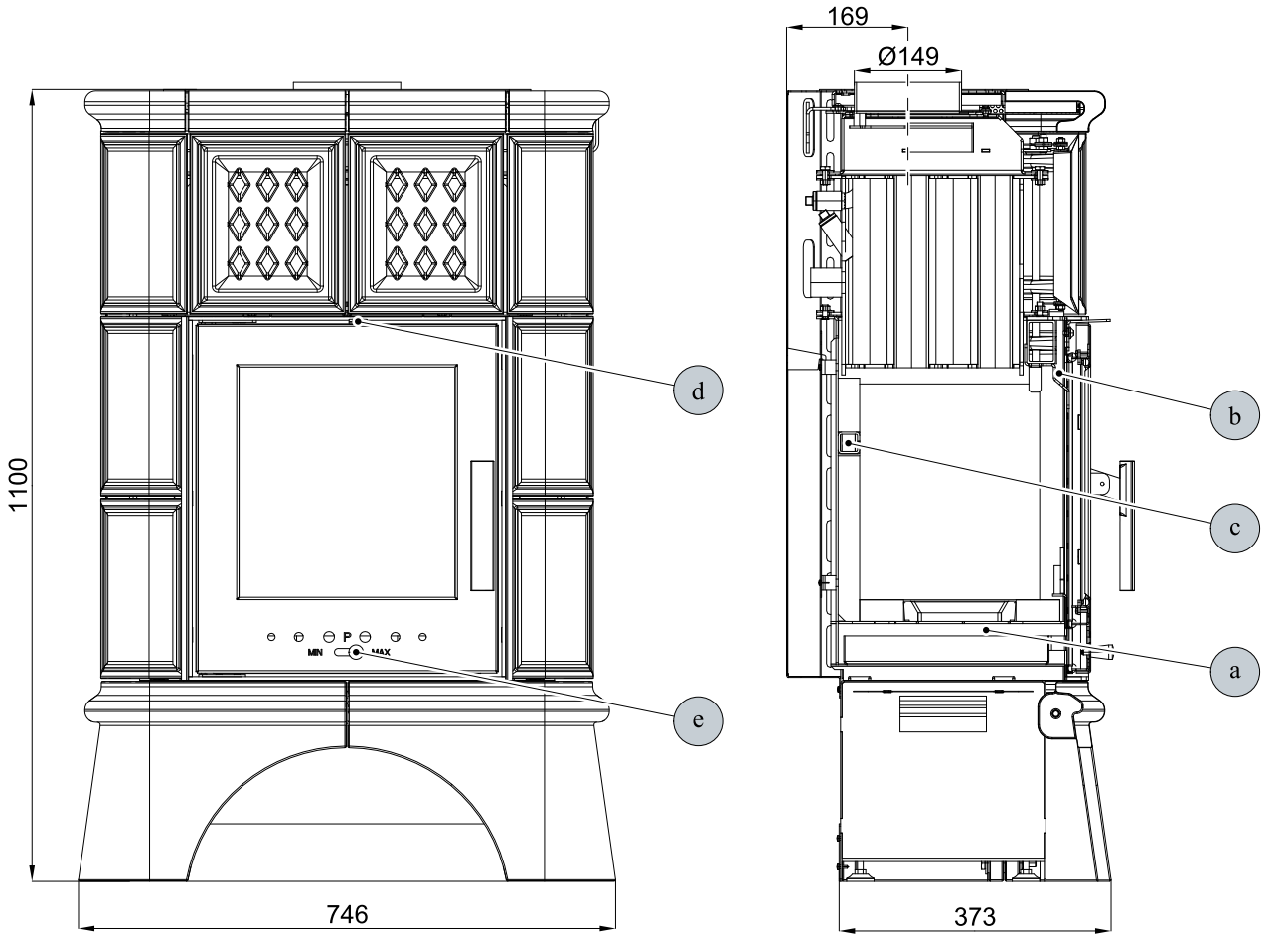

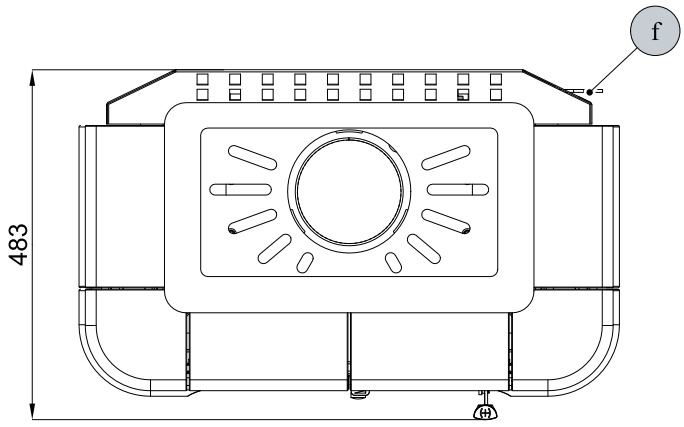

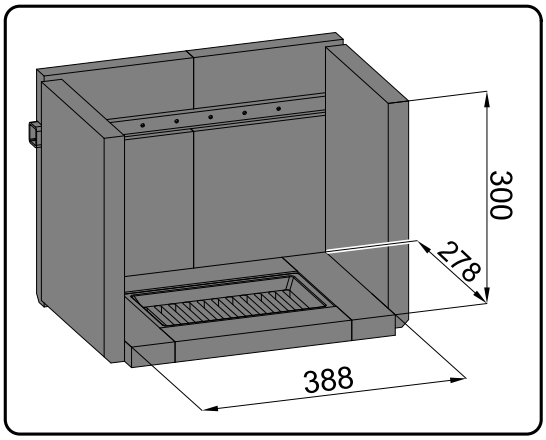

Pozíció	Név
és	Elsődleges levegőellátás
b	Másodlagos levegőellátás
C	Harmadlagos levegő kimenet
d	Másodlagos levegő szabályozó
E	Elsődleges levegőszabályozó
F	Gyújtáscsillapító szabályozó

Gépi fordítás - nincs ellenőrizve.
A változatlan eredeti a dokumentum végén.

Pozíció	Név	Összeg	Cikkszám
Teljes modellfelvétel			
A1	Tűztér ajtó (garnitúra)	1 db	0433900005300
B1	Zsanérrögzítők – felső (készlet)	1 db	0331415005040
B2	Alsó zsanérrögzítők (készlet)	1 db	0331415005045
1	Talapzat/zöld	1 db	0433915006180
1	Talapzat/barna	1 db	0433915026180
1	Talapzat/méhsejt	1 db	0433915036180
1	Alap/elefántcsont	1 db	0433915055180
2	Testfedél tömítőzsinór 10x4 mm	1060 mm	0040210040005
3	Hőcserélő	1 db	0332015006100
4	Testfedél	1 db	0433900005180
5	Füstcső tömítőzsinór 10x4 mm	990 mm	0040210040005
6	Füstcső nyaka	1 db	0433900005187
7	10x4 mm-es tömítőzsinór	1350 mm	0040210040005
8	Felső párkány/zöld	1 db	0332015006102
8	Felső párkány/barna	1 db	0332015026102
8	Felső párkány/méhsejt	1 db	0332015036102
8	Felső párkány/elefántcsont	1 db	0332015056102
9	Felső fedél	1 db	0332015006155
10	Gyújtáscsillapító szabályozó	1 db	0433900005188
11	Hátsó fedél	1 db	0433900005140
12	Árnyékolás	1 db	0332015005020
13	Tűzhely oldala — jobb/zöld	1 db	0332015006101
13	Tűzhely oldala — jobb/barna	1 db	0332015026101
13	Oldalsó tűzhely — jobb/méhsejt	1 db	0332015036101
13	Tűzhely oldala — valódi/elefántcsont	1 db	0332015056101
14	Tűzhely oldala — bal/zöld	1 db	0332015106100
14	Tűzhely oldala — bal/barna	1 db	0332015026100
14	Tűzhely oldala — bal/méhsejt	1 db	0332015036100
14	Tűzhely oldala — bal/elefántcsont	1 db	0332015056100
15	Tűzhely előlap/zöld	1 db	0332015006103
15	Tűzhely előlap/barna	1 db	0332015026103
15	Tűzhely előlap/méhsejt	1 db	0332015036103
15	Tűzhely előlap/elefántcsont	1 db	0332015056103
16	Másodlagos levegő szabályozó	1 db	0433900005009
17	Samott 75x220x30	2 db	0433900005505
18	Samott 220x230x30	2 db	0331415005501
19	Samott 330x250x30	2 db	0050100350005
20	Samott 61x278x30	2 db	0433900005506
21	Samott 61x260x30	2 db	0331415005502
22	Öntöttvas rostély	1 db	0020100130005
23	Hamutartó	1 db	0427715006600
24	Akadály	1 db	0433900005008
25	Ajtótömítő zsinór 10 mm	2000 mm	0040300100005
26	Szintező láb	4 db	0089000020005

Gépi fordítás - nincs ellenőrizve.
A változatlan eredeti a dokumentum végén.

3.2. A1 részlet

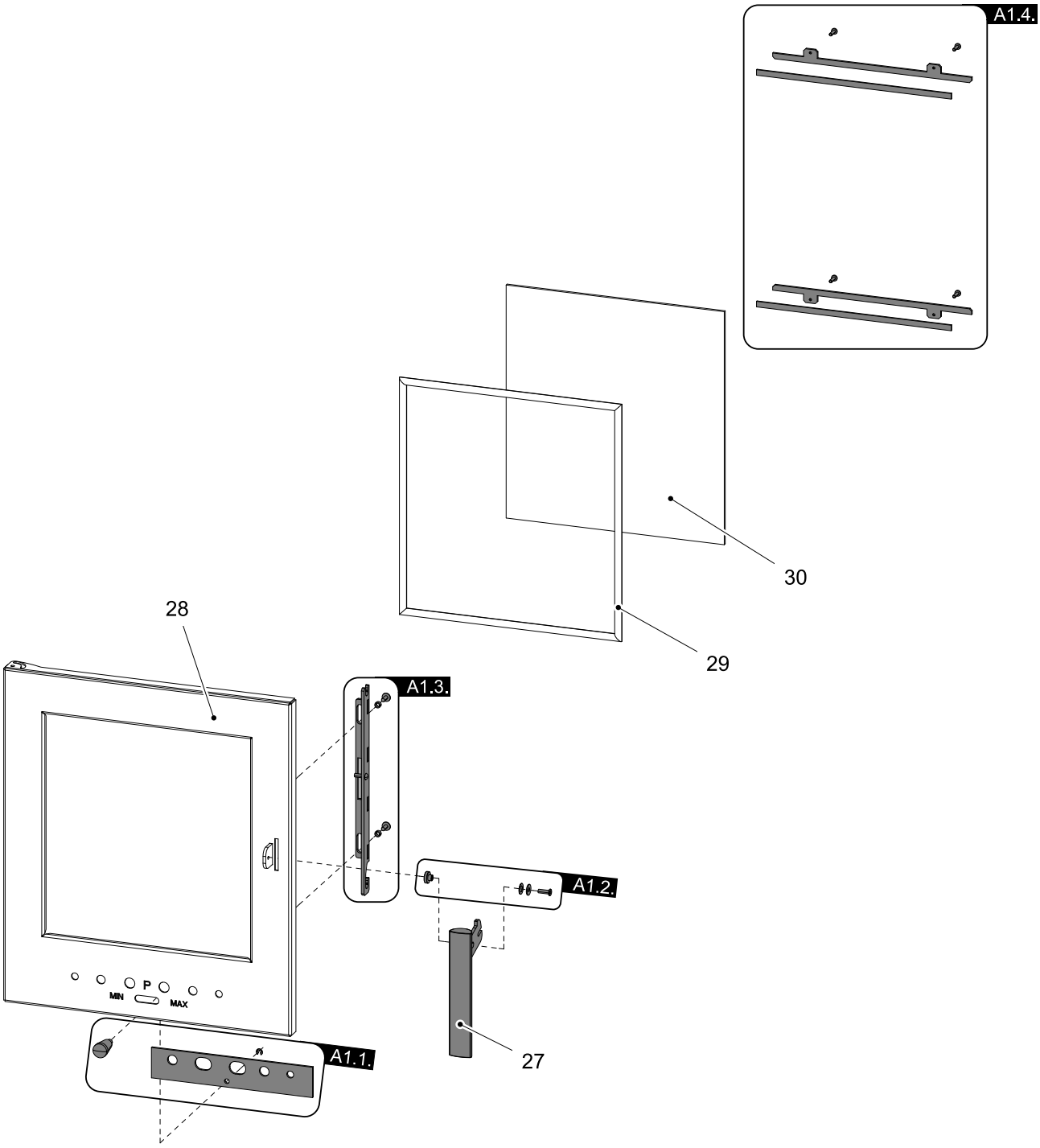

Pozíció	Név	Összeg	Cikkszám
A1 részlet			
27	Tűztér ajtó karzár (teljes készlet)	1 db	0433615025318
A1.1.	Elsődleges levegőszabályozó – beállítása	1 db	0430815006306
A1.2.	Fogantyúrögzítők - készlet	1 db	0081010180005
A1.3.	Zárórúd - készlet	1 db	0331415017330
A1.4.	Pohártartó készlet	1 db	0331415006306
28	Tűztér ajtó (hegesztett rész)	1 db	0332015007200
29	Üvegtömítő zsinór 10 mm	1350 mm	0040710100005
30	Hőálló üveg (318x338)	1 db	0332015005304

Gépi fordítás - nincs ellenőrizve.
A változatlan eredeti a dokumentum végén.

4. Méretdiagram

4.1. Füstgáz elvezető könyök

Jegyzet

A füstgáz elvezető könyök külön tartozékként kerül szállításra.

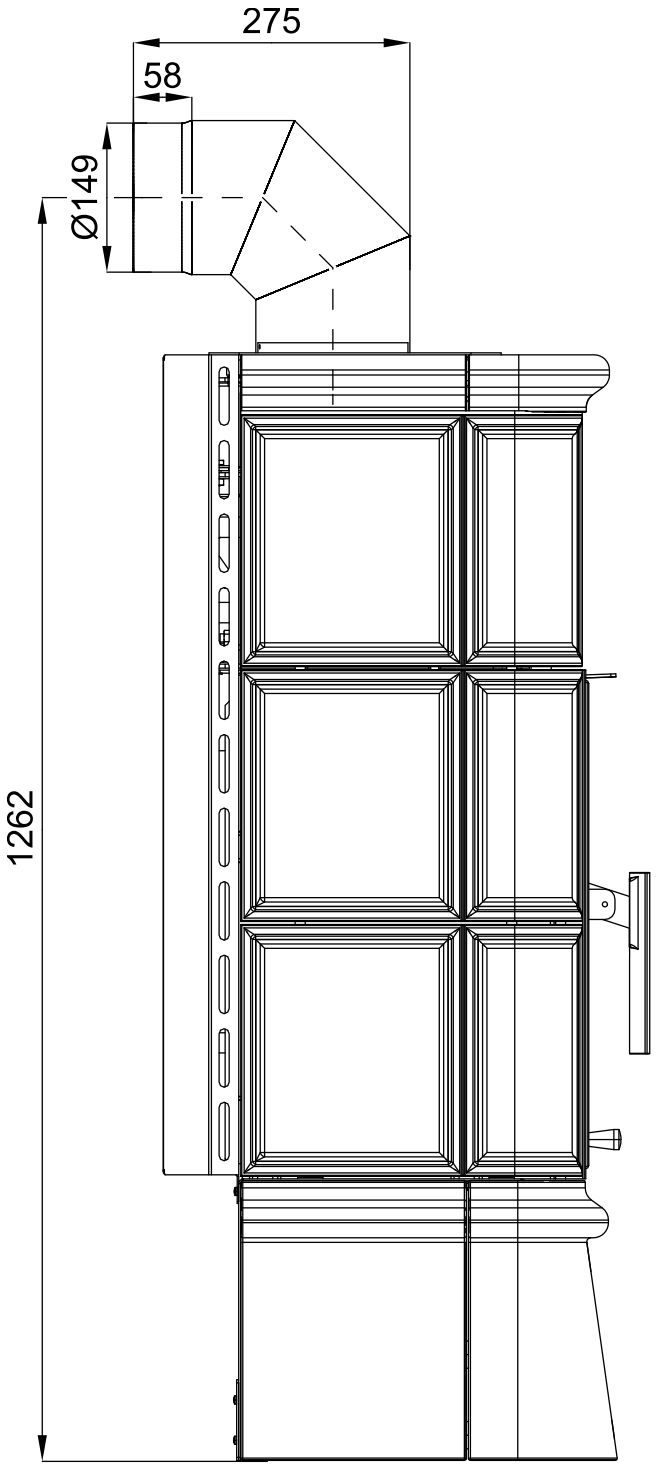

Gépi fordítás - nincs ellenőrizve.
A változatlan eredeti a dokumentum végén.

4.2. A hőcserélő csatlakoztatása

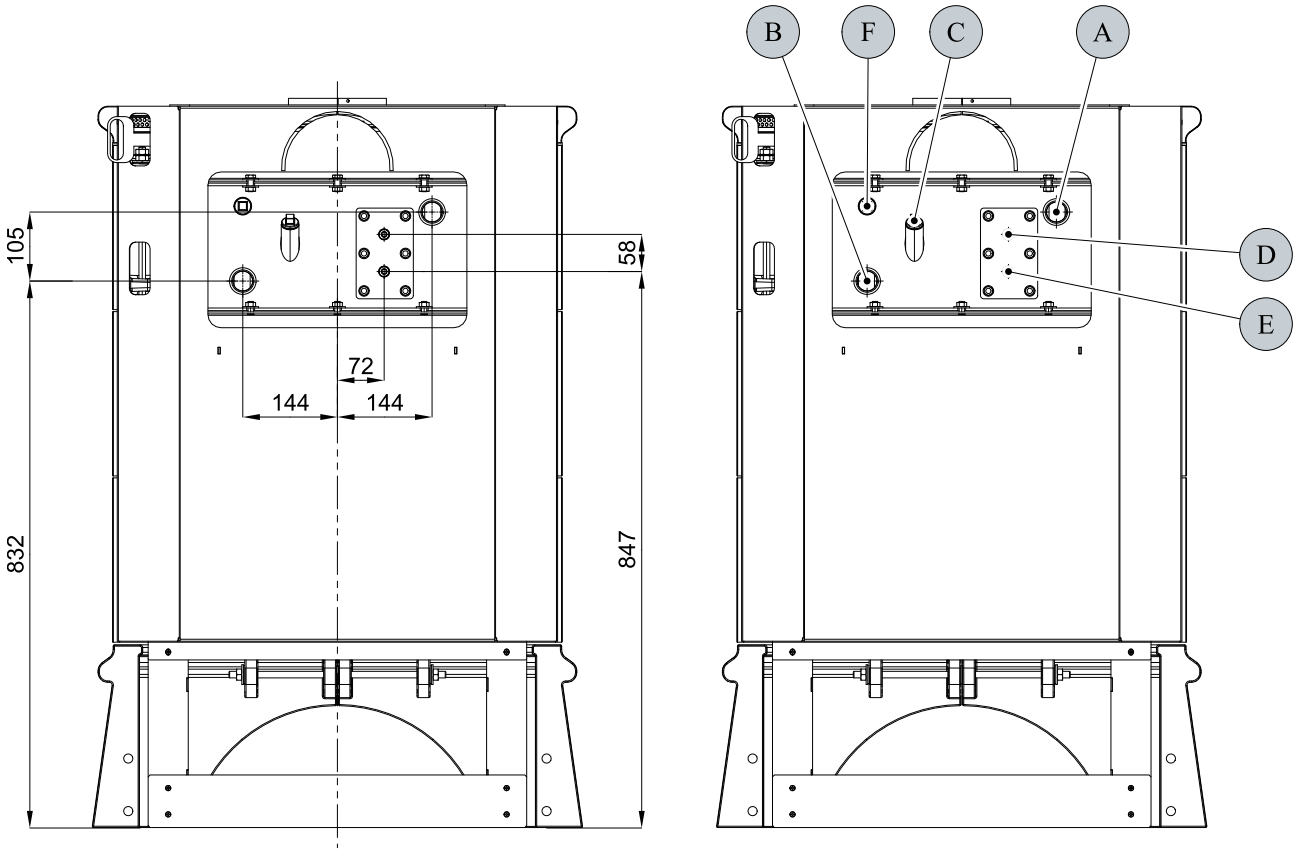

Pozíció	Név
A	Fűtővíz kimenet (belső menet G1")
B	Visszatérő víz bemenet (belső menet G1")
C	Termosztát érzékelő kimenet hűtőkörhöz (belső menet G1/2")
D	Hűtőfolyadék bemenet (külső menet G3/8")
E	Hűtőfolyadék kimenet (külső menet G3/8")
F	Légtelenítő szelep csatlakozóhüvely (belső menet G1/2")

Gépi fordítás - nincs ellenőrizve.
A változatlan eredeti a dokumentum végén.

5. A hűtőkör telepítése

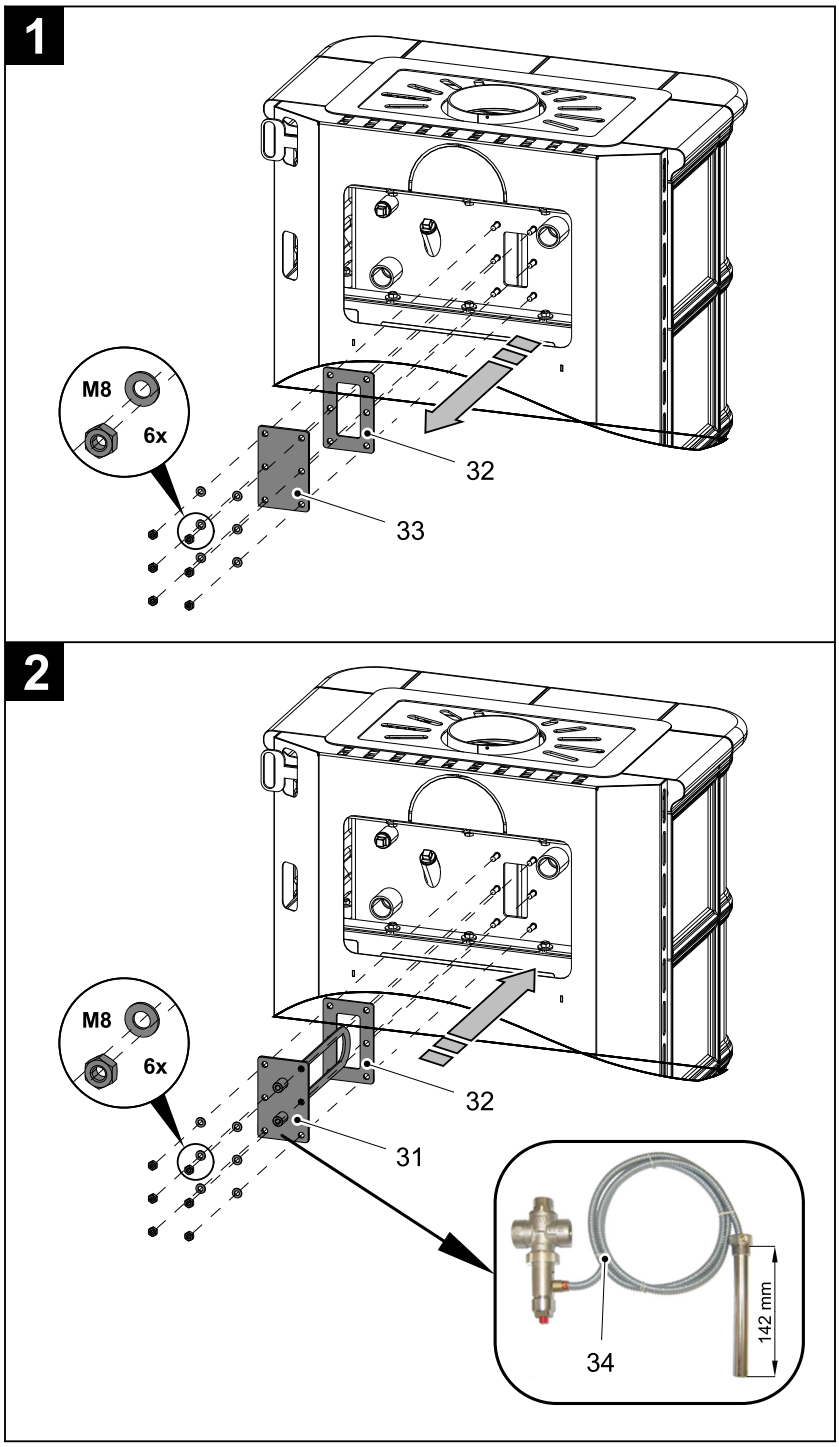

Pozíció	Név	Összeg	Cikkszám
31	Hűtőkör (opcionális tartozékként szállítva)	1 db	0332015005029
32	Huroktömítés	1 db	0332015006007
33	Hurokfedél	1 db	0332015006006
34	Hőbiztonsági szelep — pl. STS20 (nem tartozék)	1 db	—

Gépi fordítás - nincs ellenőrizve.
A változatlan eredeti a dokumentum végén.

6. Gyújtáscsillapító

FONTOS

Gyulladt kémény vagy rossz huzat esetén a gyújtócsappantyú szabályozóját csúsztassa 1. állásba (A. ábra), a gyújtócsappantyú nyitva van. Fűtés közben a gyújtócsappantyú szabályozóját csúsztassa 0. állásba (B. ábra), a gyújtócsappantyú zárva van.

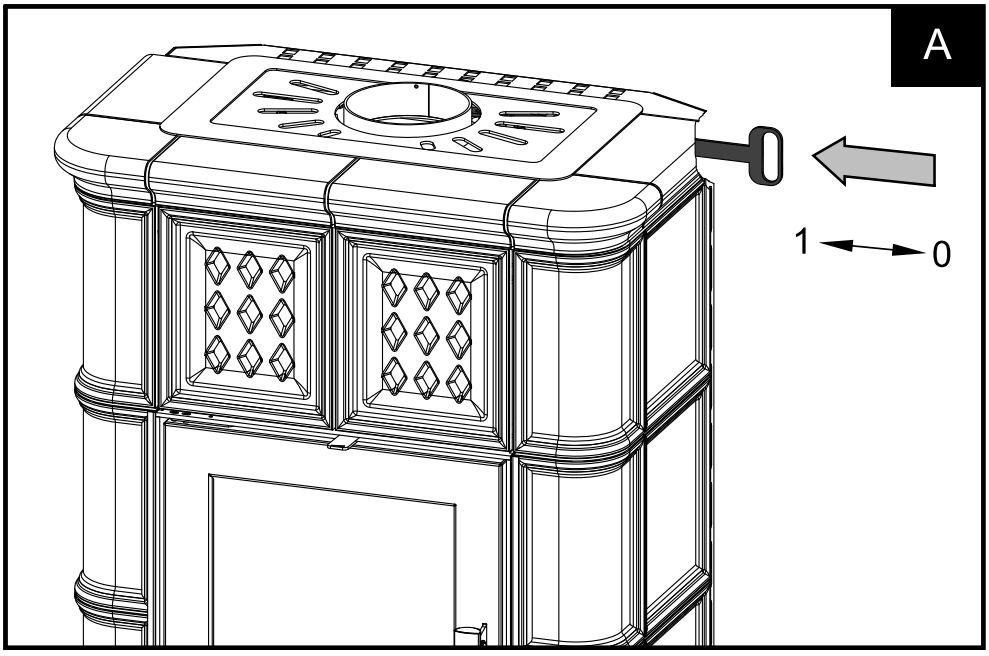

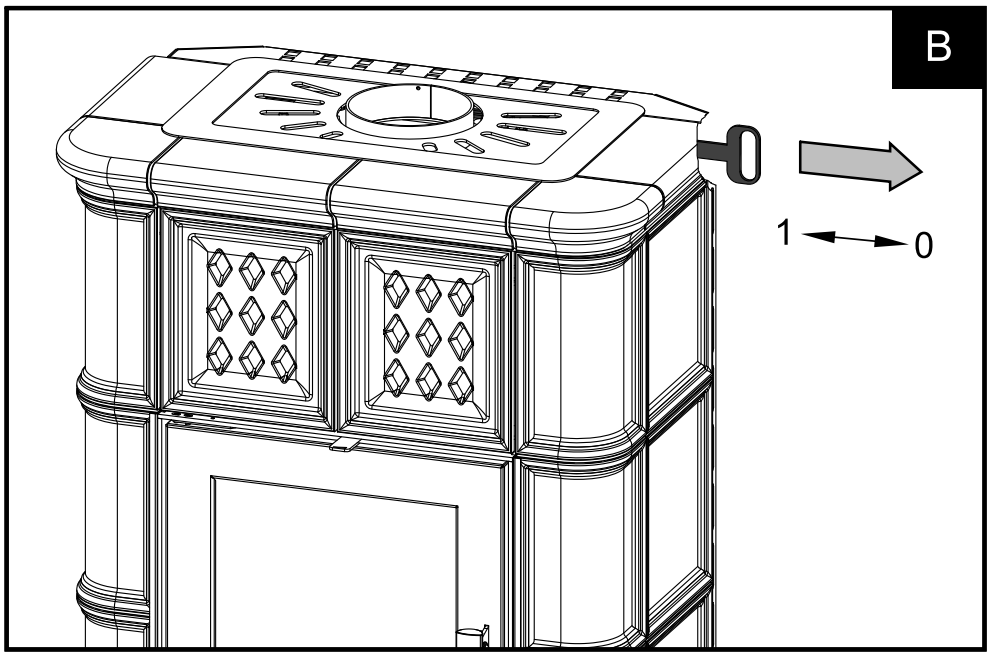

Gépi fordítás - nincs ellenőrizve.
A változatlan eredeti a dokumentum végén.

7. Repedések a mázban

A kerámia törékeny, porózus, természetes anyag, amely folyamatosan változik a hőmérséklet és a páratartalom változásával. A mázban finom repedések, az úgynevezett HARIS jelenhetnek meg a terméken.

Az égetés utáni lassú hűlés során a máz inkább folyadékra, mint szilárd anyagra hasonlít. A szilánk összehúzódik, és a máz könnyen alkalmazkodik a változásaihoz. Egy bizonyos hőmérséklettől azonban a máz szilárd anyagként kezd viselkedni, amelynek saját hőtágulása van, ami feszültséget hoz létre a szilánk és a máz között. Ha a máz a hűlés során jobban zsugorodik, mint a szilánk, akkor húzófeszültségek keletkeznek a mázban, amelyek magasabb értékeknél a máz ellenőrizetlen repedését, az úgynevezett harissza repedéseket okozhatják. Minden hagyományos, történelmileg bevált máz tartalmaz harissát, és sok vásárló nagyra értékeli őket.

A kályha esetében a szín enyhe elszíneződése természetes, és a mázban lévő repedések, amelyek nem befolyásolják a minőségüket, nem képezik reklamáció okát.

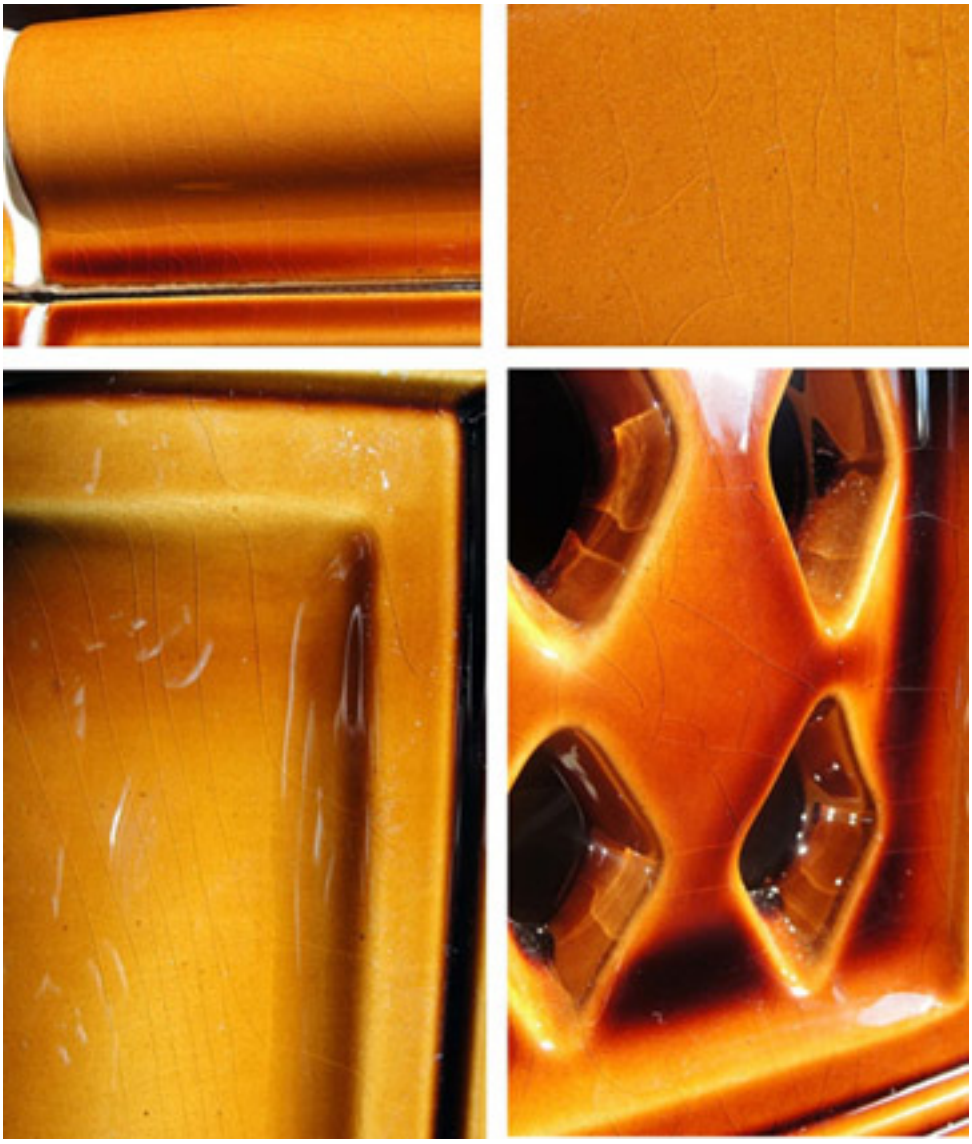

Gépi fordítás - nincs ellenőrizve.
A változatlan eredeti a dokumentum végén.

8. A melegvíz-cserélő szétszerelése

Jegyzet

A takarókészlet külön tartozékként kapható.

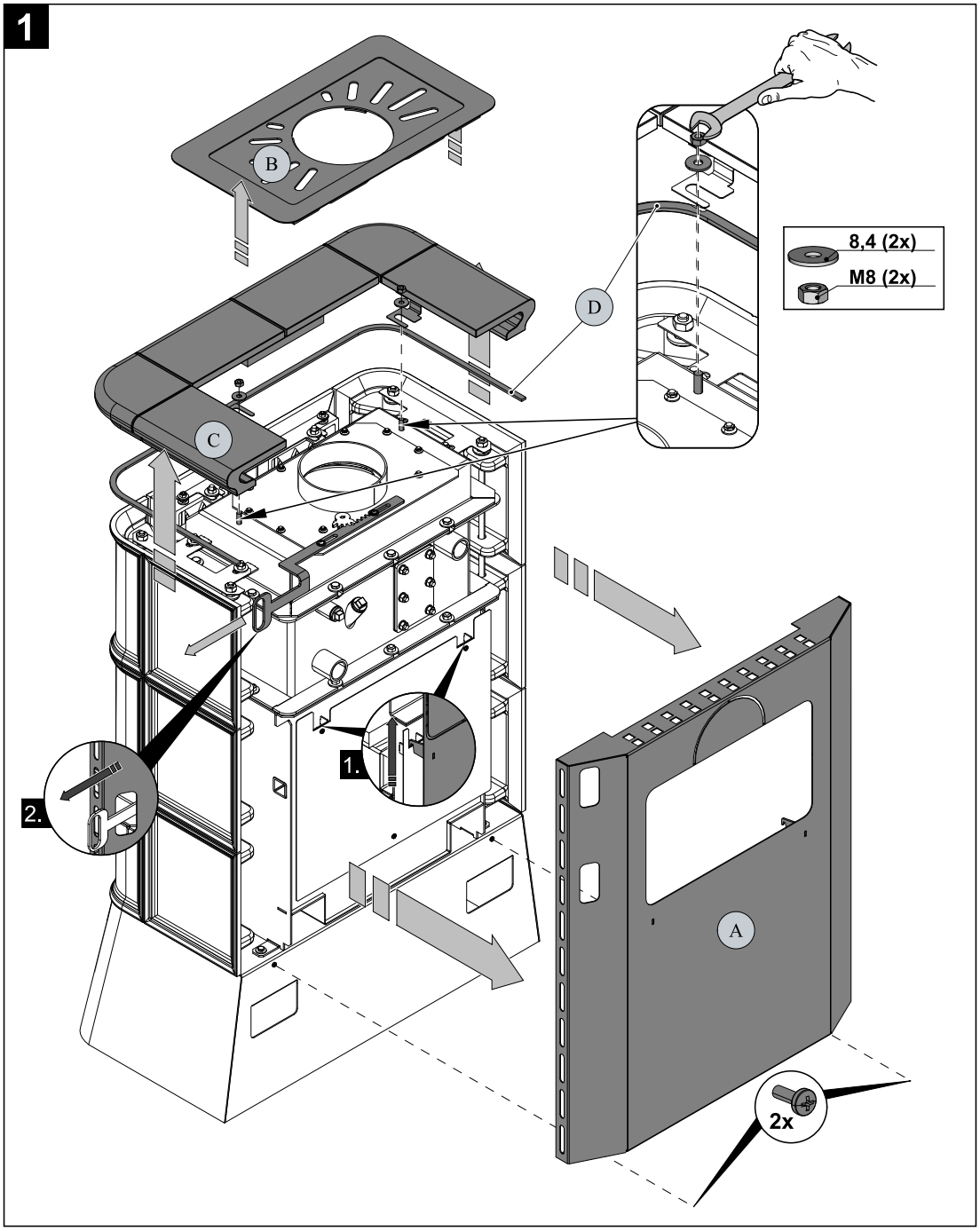

Pozíció	Név	Összeg	Cikkszám
—	Treviso II takarókészlet	1 db	0433900005000

Gépi fordítás - nincs ellenőrizve.
A változatlan eredeti a dokumentum végén.

9. A melegvíz-cserélő telepítése

Jegyzet

Kiegészítő opcióként melegvíz-cserélő is beszerelhető a kályhába. A melegvíz-cserélő külön tartozékként kerül szállításra.

1

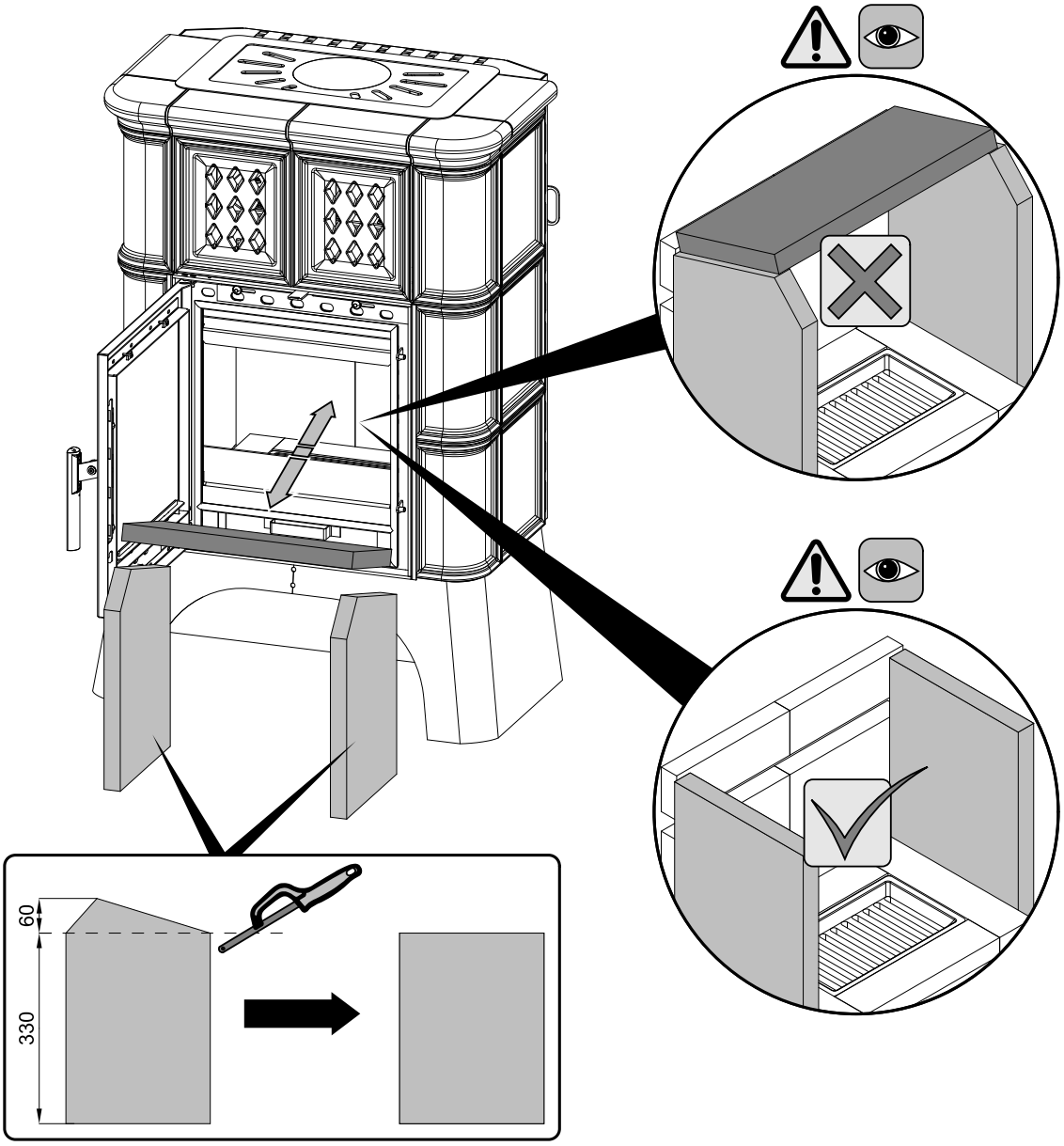

Pozíció	Név	Összeg	Cikkszám
—	Treviso II hőcserélő készlet	1 db	0332015006100

Gépi fordítás - nincs ellenőrizve.
A változatlan eredeti a dokumentum végén.

HAAS + SOHN

Treviso II s výměníkem kachlový sokl

Technická dokumentace
Krbová kamna s výměníkem

CZ

0433930001400g

Úvod

Srdečně děkujeme za zakoupení našeho výrobku!

Popis topidla Vás podrobně seznámí s konstrukcí, technickou specifikací a obsluhou topidla. Doporučujeme seznámit se pozorně s těmito údaji. Vyvarujete se tak případných chyb při vlastní montáži a obsluze.

Podrobné podmínky instalace a obsluhy naleznete ve Všeobecném návodu k obsluze (součást dodávky).

Poznámky v textu



Nejdůležitější jsou poznámky nadepsané **VAROVÁNÍ**. Poznámky nadepsané **VAROVÁNÍ** Vás upozorňují na **vážné nebezpečí poškození topidla či poranění.**



Poznámka nadepsaná **Upozornění** Vás upozorňuje na možná poškození Vašeho topidla.



Poznámka nadepsaná **Důležité** Vás upozorňuje na informace důležité k provozu Vašeho topidla.



Poznámka jako taková Vás upozorňuje zcela obecně na informace důležité k provozu Vašeho topidla.

CZ

Obsah

1. Technická specifikace 1
2. Technický popis 2
3. Seznam náhradních dílů 3
3.1. Celkový rozstřel modelu 3
3.2. Detail A1 5
4. Rozměrové schéma 6
4.1. Koleno odtahu spalin 6
4.2. Zapojení výměníku 7
5. Instalace vychlazovací smyčky 8
6. Zatápěcí klapka 9
7. Trhlinky na glazuře 10
8. Demontáž teplovodního výměníku 11
9. Montáž teplovodního výměníku 18

VAROVÁNÍ

Příprava před uvedením do provozu

Distanční podložky, které jsou umístěné na přední straně kamen (viz obr.), musí být před uvedením kamen do provozu odstraněny!

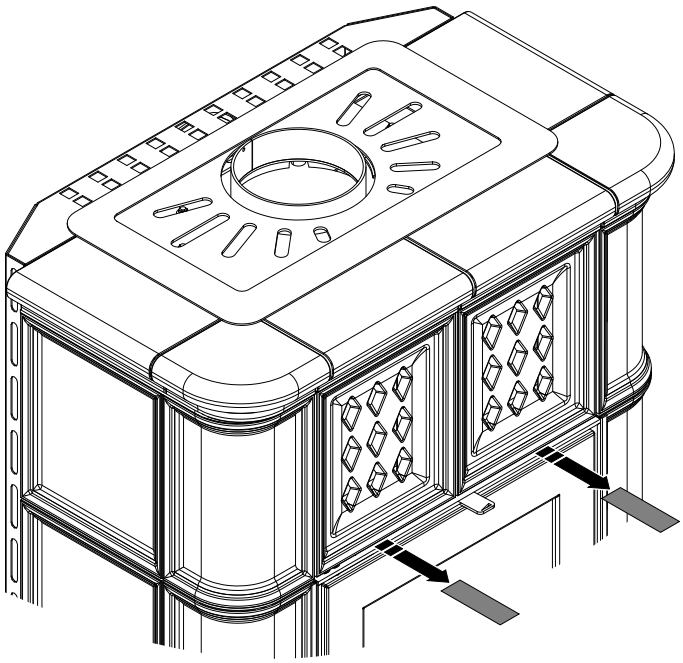

1. Technická specifikace

Vhodné palivo:

Pro používání vhodného paliva nahlédněte do kapitoly **2.2 Palivo** ve Všeobecném návodu k obsluze.

Správný provoz:

Pro správné a bezpečné zacházení s krbovými kamny nahlédněte do kapitol: **2. Popis spalovacího procesu** a **5. Návod k obsluze** ve Všeobecném návodu k obsluze.

Pokyny pro ovládání režimu spalování

Palivo		Výkon topidla	Množství paliva	Primární vzduch	Sekundární vzduch	Terciální vzduch
Dřevěná polena		100%	2,5 kg/h	otevřen 10%	otevřen 85%	neregulovatelný
Dřevěná polena		33%	0,8 kg/h	otevřen 5%	otevřen 30%	neregulovatelný

Technická data

	Dřevěná polena
Dosažený tepelný výkon (100%)	8 kW
Jmenovitý tepelný výkon	8 kW
Snížený tepelný výkon (33%)	2,7 kW
Výkon předávaný pouze tělesem kamen	3 kW
Použitelný výkon pro ohřev vody	5 kW
Maximální dávka paliva pro přiložení	2,5 kg/hod
Prům. teplota spalin za hrdl. kouřovodu	294 °C
Hmotnostní průtok suchých spalin	6,4 g/s
Energetická účinnost	80,4 %
Průměrná koncentrace CO_2	10,7 %
Koncentrace CO ve spalinách při 13% O_2	1144 mg/Nm^3
Prach při 13% O_2	35 mg/Nm^3
Množství spalovacího vzduchu při jmenovitém výkonu	19 m^3/h
Zkoušeno dle ČSN EN 13240:2002/A2:2005	

Technické informace

Výška	1100 mm
Šířka	746 mm
Hloubka	483 mm
Hmotnost	195 kg
Průměr kouřovodu	150 mm
Maximální provozní přetlak výměníku	0,3 MPa
Vodní obsah výměníku	17 l
Doporučený tepelný spád ($t_{výstupní} - t_{vstupní}$)	75 — 60 °C
Minimální tah komína v hrdle kouřovodu	12 Pa
Vytápěcí schopnost (střední tepelné ztráty) při 8 kW	cca 148 m^3
Regulovatelný výkon	2,7 – 8 kW

2. Technický popis

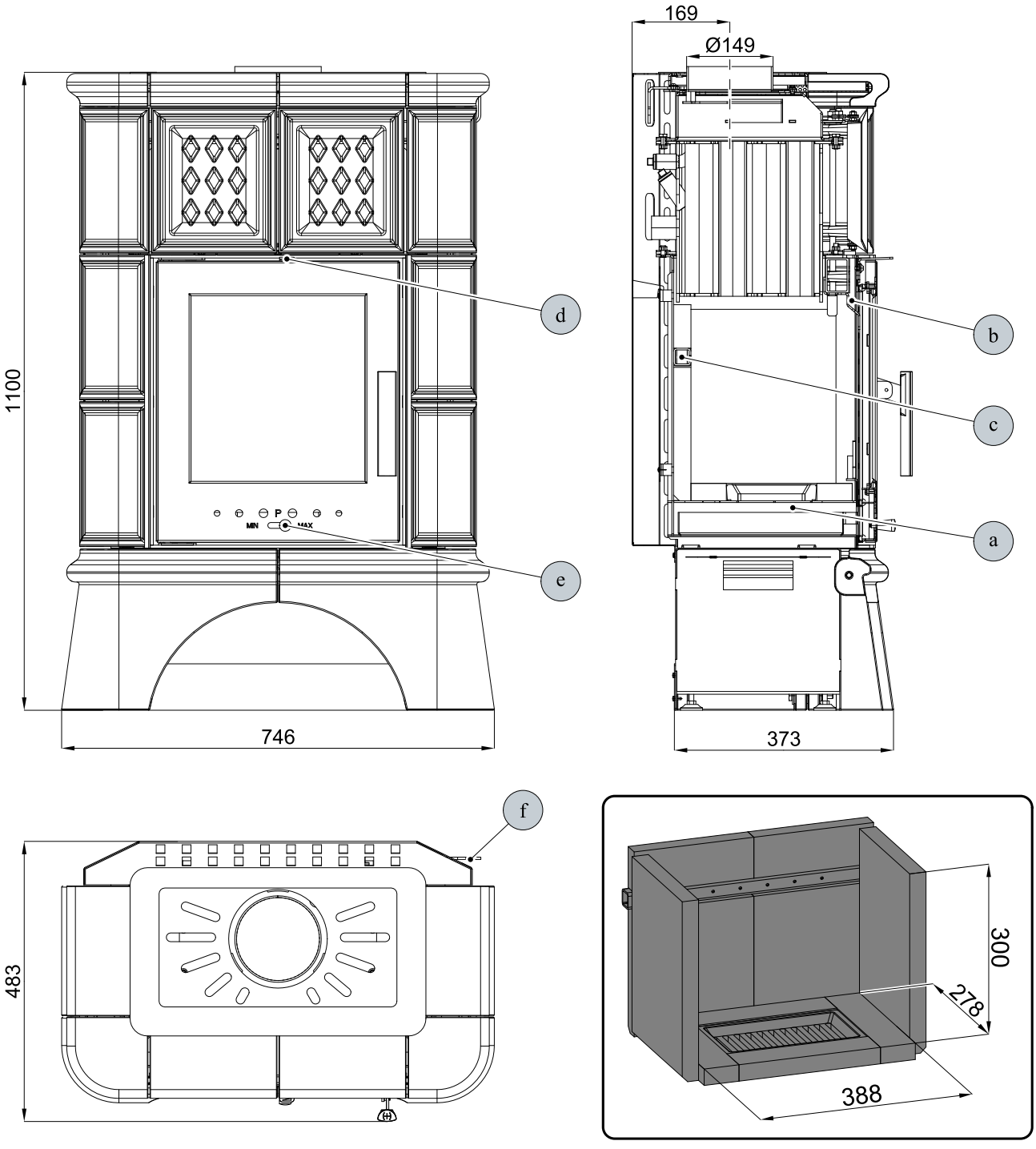

Pozice	Název
a	Přívod primárního vzduchu
b	Přívod sekundárního vzduchu
c	Výstup terciálního vzduchu
d	Regulátor sekundárního vzduchu
e	Regulátor primárního vzduchu
f	Regulátor zatápěcí klapky

3. Seznam náhradních dílů

3.1. Celkový rozstřel modelu

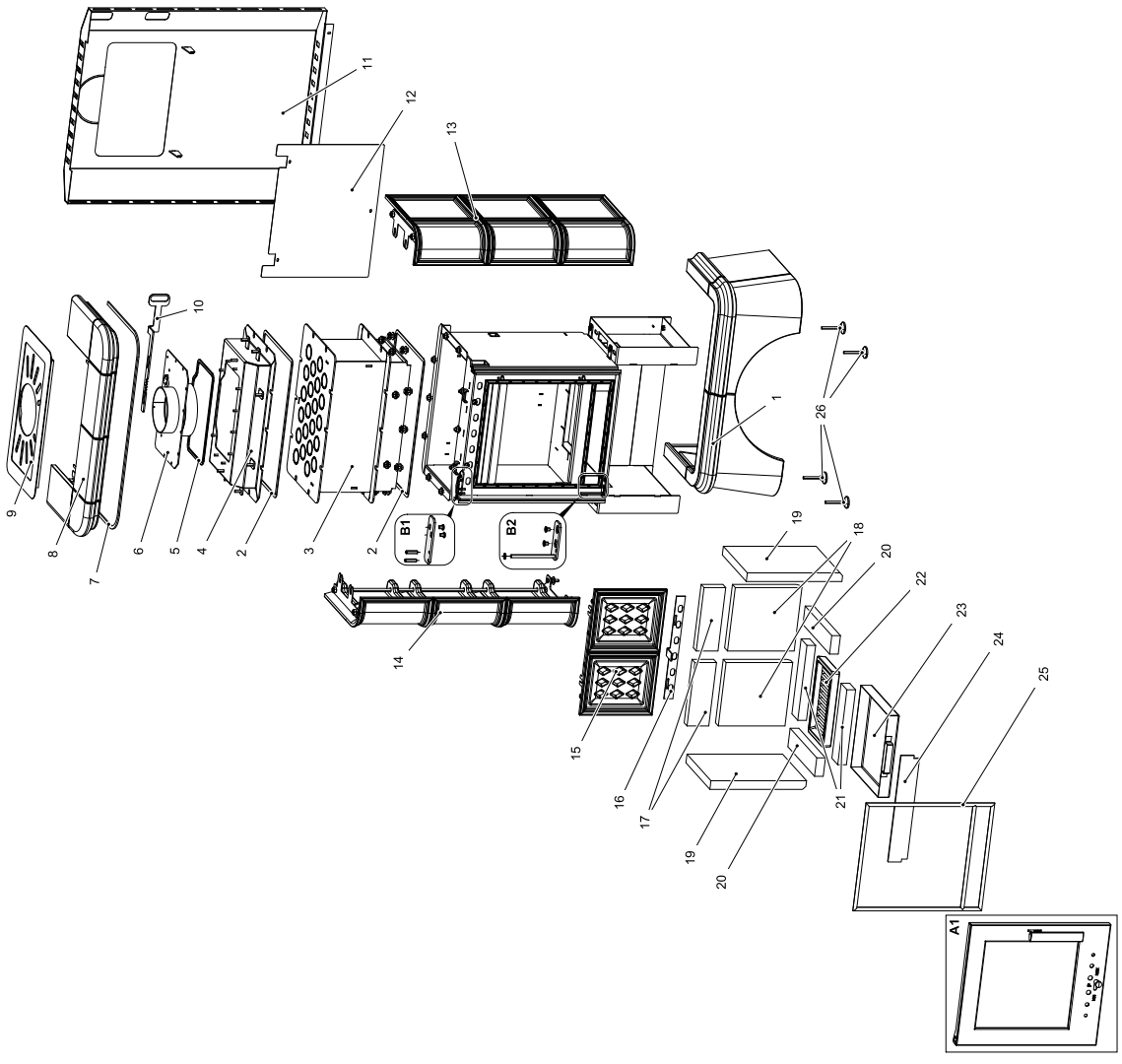

Pozice	Název	Množství	Číslo zboží
Celkový rozstřel modelu			
A1	Dvířka topeniště (komplet)	1 ks	0433900005300
B1	Spojovací materiál pantu — vrchní (set)	1 ks	0331415005040
B2	Spojovací materiál pantu — spodní (set)	1 ks	0331415005045
1	Podstavec/zelená	1 ks	0433915006180
1	Podstavec/hnědá	1 ks	0433915026180
1	Podstavec/medovník	1 ks	0433915036180
1	Podstavec/slonová kost	1 ks	0433915055180
2	Těsnící šňůra víka tělesa 10x4 mm	1060 mm	0040210040005
3	Výměník	1 ks	0332015006100
4	Víko tělesa	1 ks	0433900005180
5	Těsnící šňůra kouřovodu 10x4 mm	990 mm	0040210040005
6	Hrdlo kouřovodu	1 ks	0433900005187
7	Těsnící šňůra 10x4 mm	1350 mm	0040210040005
8	Horní římsa/zelená	1 ks	0332015006102
8	Horní římsa/hnědá	1 ks	0332015026102
8	Horní římsa/medovník	1 ks	0332015036102
8	Horní římsa/slonová kost	1 ks	0332015056102
9	Vrchní víko	1 ks	0332015006155
10	Regulátor zatápěcí klapky	1 ks	0433900005188
11	Zadní kryt	1 ks	0433900005140
12	Stínění	1 ks	0332015005020
13	Kachle bok — pravá/zelená	1 ks	0332015006101
13	Kachle bok — pravá/hnědá	1 ks	0332015026101
13	Kachle bok — pravá/medovník	1 ks	0332015036101
13	Kachle bok — pravá/slonová kost	1 ks	0332015056101
14	Kachle bok — levá/zelená	1 ks	0332015106100
14	Kachle bok — levá/hnědá	1 ks	0332015026100
14	Kachle bok — levá/medovník	1 ks	0332015036100
14	Kachle bok — levá/slonová kost	1 ks	0332015056100
15	Kachle čelo/zelená	1 ks	0332015006103
15	Kachle čelo/hnědá	1 ks	0332015026103
15	Kachle čelo/medovník	1 ks	0332015036103
15	Kachle čelo/slonová kost	1 ks	0332015056103
16	Regulátor sekundárního vzduchu	1 ks	0433900005009
17	Šamot 75x220x30	2 ks	0433900005505
18	Šamot 220x230x30	2 ks	0331415005501
19	Šamot 330x250x30	2 ks	0050100350005
20	Šamot 61x278x30	2 ks	0433900005506
21	Šamot 61x260x30	2 ks	0331415005502
22	Litinový rošt	1 ks	0020100130005
23	Popelník	1 ks	0427715006600
24	Zábrana	1 ks	0433900005008
25	Těsnící šňůra dveří 10 mm	2000 mm	0040300100005
26	Štelovací noha	4 ks	0089000020005

3.2. Detail A1

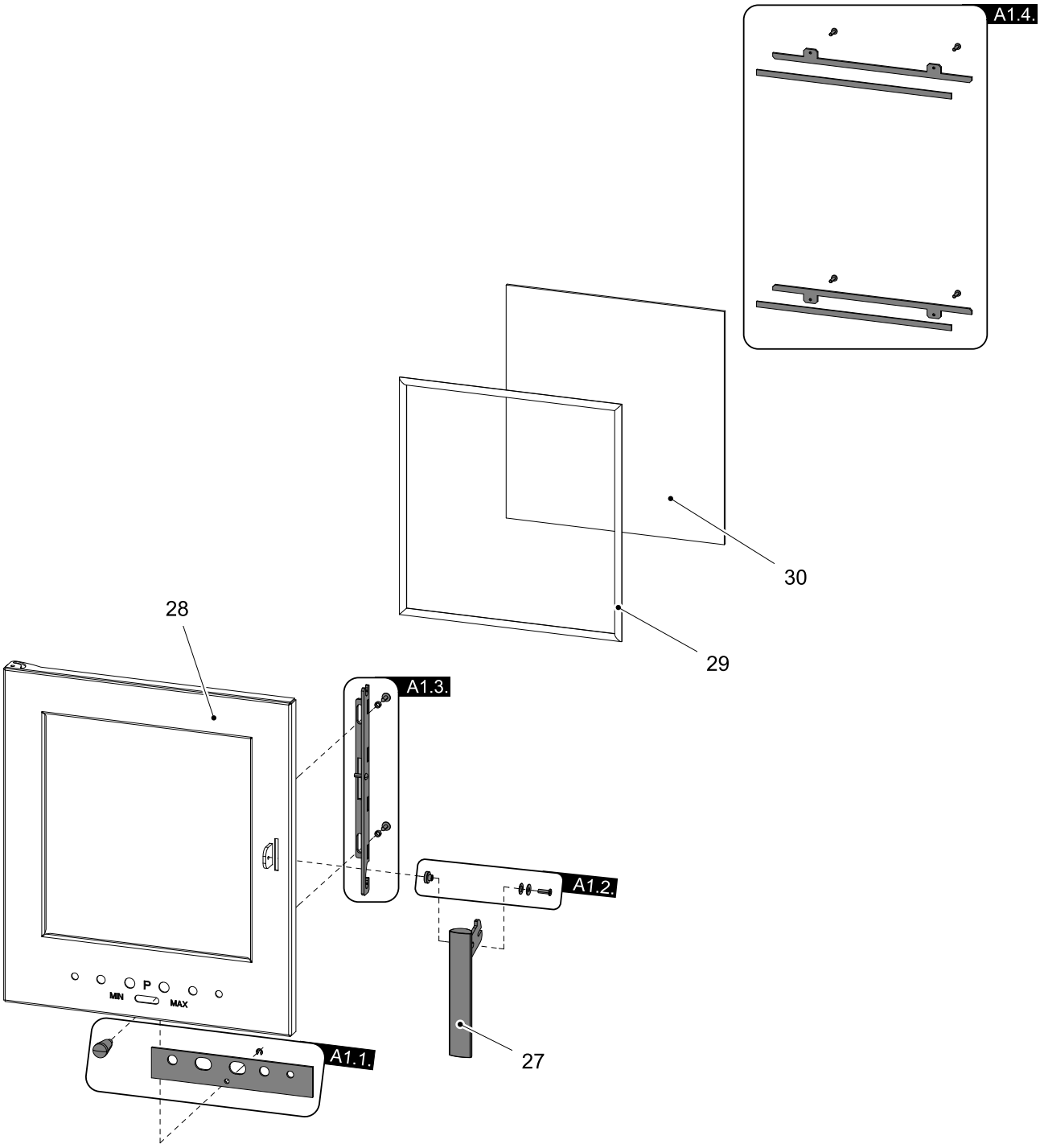

Pozice	Název	Množství	Číslo zboží
Detail A1			
27	Pákový uzávěr dvířek topeniště (komplet)	1 ks	0433615025318
A1.1.	Regulátor primárního vzduchu — set	1 ks	0430815006306
A1.2.	Spojovací materiál kliky — set	1 ks	0081010180005
A1.3.	Táhlo zavírání — set	1 ks	0331415017330
A1.4.	Držák skla — set	1 ks	0331415006306
28	Dvířka topeniště (svařovaný díl)	1 ks	0332015007200
29	Těsnící šňůra skla 10 mm	1350 mm	0040710100005
30	Žáruvzdorné sklo (318x338)	1 ks	0332015005304

4. Rozměrové schéma

4.1. Koleno odtahu spalin

Poznámka

Koleno odtahu spalin je dodáváno jako zvláštní příslušenství.

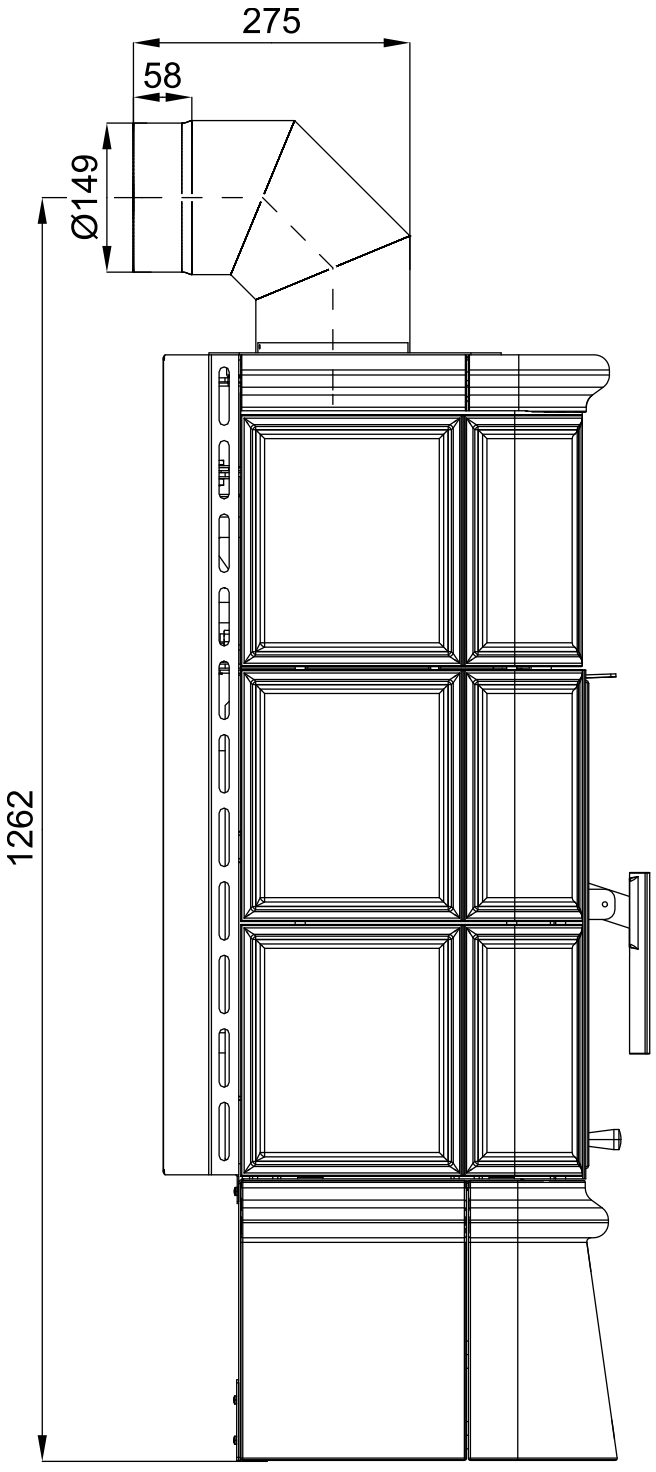

4.2. Zapojení výměníku

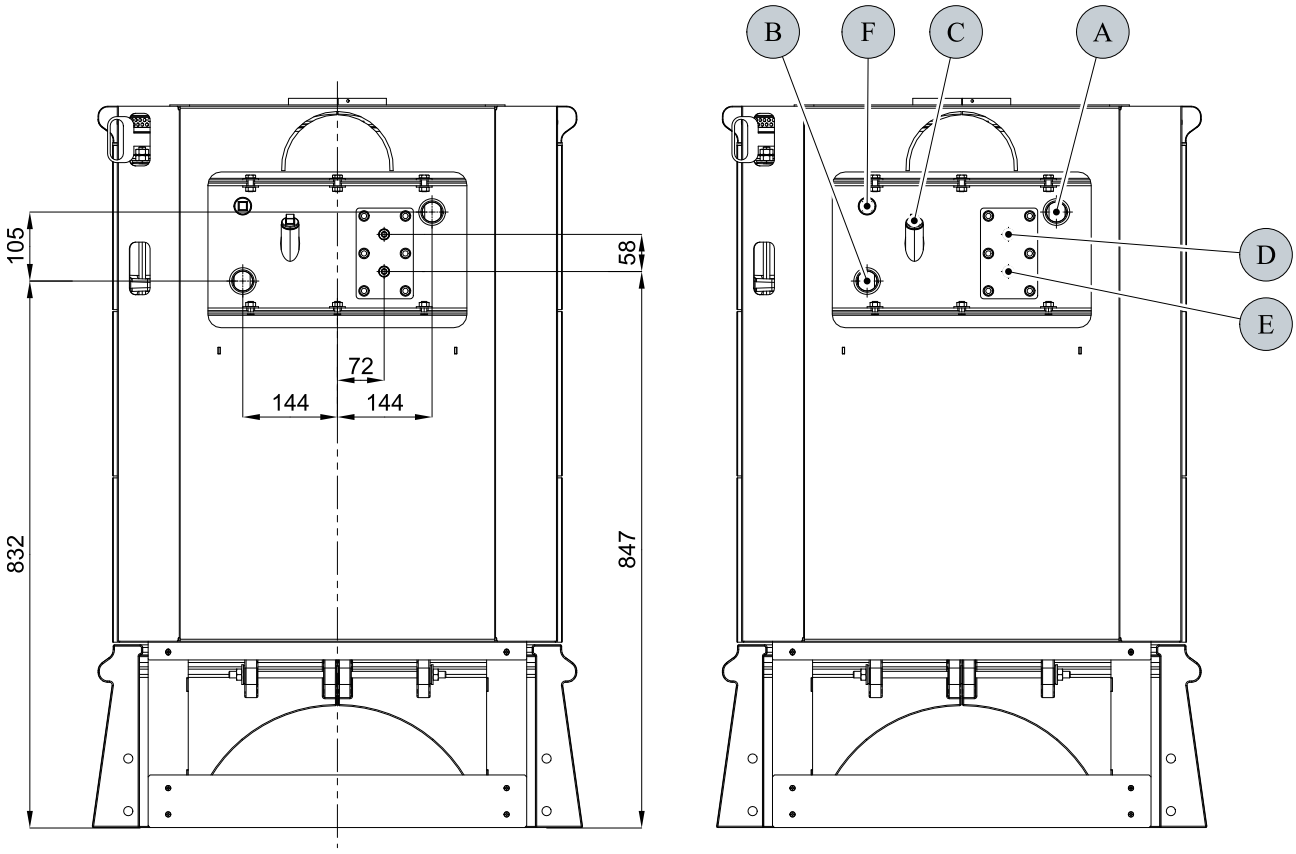

Pozice	Název
A	Vývod topné vody (vnitřní závit G1")
B	Přívod vratné vody (vnitřní závit G1")
C	Výstup termost. čidla pro vychlazovací smyčku (vnitřní závit G1/2")
D	Přívod chladící kapaliny (vnější závit G3/8")
E	Vývod chladící kapaliny (vnější závit G3/8")
F	Jímka odvzdušňovacího ventilu (vnitřní závit G1/2")

5. Instalace vychlazovací smyčky

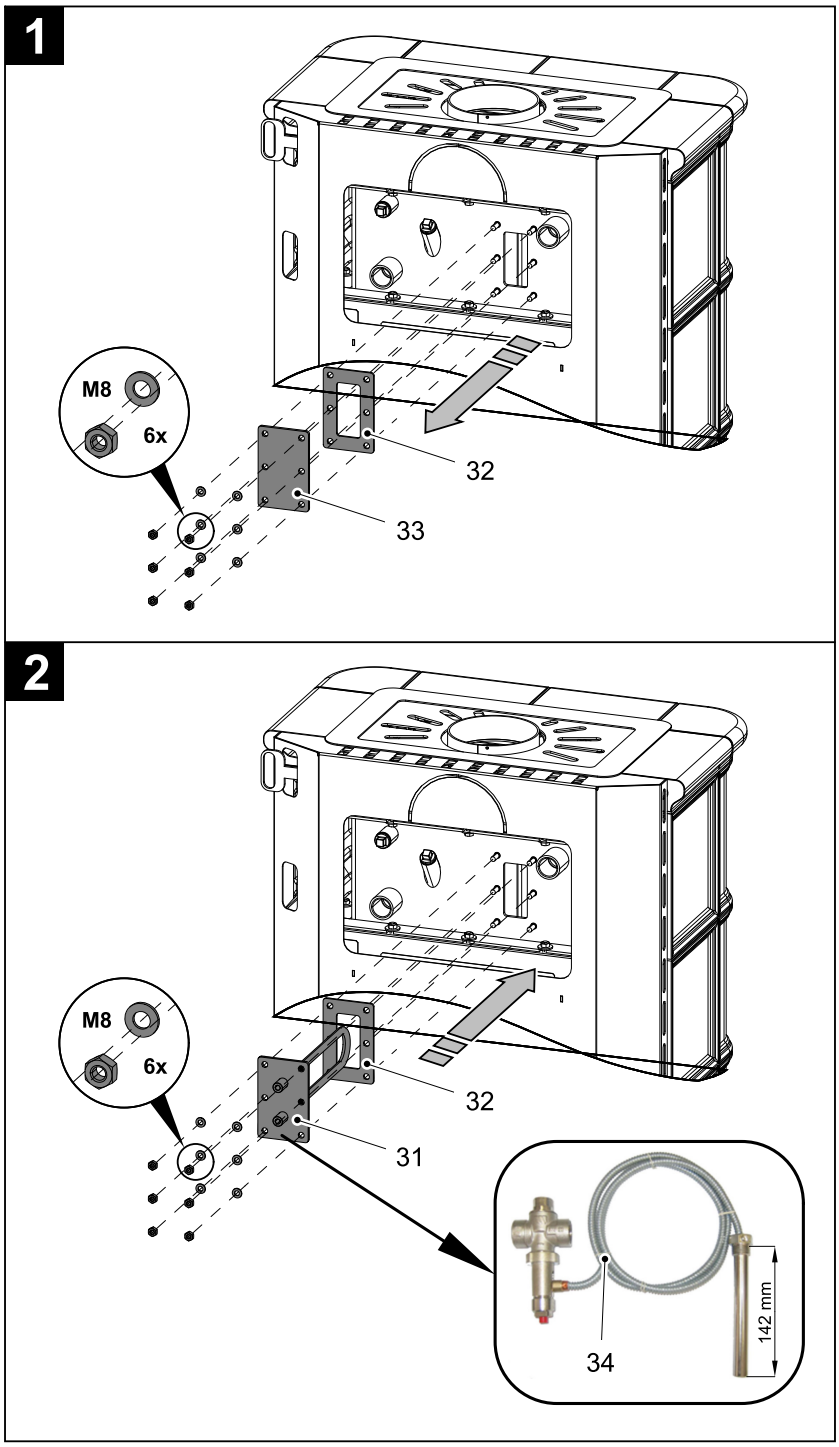

Pozice	Název	Množství	Číslo zboží
31	Vychlazovací smyčka (dodává se jako zvláštní příslušenství)	1 ks	0332015005029
32	Těsnění smyčky	1 ks	0332015006007
33	Víko smyčky	1 ks	0332015006006
34	Pojistný teplotní ventil — např. STS20 (není součástí dodávky)	1 ks	—

6. Zatápěcí klapka

DŮLEŽITÉ

V případě zatápění či zhoršeného tahu komína zasuňte regulátor zatápěcí klapky do polohy 1 (obr. A), zatápěcí klapka je otevřena. Při topení vysuňte regulátor zatápěcí klapky do polohy 0 (obr. B), zatápěcí klapka je zavřena.

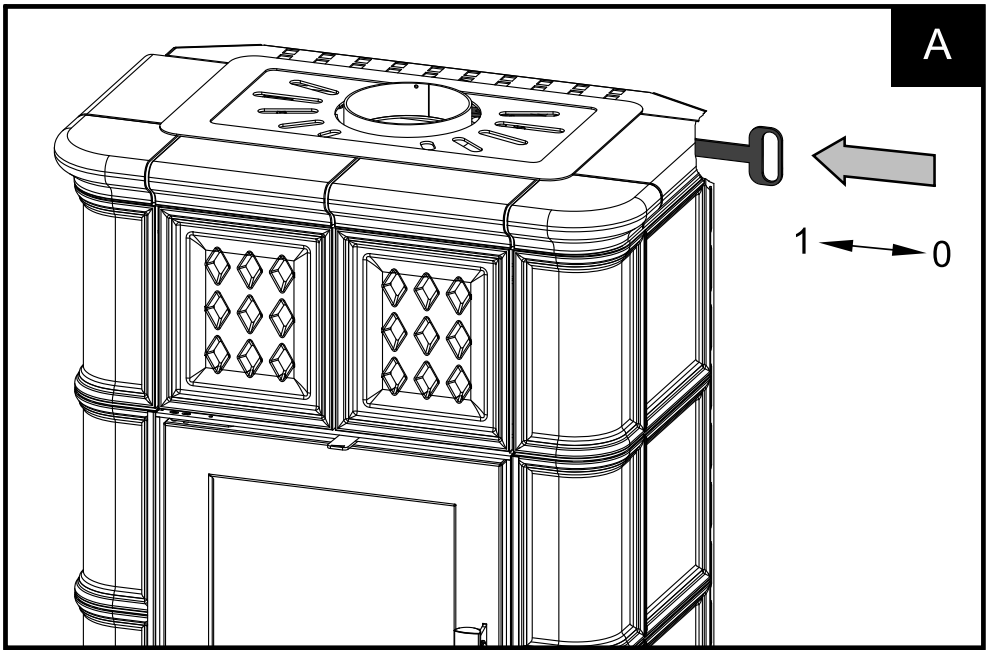

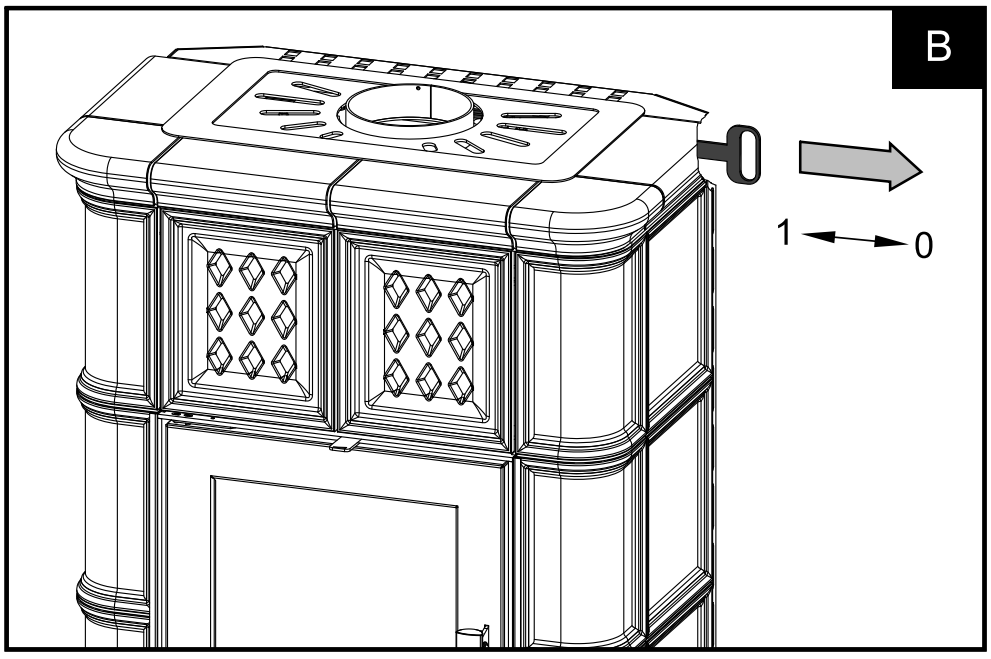

7. Trhlinky na glazuře

Keramika je křehký, porézní, přírodní materiál, který při změnách teploty a vzdušné vlhkosti neustále pracuje. Na výrobku se můžou objevit jemné prasklinky na glazuře, tzv. HARIS.

Při pozvolném ochlazování po výpalu se glazura spíše podobá tekuté látce než pevné. Střep se stahuje a glazura se jeho změnám lehce přizpůsobuje. Od jisté teploty se však glazura začne chovat jako pevná látka s vlastní teplotní roztažností a tím vzniká pnutí mezi střepem a glazurou. Pokud se glazura při ochlazení smršťuje víc než střep, vznikají v glazuře tahová napětí, které při jejich vyšších hodnotách můžou způsobit neřízené trhlinkování glazury, tzv. harisové trhliny. Všechny tradiční, historicky ověřené glazury harisují a mnozí zákazníci je vysoce oceňují.

Pro kachle je přirozený mírný barevný odstín a harisové trhlinky v glazuře, které neovlivňují jejich kvalitu, nejsou důvodem k reklamaci.

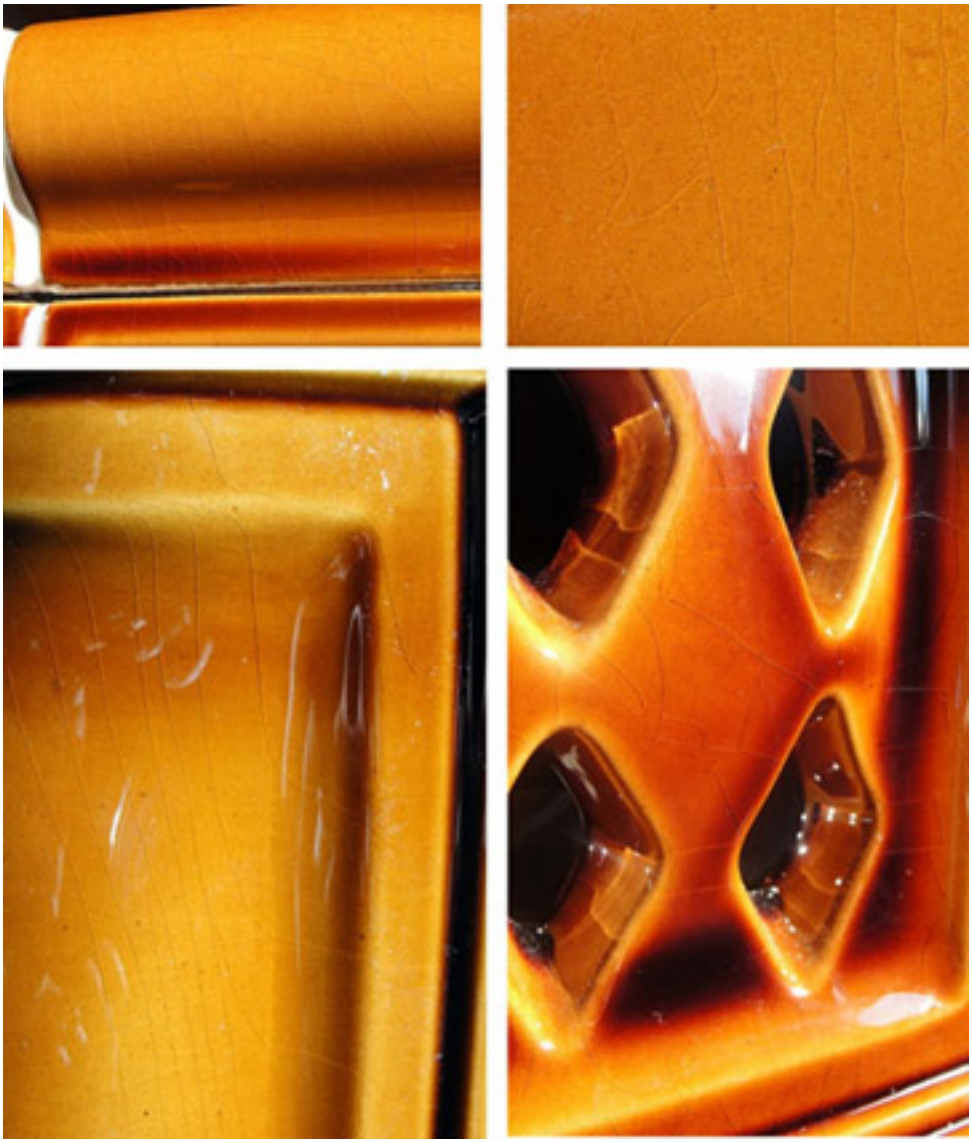

8. Demontáž teplovodního výměníku

Poznámka

Záslepná sada je dodávána jako zvláštní příslušenství.

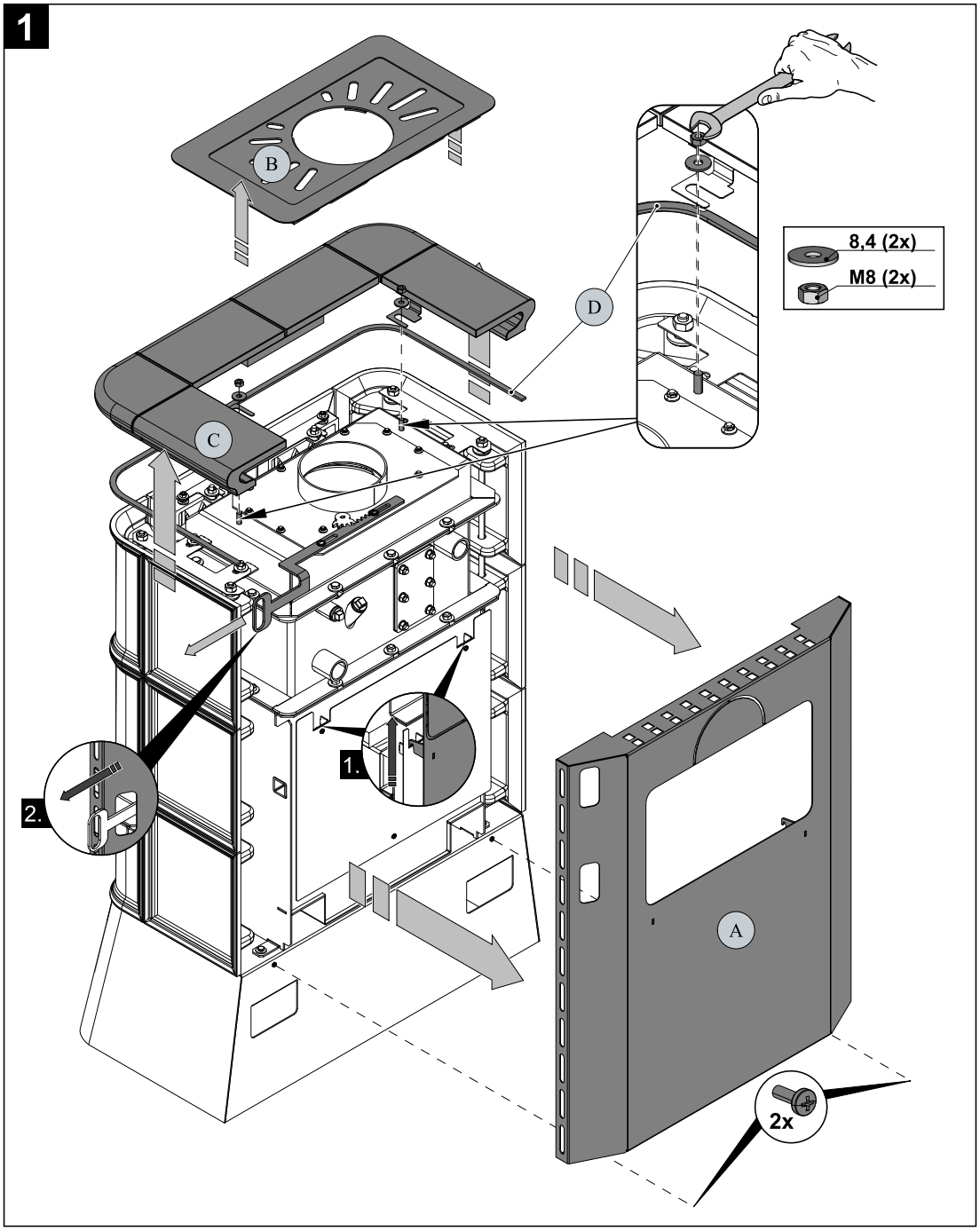

Pozice	Název	Množství	Číslo zboží
—	Záslepná sada Treviso II	1 ks	0433900005000

CZ

2

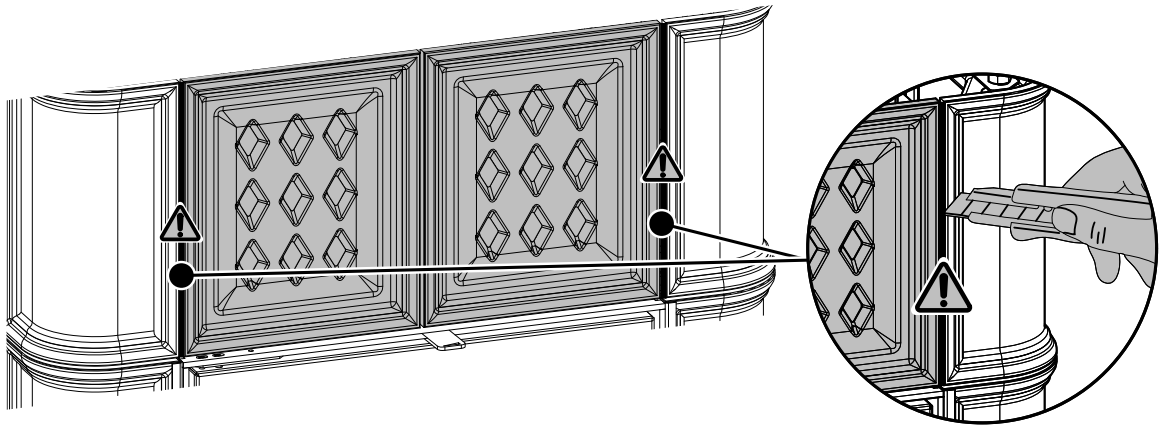

3

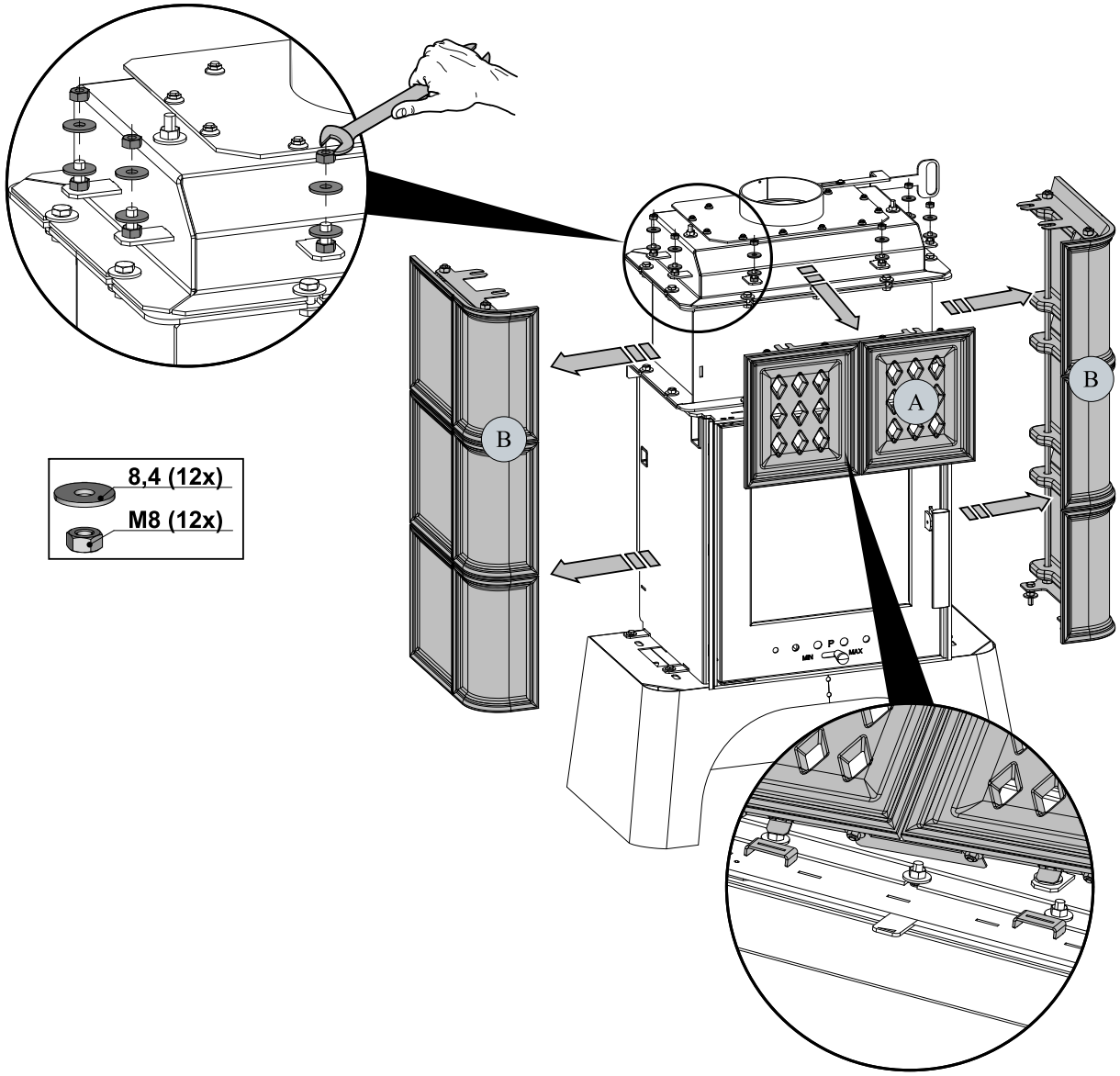

4

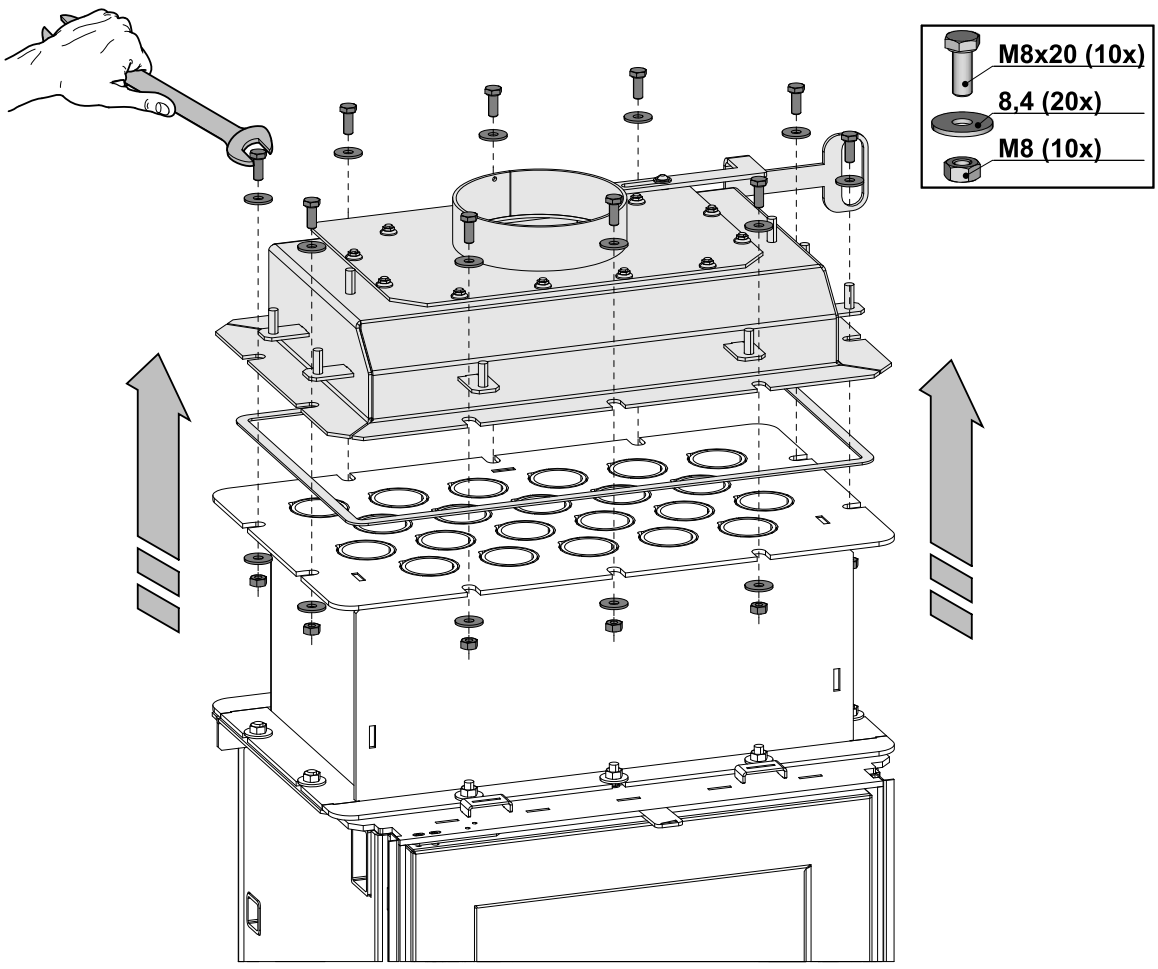

5

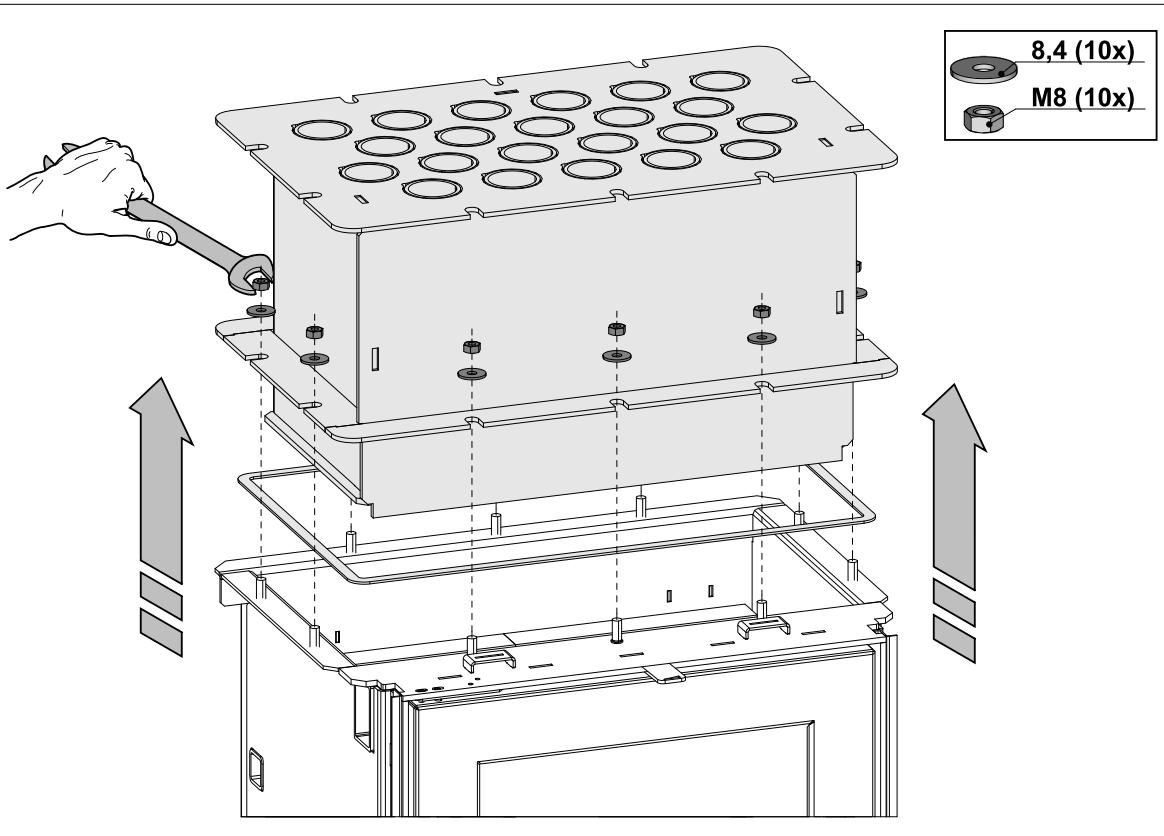

6

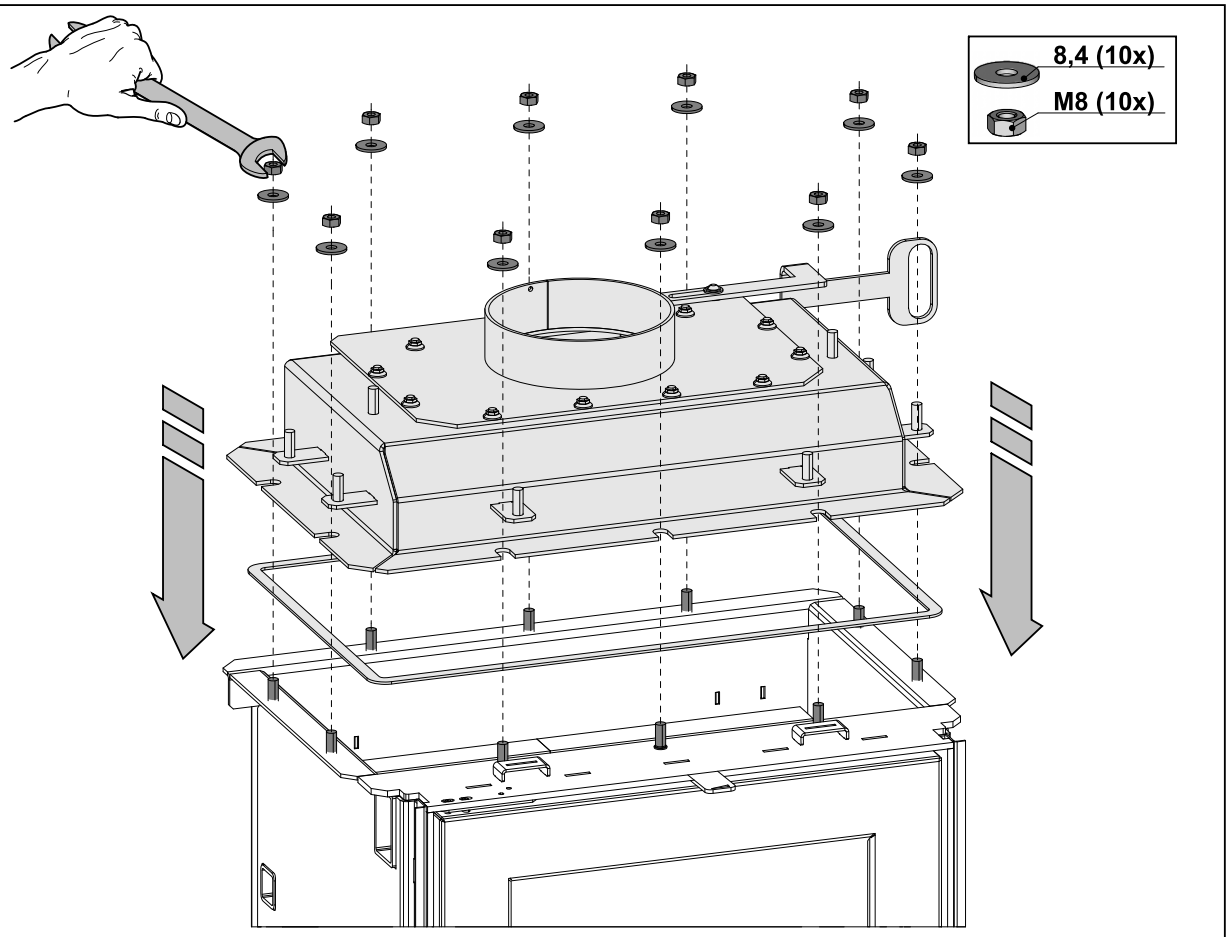

7

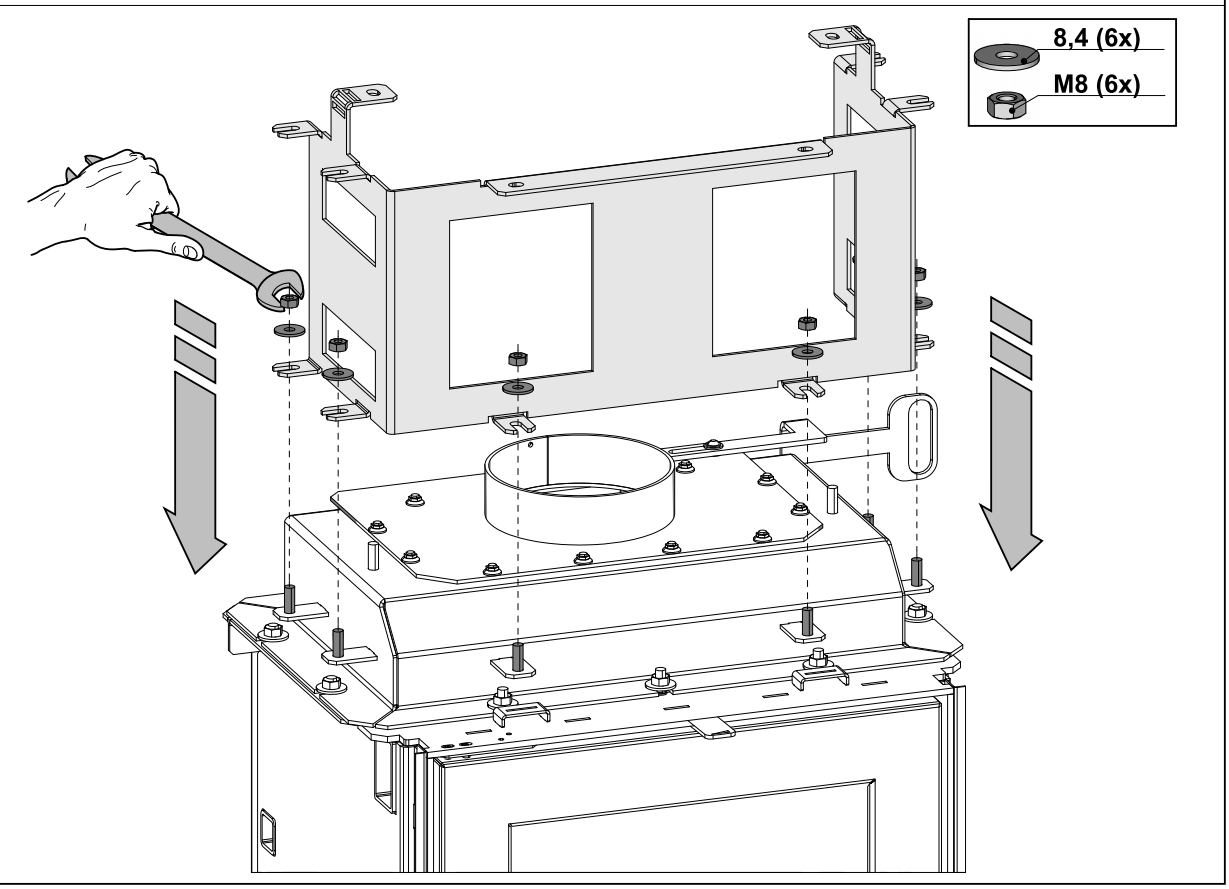

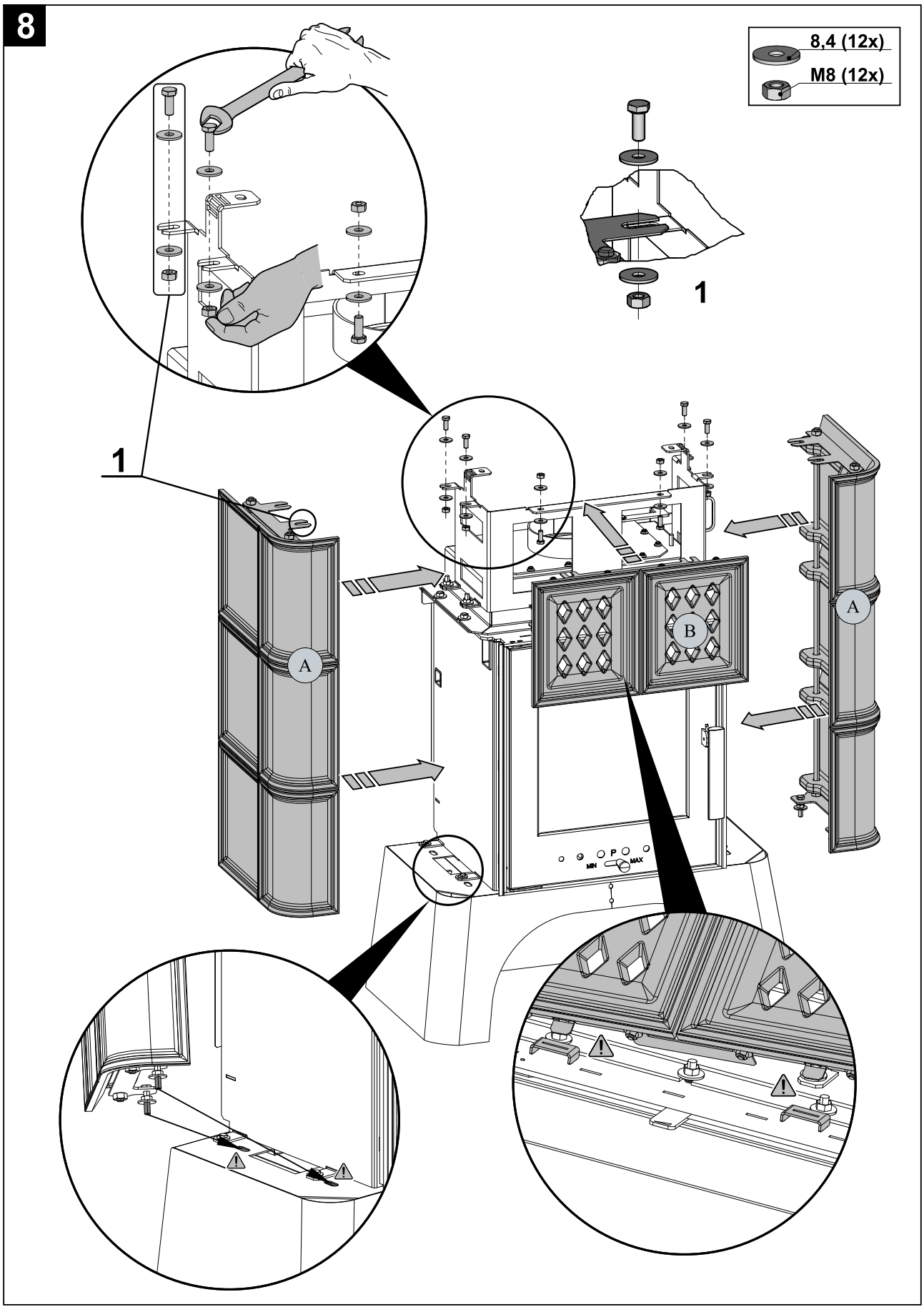
8
8,4 (12x)
M8 (12x)
1
1
A
A
B
P
MIN
MAX

9

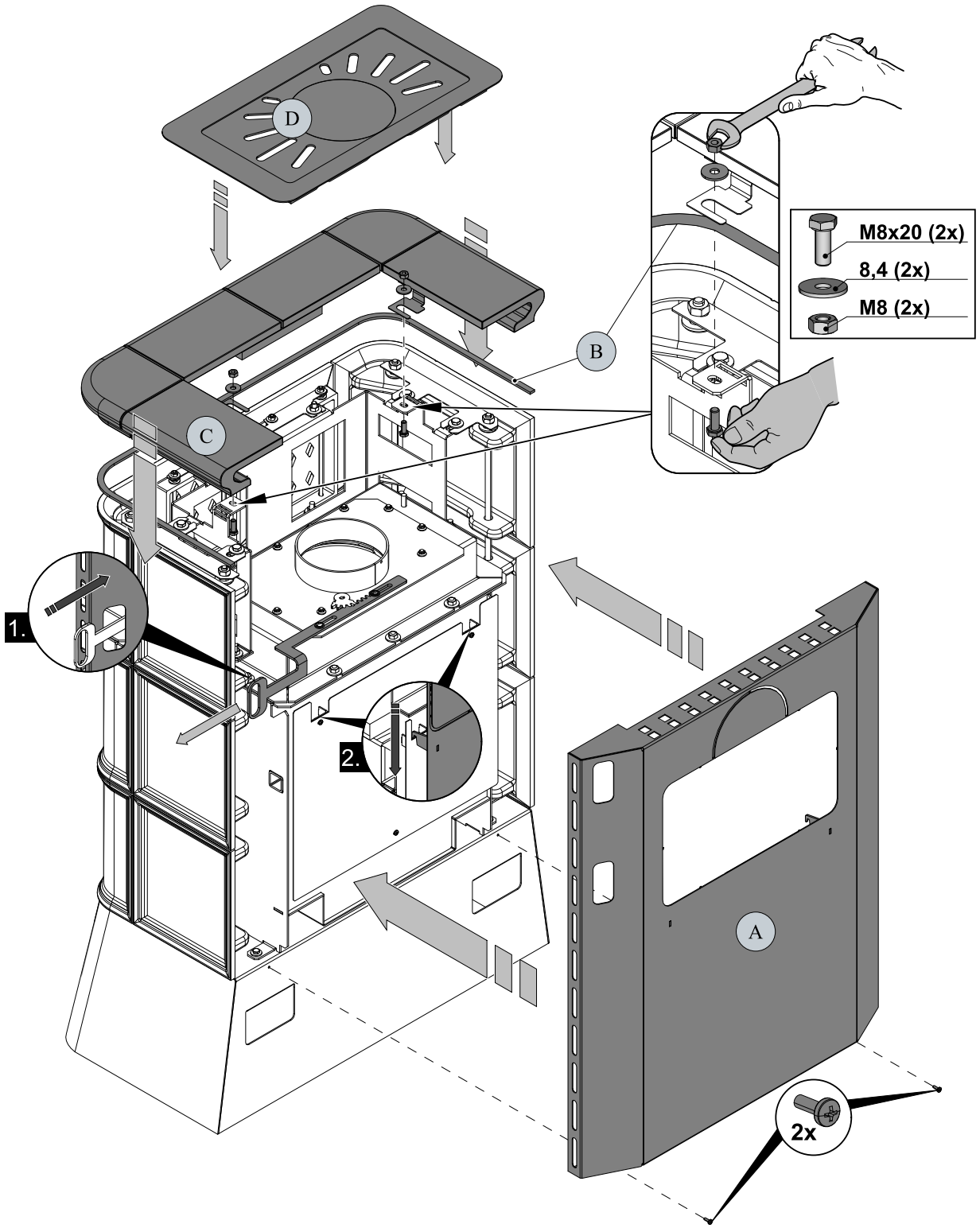

10

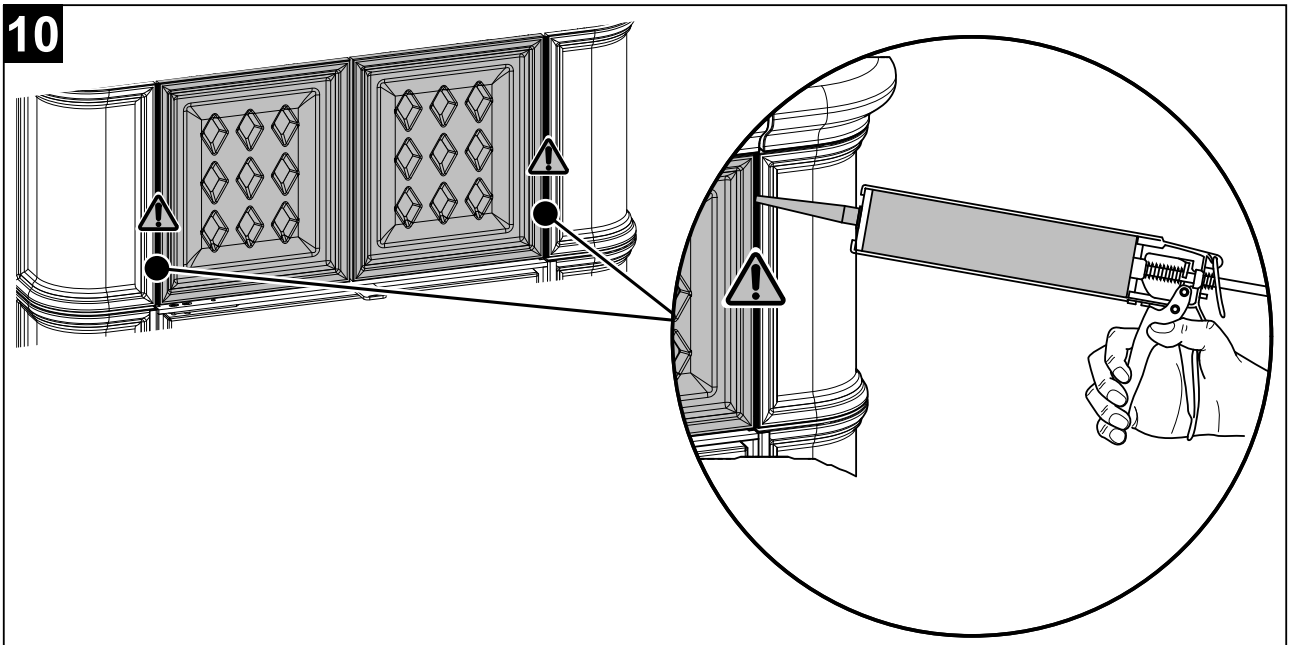

11

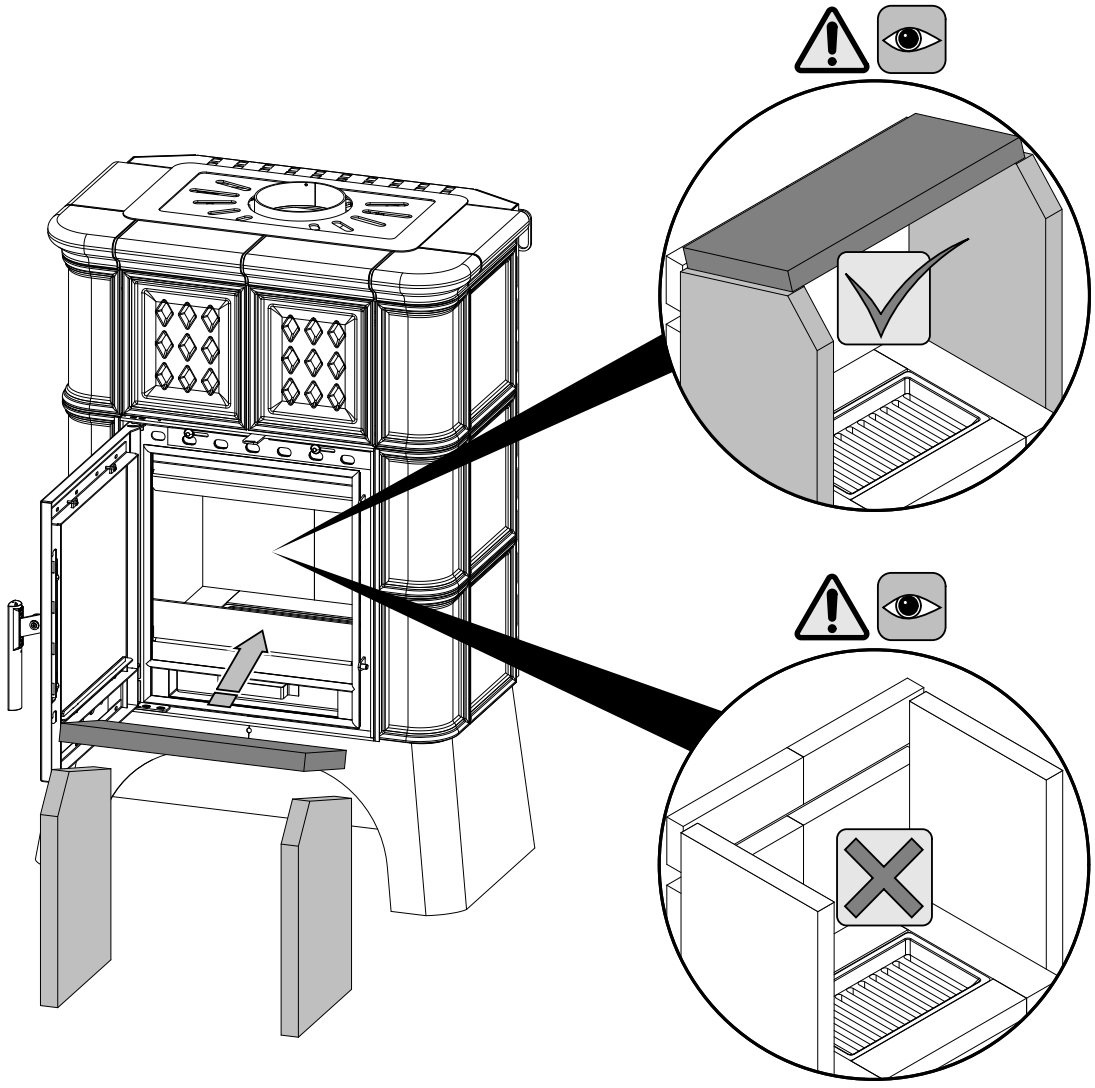

9. Montáž teplovodního výměníku

Poznámka

Do kamen lze dodatečně nainstalovat teplovodní výměník. Teplovodní výměník je dodáván jako zvláštní příslušenství.

1

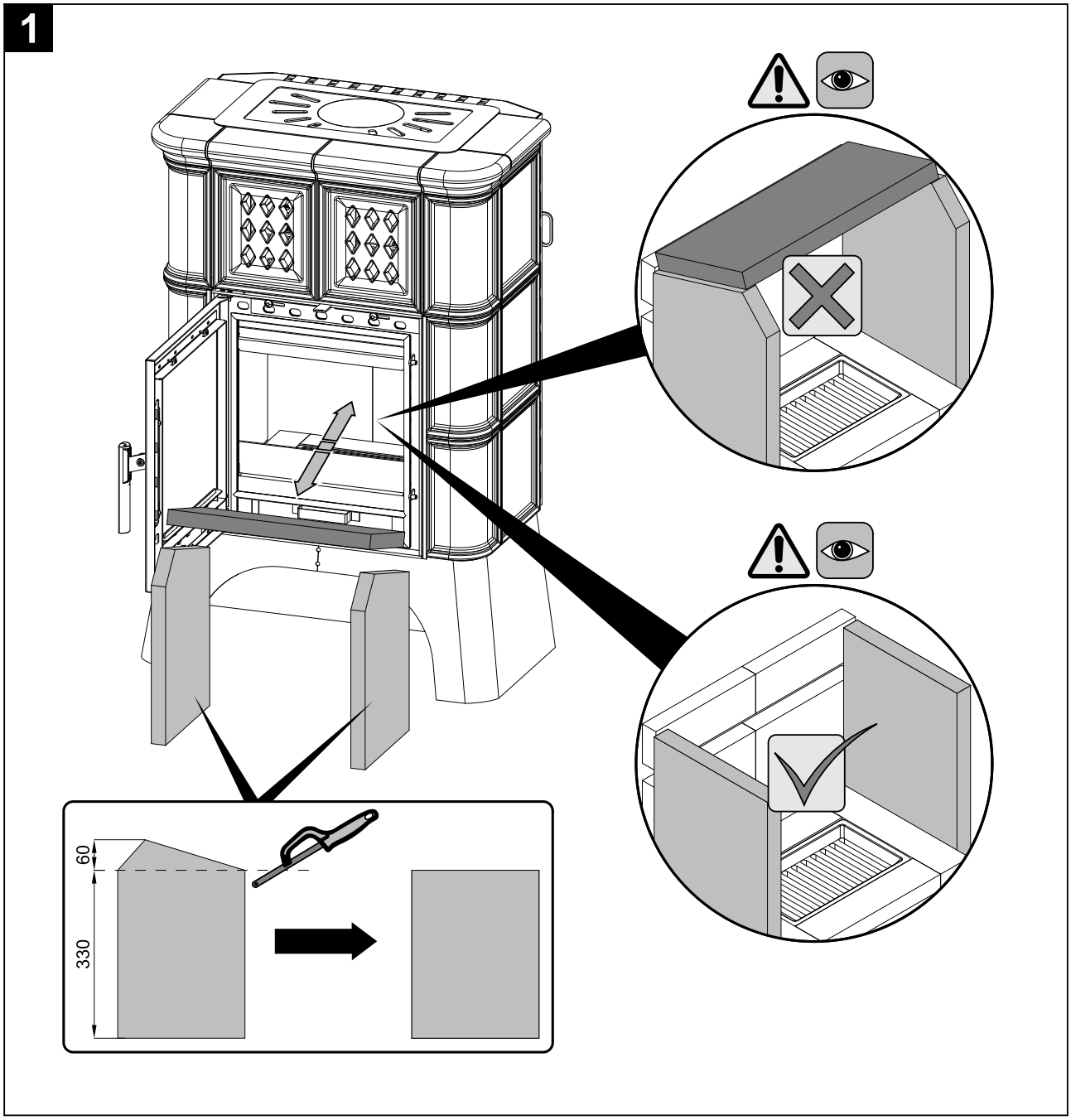

Pozice	Název	Množství	Číslo zboží
—	Sada výměník Treviso II	1 ks	0332015006100

2

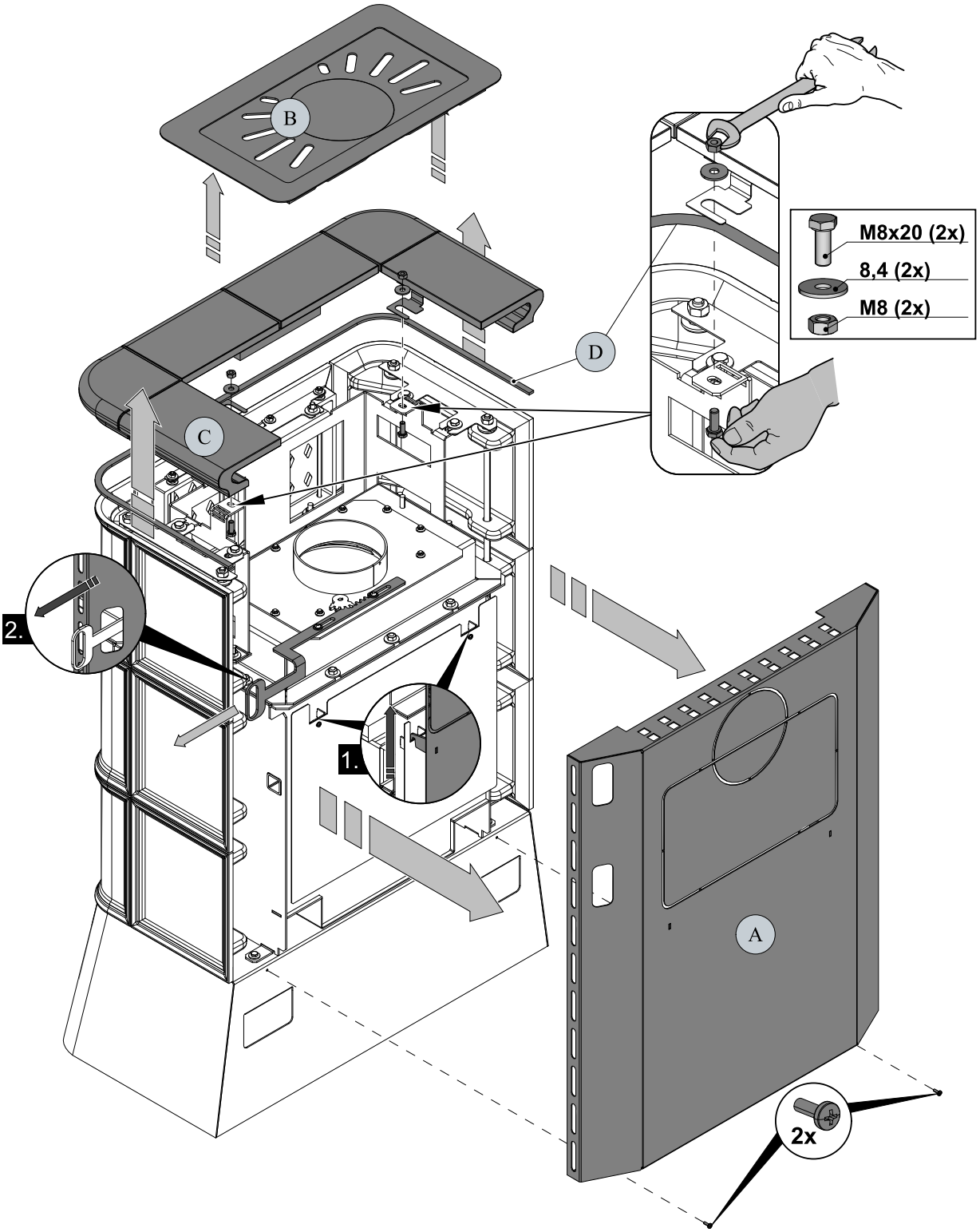

3

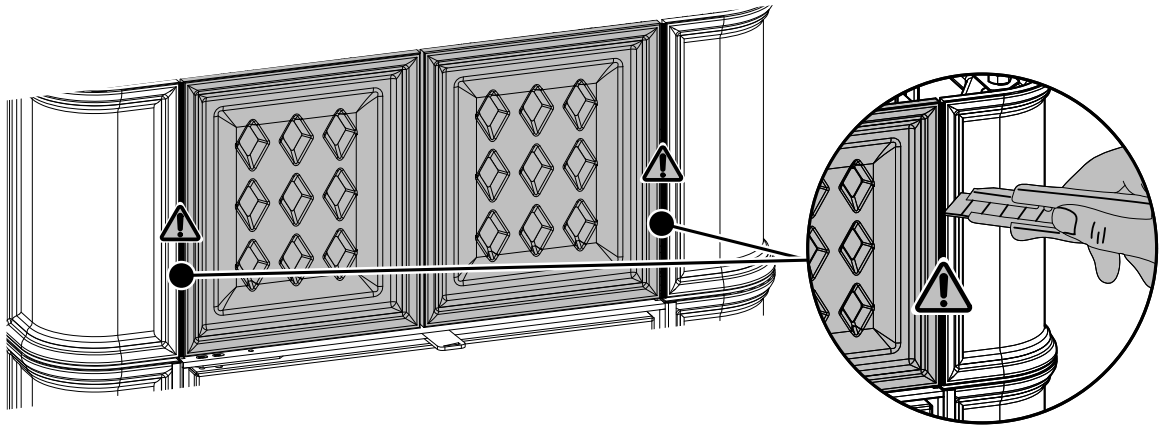

4

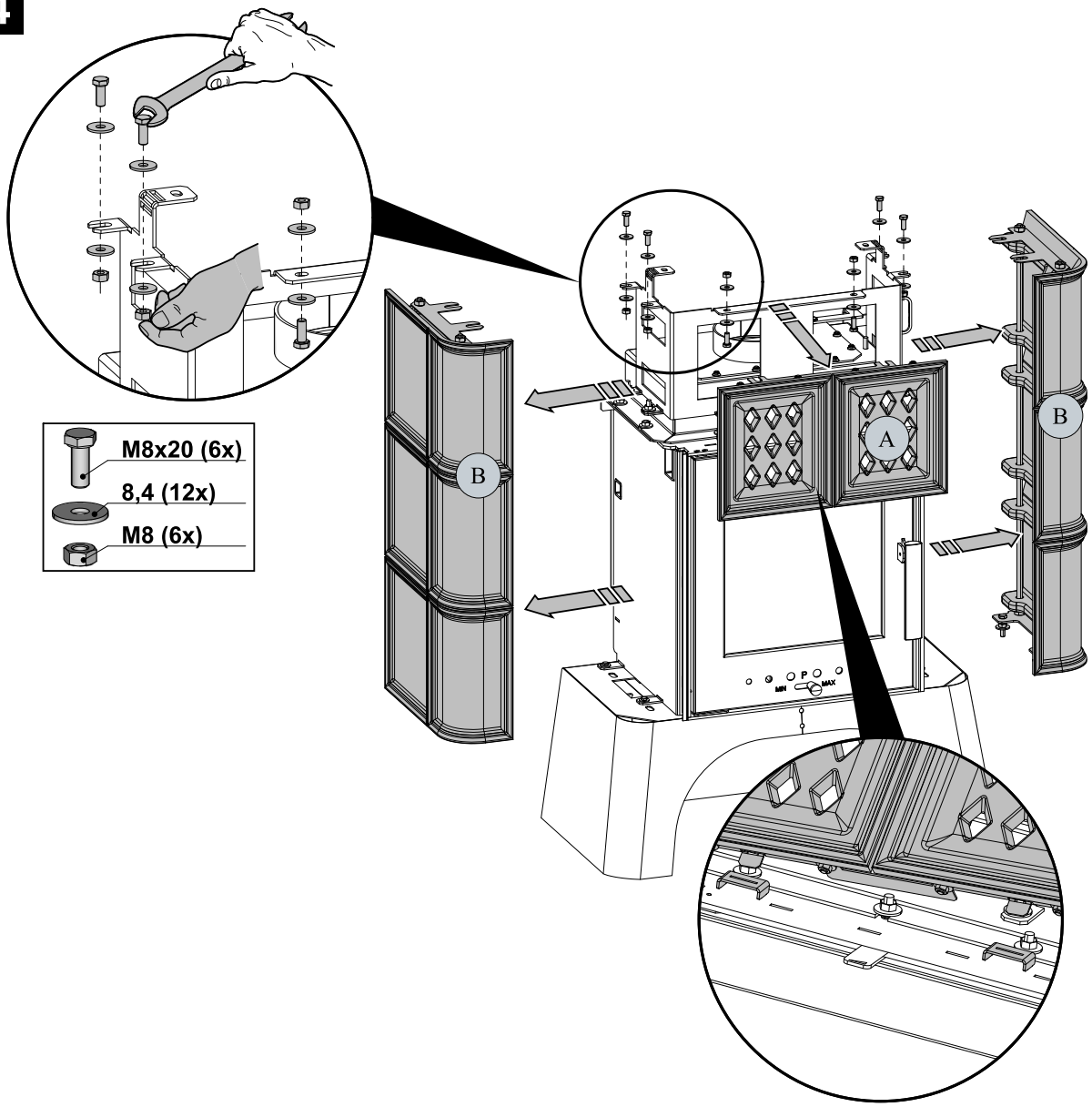

5

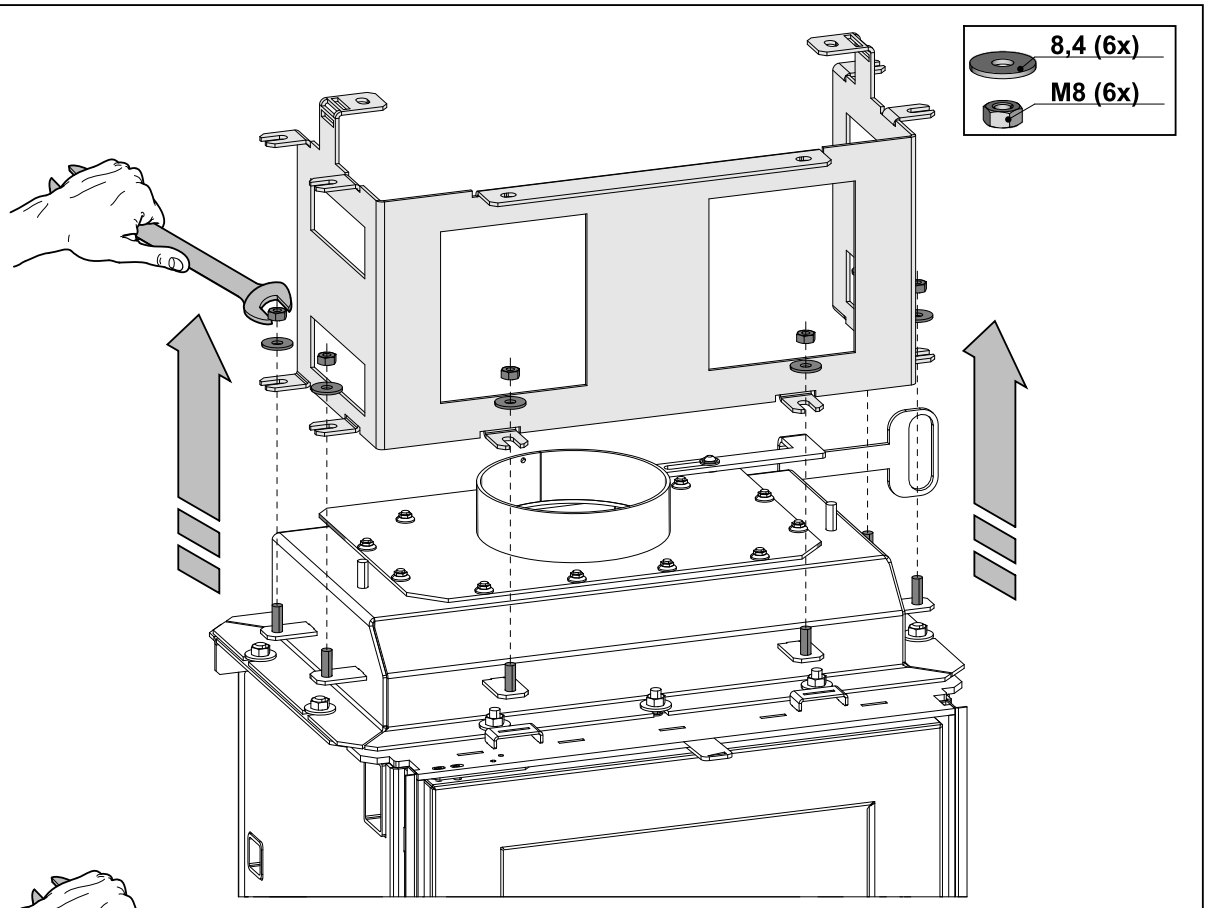

6

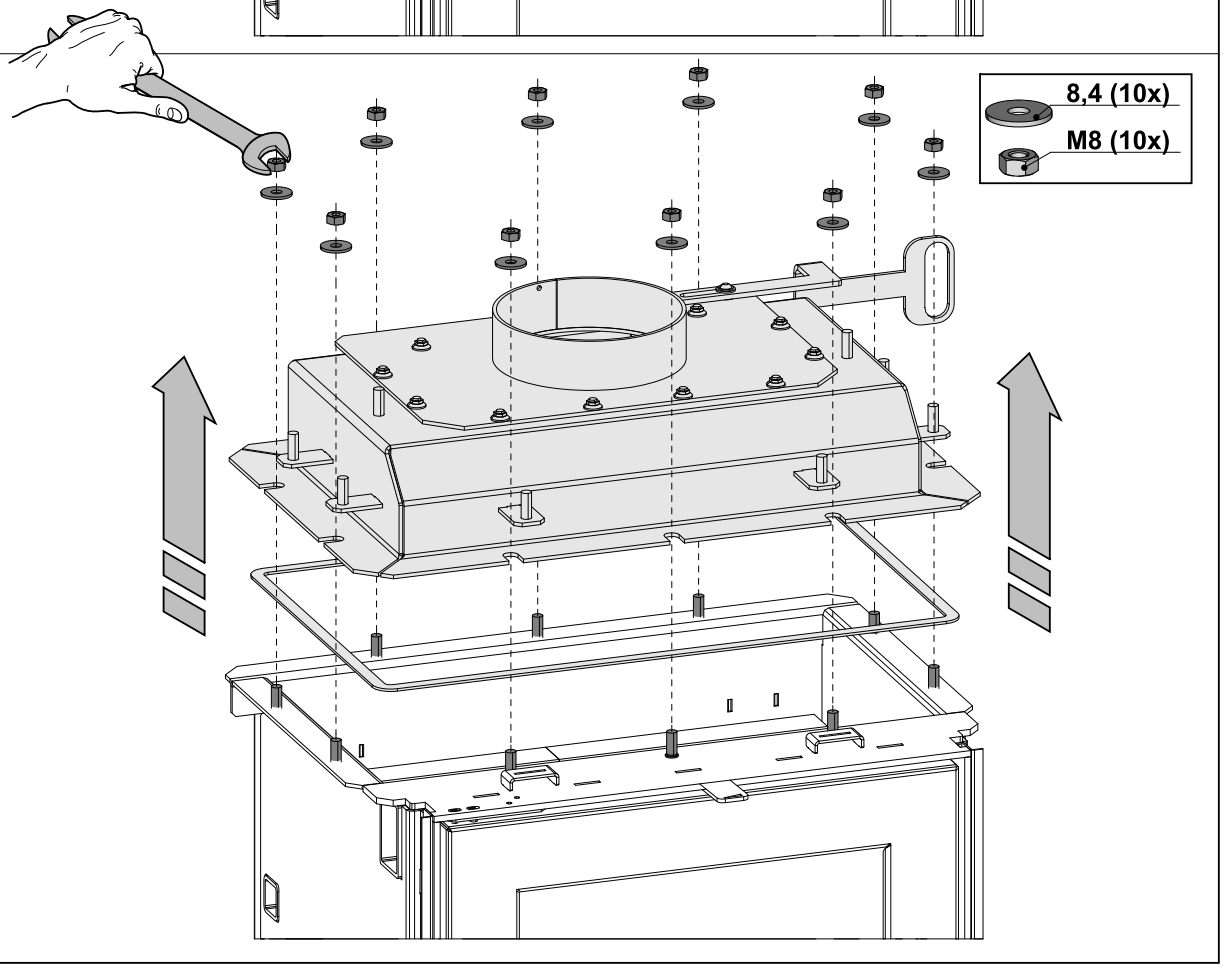

7

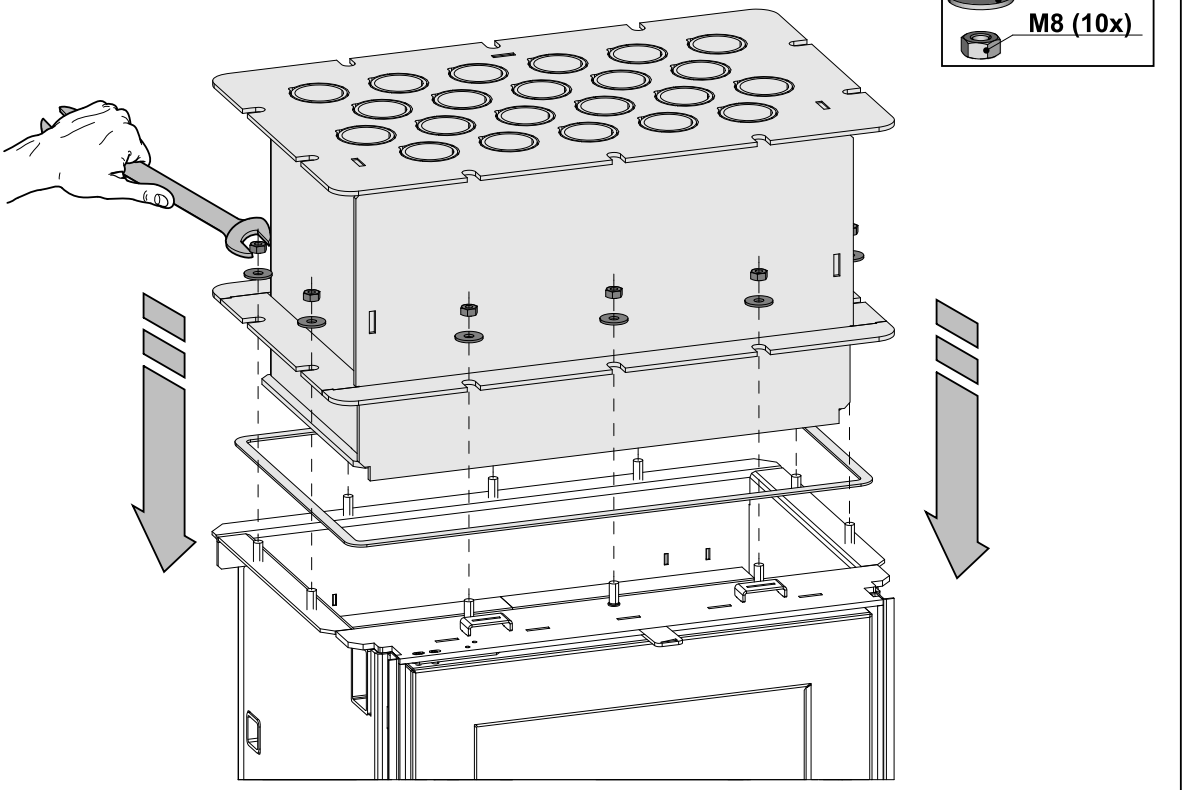

8

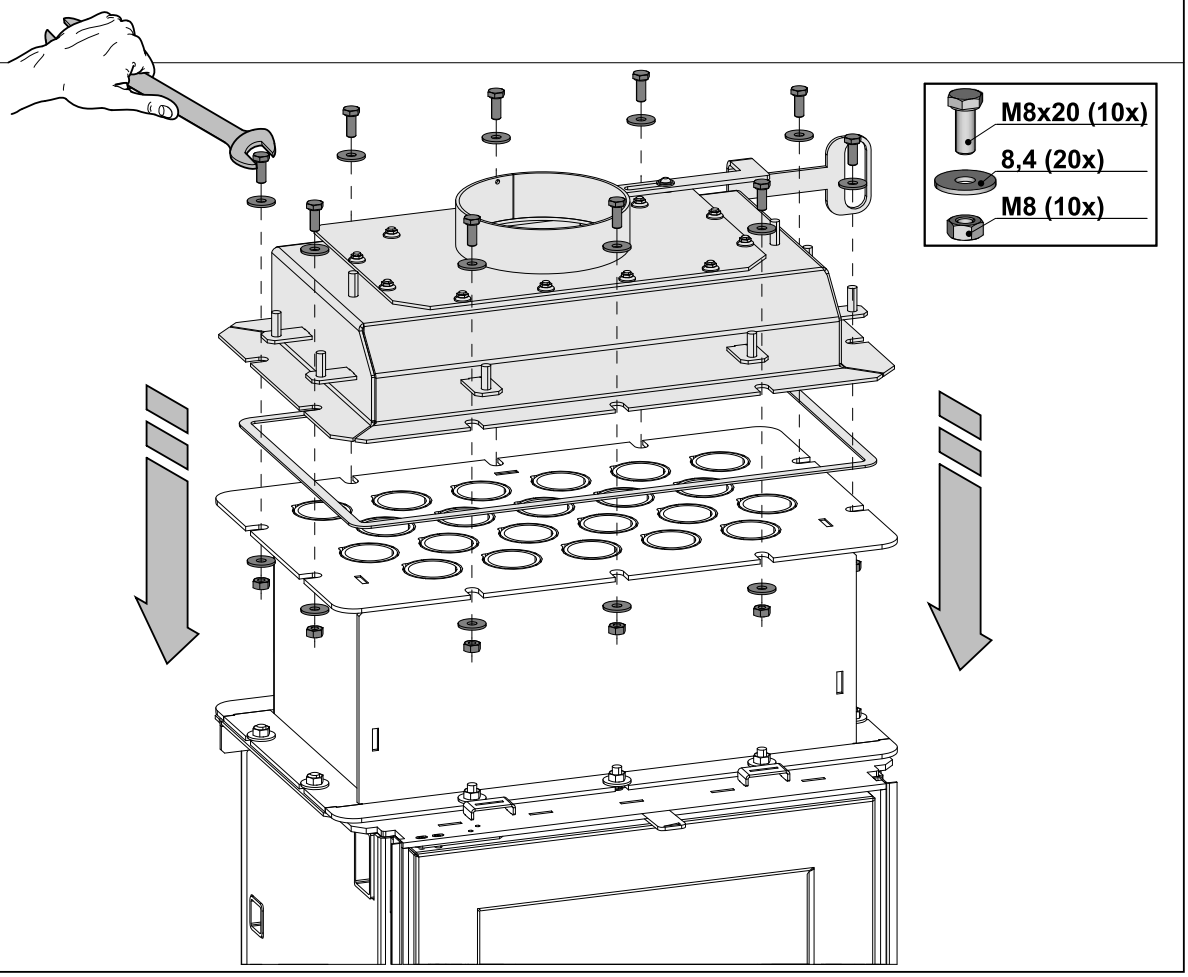

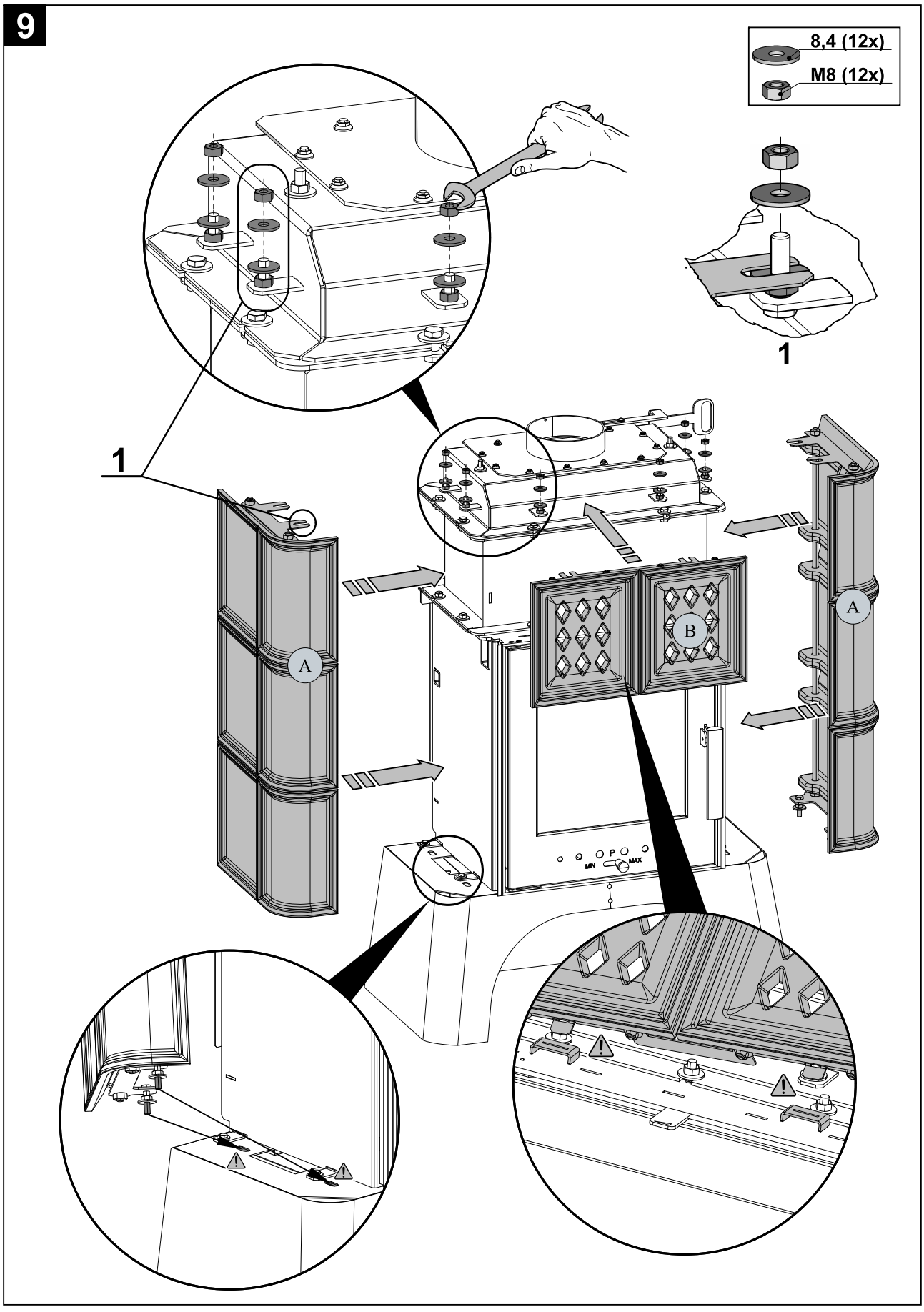
9
8,4 (12x)
M8 (12x)
1
1
A
A
B
MIN
P
MAX

CZ

10

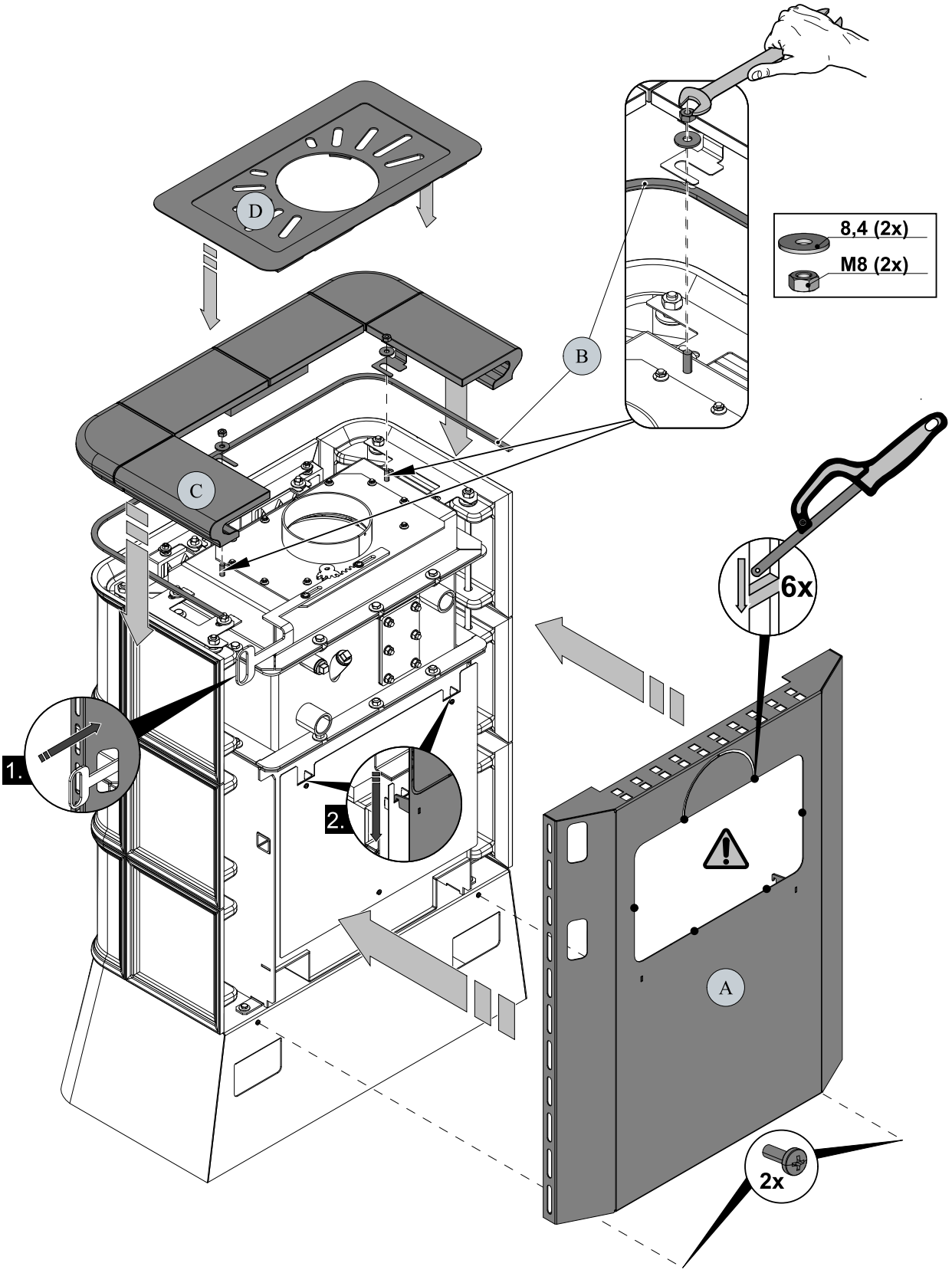

11

