Összeszerelési utasítások

AXON

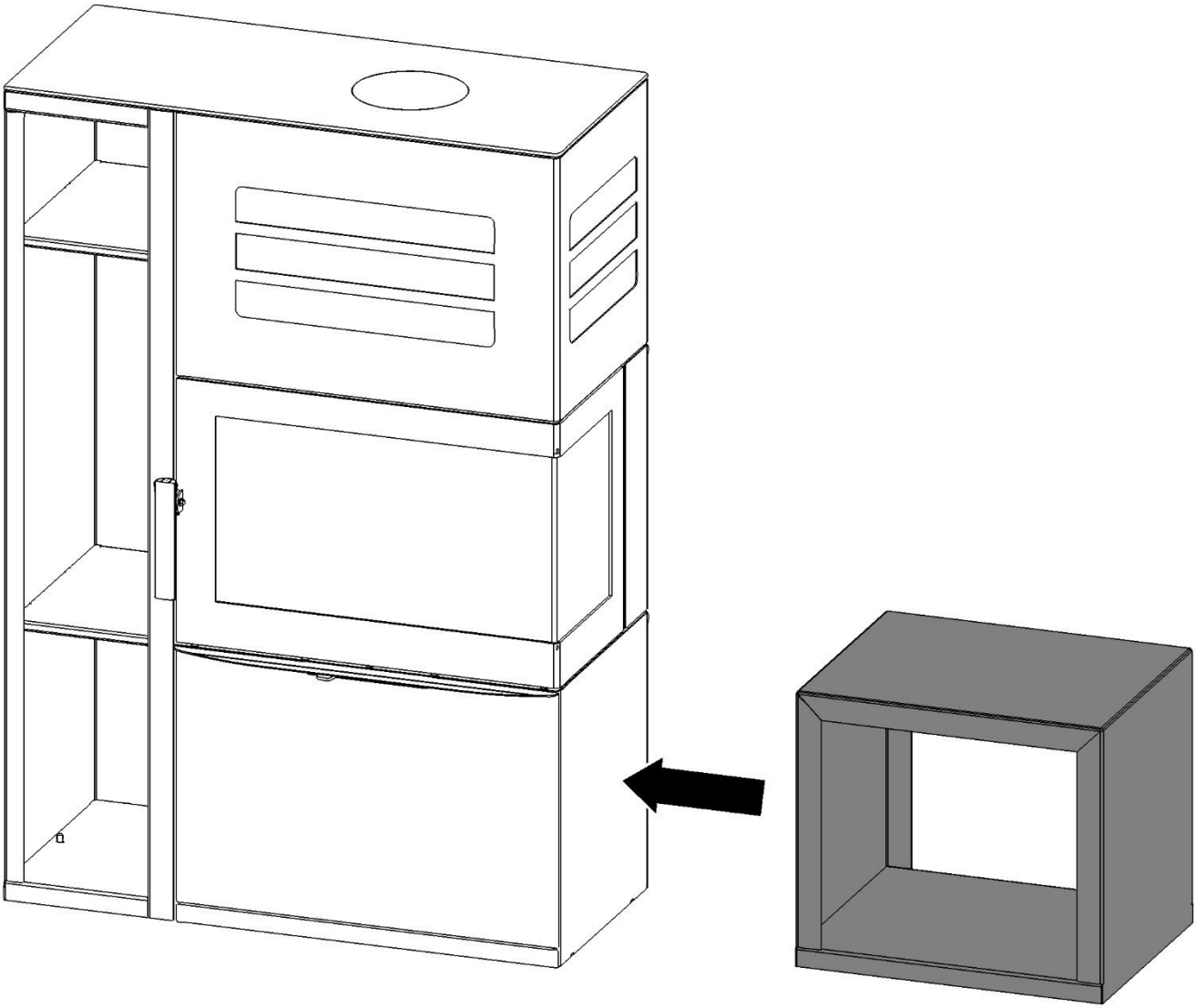

Montážní návod - Montážný návod - Instrukcja montażu - Assembly Instructions
AXON

