Tartalomjegyzék

1 ÁLTALÁNOS 4
2 MŰSZAKI ADATOK 4
3 ÉPÍTÉSI TERVEZÉS 4
4 ÜZEMELTETÉSI BIZTONSÁG 5
4.1 Általános rendelkezések 5
4.2 A kályha biztonságos távolsága a helyiségben található gyúlékony anyagoktól 5
4.3 A füstcső biztonságos távolsága gyúlékony anyagoktól 5
4.4 Biztonságos üzemeltetésre vonatkozó utasítások 5
4.5 Kéménytűz 6
5 ÖSSZESZERELÉS 6
5.1 A kályha telepítési útmutatója 6
5.2 Utasítások melegvíz-cserélővel ellátott kályha telepítéséhez 7
5.3 Központi levegőellátás (CPV) 7
6 ÜZEMANYAG 8
7 MŰKÖDÉS 8
7.1 Égési folyamat 8
7.2 Első gyújtás 8
7.3 Árvíz 9
7.4 Fűtés 9
7.5 Üvegtisztaság 9
7.6 A hamu kiürítése 10
8 TISZTÍTÁS ÉS KARBANTARTÁS 10
9 PROBLÉMA ÉS MEGOLDÁSA 11
10 LEGGYAKORIBB HIBÁK 12
11 RITKABB HIBÁK 12
12 GARANCIA ÉS SZERVIZ 12
12.1 Jótállás és jótállás utáni szerviz 12
12.2 Alkatrészek rendelése 12
13 KŐCSOMAGOLÁS ÉS HULLADÉKGYŰJTÉS 12
13.1 Csomagolás 12
13.2 A kályha ártalmatlanítása 13
14 MELLÉKLETEK 13
14.1 A tűzhely telepítésekor betartandó távolságok és a védőszőnyeg mérete 14
14.2 A füstcső cseréje 16
14.3 Repedések tisztítására vonatkozó utasítások 17
14.4 A melegvíz-cserélő csatlakozásának vázlatos rajza 18
14.5 A zsanérok és zárószerkezetek karbantartása 20

Gépi fordítás - nincs ellenőrizve.
A változatlan eredeti a dokumentum végén.

1. ÁLTALÁNOS

Az ABX kandallós kályhák, melegvíz-cserélővel ellátott kandallós kályhák kiegészítő fűtésre és nappali, valamint társalgó helyiségek fűtésére szolgálnak. Az ABX kandallós kályhák alkalmi felügyelet melletti fűtésre szolgálnak. Gyermekek nem fűthetnek a kályhában. A kandallós kályha telepítési helyének megfelelő friss levegőellátással kell rendelkeznie, például az ablakok és ajtók szivárgásain keresztül. Ha ez nem áll fenn, akkor a helyiségben legalább 2 dm2 keresztmetszetű, elegendő friss levegőellátást kell biztosítani, mindezt akkor, ha a CPV (központi levegőellátás) nincs csatlakoztatva. A kályha üzemeltetése és telepítése során a következő utasításokat kell betartani. A melegvíz-cserélővel ellátott kandallós kályhák teljes teljesítménye a helyiségbe jutó hőáramra és a vízbe jutó hőáramra oszlik, lásd az adott kályhatípus műszaki adatlapját (TL).

2. MŰSZAKI ADATOK

A kályha fa, fabrikett (ökobrikett) és bizonyos típusokban barnaszénbrikett elégetésére szolgál, egy olyan égésrendszer segítségével, amely nagyon jó égési feltételeket garantál. A helyiség levegőjének felmelegítését főként konvekciós hő, részben pedig sugárzó hő biztosítja. Ez a rendszer nagyon hideg, régóta nem fűtött helyiségeket is képes gyorsan felmelegíteni. Ha a kályha dupla héjú kialakítású (a külső héj például kerámiával vagy kővel bélelhető), a levegő a héjak közötti térben melegszik fel a konvekciós elven, amikor a helyiségből származó levegő az alsó részen keresztül belép a héjak közötti térbe, ahol felmelegszik és felfelé mozog, majd a külső héj felső részében lévő szellőzőnyílásokon keresztül kiáramlik. A sugárzó hőt a kályha felületeiről (acélhegesztett szerkezet, kályhabélés) nyerik. A sugárzó hő legnagyobb forrása az ajtó üvegezett felülete. A melegvíz-cserélővel ellátott kandallókályhákat, azok kéményhez és melegvíz-rendszerhez való csatlakoztatását a 201/2012. évi törvény szabályozza. E törvény értelmében a kályhát háromévente ellenőrizni kell. A kandallós kályhák nem állandó fűtőberendezések, és időszakos, szakaszos működésre szolgálnak, főként a hamutartó ürítésére, amelyet akkor végeznek el, amikor a hamu lehűlt.

3. TERVEZÉS

A kandalló kályhák acéllemezből, öntöttvasból vagy egyes esetekben kombinált betétből készülnek. A kályha tűztere vermikulit vagy samott lemezekkel van bélelve. A kályha töltőajtaja egy speciális "üvegkerámiát" tartalmaz, amely ellenáll a magas hőmérsékletnek és a hősokknak. Az üvegkerámia szinte átlátszó, átengedi a tűztér hősugárzását, és lehetővé teszi a lángok látását égés közben. A tűztér alján egy tömör öntöttvas vagy kerámia rostély és alatta egy hamutartó található. A kályha permetezéséhez használt lakk ellenáll a magas hőmérsékletnek. A kályha szerkezete egy- vagy kéthéjú. A kályha szerkezetétől függően az égéstérbe elsődleges levegő (mindig állítható), másodlagos levegő (egyes esetekben nem állítható) és egyes kályhákban harmadlagos levegő (egyes esetekben nem állítható) jut. Az elsődleges levegő a gyújtáshoz szolgál, és a rostély alatt vezetik be, a másodlagos levegő az üveghez és a rostély fölé jut, és biztosítja az üveg öntisztító hatását. A harmadlagos levegő ezután a tűztér felső részébe jut, és biztosítja az el nem égett gázok további elégetését (utóégetés). Néhány kályha rendelkezik azzal a lehetőséggel, hogy az égéshez szükséges levegőt központi levegőellátáson (CPV) keresztül egy külső helyiségből vezesse be, és nem fogyaszt levegőt abból a helyiségből, ahol fel vannak szerelve. Ezeket a lehetőségeket a termék adatlapja (TL) tartalmazza. Egyes kandallókályhák felszerelhetők melegvíz-cserélővel, amely biztosítja a víz melegítését, és amely melegvíz-rendszerben, vagy akár használati meleg víz melegítésére is használható. A 7,5 kW-nál nagyobb teljesítményű melegvíz-cserélővel rendelkező kandallókályhák az elsődleges levegőellátás automatikus szabályozásával vannak felszerelve. Bizonyos esetekben ezt helyettesíti a
A kályha központi levegőellátásának szabályozásával a szabályozást a hőcserélőből kilépő víz hőmérséklete vezérli.

Gépi fordítás - nincs ellenőrizve.
A változatlan eredeti a dokumentum végén.

4. ÜZEMELTETÉSI BIZTONSÁG

4.1 Általános rendelkezések

- Kandallókályhák üzemeltetése és telepítése során be kell tartani a ČSN 06 1008 szabványban foglalt tűzvédelmi alapelveket.
- A készülék a ČSN 33 2000-4-41 ed.2 szabvány szerinti normál környezetben használható. Amikor ez a környezet megváltozik, ha átmeneti tűz- vagy robbanásveszély áll fenn (pl. linóleum, PVC ragasztása, festékekkel való munka stb. során), a kályhát időben, a veszély felmerülése előtt üzemen kívül kell helyezni. Továbbá a kályha csak a helyiség alapos, lehetőleg huzatos szellőztetése után használható.
- A kandalló kályha legalább 12 Pa huzatú kéményhez csatlakoztatható. Az ajánlott maximális kéményhuzat 20 Pa. A csatlakozást az illetékes kéményseprővel kell jóváhagyatni. A kályha csak külön kéményszellőzőhöz csatlakoztatható.
- A kandallóhoz csatlakoztatható kéménynek meg kell felelnie a következő feltételeknek:
    - 20/2012. sz. rendelet
    - 320/2015. sz. törvény
    - 201/2012. évi törvény
    - ČSN 73 4201
    - ČSN EN 1443; 15287-1+A1; 15287-2; 1856-1; 1856-2; 1457-1; 1457-2

  Vagy az adott ország adottságai szerint.

4.2 A tűzhely biztonságos távolsága a helyiségben a gyúlékony anyagoktól

Ha a kályhát olyan helyiségbe telepítik, ahol B, C1 és C2 éghetőségi osztályba tartozó tárgyak vannak (lásd az 1. táblázatot), akkor az elejétől (vagy az oldalsó üvegfelületektől) 800 mm-es, a többi iránytól pedig 200 mm-es biztonsági távolságot kell betartani, kivéve, ha az adattáblán (típustábla) másképp van feltüntetve. Ha a kályhát C3 osztályba tartozó gyúlékony tárgyakat tartalmazó helyiségbe telepítik, ezeket a távolságokat meg kell duplázni. Az érthetőség kedvéért lásd a 14.1. függeléket. Az egyes kályhák telepítésére vonatkozó meghatározó távolságok a termék külső hátulján található típustáblán vannak feltüntetve.

4.3 A füstcső biztonságos távolsága gyúlékony anyagoktól

Az ajtókeret-burkolatoktól és a hasonlóan elhelyezkedő, gyúlékony anyagból készült épületszerkezetektől, valamint a csővezetékektől, beleértve azok szigetelését is, legalább 200 mm a biztonságos távolság. A gyúlékony anyagból készült szerkezetek egyéb részeitől legalább 400 mm (ČSN 06 1008). Ezek a ČSN EN 13501-1 szabvány szerint B, C1 és C2 éghetőségi osztályba tartozó építőanyagok (lásd az 1. táblázatot). Az érthetőség kedvéért lásd a 14.1. függeléket.

1. táblázat - Információk egyes építőanyagok gyúlékonysági fokáról

Építőanyagok és termékek gyúlékonysági állapota	Építőanyagok gyúlékonysági szint szerint osztályozva
És nem gyúlékony	gránit, homokkő, nehéz porózus beton, tégla, kerámia csempék, speciális vakolatok
B nem könnyen gyúlékony	Acumin, Heraclitus, Lihnos, Itaverus
C1 fokozottan tűzveszélyes	keményfa, rétegelt lemez, bélésszövet, edzett papír, umakart
C2 mérsékelten tűzveszélyes	farostlemez, solodur, parafa táblák, gumi, padlóburkolat
C3 fokozottan tűzveszélyes	farostlemez, polisztirol, poliuretán

4.4 Biztonságos üzemeltetésre vonatkozó utasítások

Világításhoz és fűtéshez tilos gyúlékony folyadékot használni! Tilos továbbá bármilyen műanyag, különféle kémiai kötőanyagokkal (forgács stb.) szennyezett faanyag, valamint műanyag maradványokat tartalmazó, válogatatlan háztartási hulladék vagy kémiailag kezelt fa elégetése.

A kályhát csak felnőttek kezelhetik! Gyermekeket felnőtt felügyelete nélkül tilos a kályha közelében hagyni. A kályha felülete, különösen az üvegfelületek, túlhevülhetnek, és megérintésük súlyos égési sérüléseket okozhat.

Gépi fordítás - nincs ellenőrizve.
A változatlan eredeti a dokumentum végén.

A kályha működése alkalmankénti kezelést és felügyeletet igényel. A szabályozók biztonságos működtetéséhez és az ajtózárak kezeléséhez védőkesztyűt kell használni, amely minden kályha szállítási terjedelmében megtalálható. Tilos bármilyen gyúlékony tárgyat a kályhára vagy attól a biztonságos távolságnál kisebb távolságra helyezni, mert az tüzet okozhat. Ne helyezzen hideg folyadékot tartalmazó edényeket kerámia bélésű, fűtött kályhába vagy a felső lapra, mivel fennáll a bélés megrepedésének veszélye. Legyen különösen óvatos a hamutartó kezelése és a hamu eltávolítása során, mivel fennáll az égési sérülések veszélye. Tilos a forró hamuval bármilyen módon manipulálni. A forró hamu nem érintkezhet gyúlékony tárgyakkal - pl. amikor kommunális hulladéktárolóba önti.

A kályhát csak ezen utasításoknak megfelelően szabad üzemeltetni. A kályhán semmilyen módosítás nem megengedett.

4.5 Kéménytűz

Kéménytűz esetén a kályhában keletkezett tüzet azonnal el kell oltani az égő tüzelőanyag-maradványok lapáttal történő eltávolításával egy megfelelő, nem gyúlékony edénybe, és azonnal értesíteni kell a tűzoltókat (150-es vonal) vagy a beépített mentőrendszer 112-es vonalát. Semmilyen körülmények között ne használjon vizet a tűz oltásához, mivel ez túlzott mennyiségű gőzt képez, és a kémény szétrobbanását okozhatja.

5. ÖSSZESZERELÉS

FIGYELMEZTETÉS: Kandallókályhák telepítésekor be kell tartani az összes helyi előírást, beleértve az ilyen típusú készülékekre vonatkozó nemzeti és európai szabványokra vonatkozó előírásokat is, különösen a következőket: ČSN 06 1008, ČSN 06 0830, ČSN 06 0310, EN 13240 és a 201/2012. évi törvény.

5.1 A kályha összeszerelési útmutatója

- Az égés és a szellőző levegő szabályozó rácsait, ha használják, úgy kell elhelyezni, hogy ne tömődjenek el.
- A telepítés során biztosítani kell a kályha, a füstcső és a kémény tisztításához szükséges megfelelő hozzáférést.
- A kandallókályhát megfelelő teherbírású padlóra kell helyezni.
- Szezonális használat, valamint rossz huzat vagy időjárási körülmények esetén fokozott figyelmet kell fordítani az üzembe helyezés során, különösen a fűtési rendszerben lévő fűtőközeg esetleges befagyása esetén.
- A kandalló működésének minden hosszabb megszakítása után ellenőrizni kell, hogy a füstgázjáratok el vannak-e dugulva, mielőtt újra begyújtanánk.
- A kandalló kályha külső felületei működés közben forrók, ezért erre kellő figyelmet kell fordítani.
- A kéményhez vezető füstcsöveknek a lehető legrövidebbeknek kell lenniük, és enyhén emelkedniük kell. A kéményben lévő végnek acélcső-betétnek kell lennie. A kályhára szerelt csövet csappal, szegecssel vagy szegecssel kell rögzíteni kihúzás ellen (összeszereléskor be kell csavarozni). A füstcsövek teljes hossza a jó huzat érdekében nem haladhatja meg az 1,5 m-t.
- A nem éghető padlónak legalább 10 cm-rel meg kell haladnia a kályha méreteit oldalt, legalább 10 cm-rel hátul és legalább 30 cm-rel elöl. A fentiek a kályha alatti alaplap minimális méreteit is jelentik abban az esetben, ha a kályhát gyúlékony padlóra helyezik. Az alaplapnak legalább 2 mm vastagnak kell lennie. Üveg munkalap beszerelése esetén öntapadó parafa korongokat kell az alsó oldalra helyezni az egyenetlenségek kiküszöbölésére (az átfedések megegyeznek az alaplapon lévőkkel). Gyakorlati okokból ajánlott az üveget átlátszó szilikonnal a padlóhoz ragasztani a kerület mentén, hogy ne kerüljön alá szennyeződés.
- A legtöbb kályha rendelkezik felfelé vagy hátrafelé történő füstcső-csatlakozási lehetőséggel (lásd TL). A csatlakozás megválasztása a felhasználótól függ. Függeszték cseréje esetén a 14.2. számú függelékben található utasításokat kell követni. A burkolaton lévő lyuk lezárására szolgáló fedél a hamutartóban található. A vakdugó és a füstcső beszerelésekor és eltávolításakor ügyelni kell a tömítettségre (ezt a vakdugóban és a füstcsőben található tömítőzsinórral lehet elérni). A felső füstcsőhöz kitörhető fedéllel ellátott lemezfedéllel ellátott kályhák esetében a füstcső cseréje előtt ezt a fedelet le kell törni a lemezfedélről (csavarhúzóval). Hátsó kivezetés használata esetén a kőburkolat szállítmánya tartalmaz egy, az adott kőfajtából készült fedelet a felső lemezen lévő lyuk lezárására.
- A kéményre történő kályha telepítésének engedélyét egy felelős személynek (kéményseprőnek) kell jóváhagynia.

Gépi fordítás - nincs ellenőrizve.
A változatlan eredeti a dokumentum végén.

5.2 A melegvíz-cserélő telepítésére vonatkozó utasítások

FIGYELMEZTETÉS: A melegvíz-elosztó rendszer vagy a melegvíztároló tervezését és telepítését mindig megfelelő engedéllyel rendelkező cégnek kell kidolgoznia és elvégeznie!

Melegvíz-elosztó rendszer telepítésekor figyelembe kell venni az épületek fűtési rendszereire vonatkozó követelményeket:

ČSN 06 0830 ČSN 06 0310	– Biztonsági berendezések – Tervezés és telepítés –
ČSN 06 0320 ČSN EN 12	Melegvíz-készítés – tervezés és kivitelezés –
828 ČSN EN 13 240:2005	Melegvíz-fűtési rendszerek tervezése – Szilárd tüzelésű
+A2 201/2012 Coll.	készülékek lakóterek fűtésére – Levegővédelmi törvény

A kandalló hőcserélőjét menetes csatlakozással kell a melegvíz-elosztó rendszerhez csatlakoztatni. Erre a célra a hőcserélő menetes kimenetekkel van felszerelve. A hőcserélő csatlakoztatását ajánlott egy szakosodott fűtésszerelő céggel megbeszélni, amely a fűtéselosztó rendszert telepíti, és amelynek biztosítania kell a hőcserélő leválasztásának vagy cseréjének lehetőségét nyomórugalmas páncélozott tömlők segítségével. Ez a módosítás lehetővé teszi a hőcserélő könnyebb összeszerelését (szétszerelését) és a kályha kéményből való egyszerű eltávolítását, a füstcsövek tisztítás céljából történő eltávolítását, valamint az egéstermékek, sejszúlt kovaló könnyű hozzáférését a snadný přístup

- Áramkimaradás vagy egyéb lehetséges rendszerhiba esetén javasoljuk a kényszerített rendszer túlmelegedés elleni biztosítását például nyitott tágulási tartály használatával, hűtőkör vagy hűtőhurok csatlakoztatásával (egyes típusokat lásd a TL-ben vagy a www.abx.cz /cs/funkce-ochlazovaci-smycky weboldalon).

ÉRTESÍTÉS:

- A hűtőkör úgy van kialakítva, hogy teljes mértékben megvédje a hőcserélőt a túlmelegedéstől. A megfelelő működés és csatlakoztatás előfeltétele legalább 2 bar állandó nyomású és legfeljebb 15°C hőmérsékletű hidegvíz-ellátás, azaz a vízforrásnak függetlennek kell lennie az áramkimaradásoktól (lehetőleg vízellátó rendszer). A hűtőkörből származó hűtővíz a szennyvízgyűjtőbe (szennyvízaknába) kerül elvezetésre.
- A hűtőkör termosztatikus szelepet használ a hőcserélő túlmelegedésének megakadályozására. Figyelem! A ČSN EN 12828 és ČSN EN 303-5 szabványok követelményeinek megfelelően a rendszer üzemeltetője köteles legalább évente egyszer szakemberrel ellenőriztetni a termosztatikus szelep működését.
- A hőcserélő élettartamának növelése, valamint a fűtési és égési fázisok javítása érdekében javasoljuk egy hőszabályozó szelep beszerelését a szivattyú kapcsolótermosztátjával kombinálva.
- A fűtési rendszer legalacsonyabb részébe egy leeresztő szelepet kell beszerelni.
- A hőcserélővel felszerelt kandallós kályhákat tilos melegvíz-elosztó rendszerhez csatlakoztatni és hőátadó közeggel, azaz vízzel vagy erre a célra ajánlott fagyálló töltettel feltölteni.

5.3 Központi levegőellátás (CPV)

A kályha telepítésekor biztosítani kell a helyiség megfelelő friss levegőellátását, legalább 2 dm² keresztmetszettel. A friss levegő ellátására szolgáló külön keresztmetszetet az ablakok és ajtók nagyméretű szivárgásai helyettesíthetik. Egyes kandallókályhák központi levegőellátással (CPV, lásd TL) készülnek, amely lehetővé teszi az égéshez szükséges levegő bejutását a kályha égésterébe kívülről, műszaki helyiségből, folyosóról stb. Ebben az esetben a gyártó azt javasolja, hogy ezen az útvonalon keresztül külön égési levegőellátást biztosítsanak. Ennek a betáplálásnak a hossza nem haladhatja meg az 5 m-t, és minden könyök esetében ez a hosszúság 1 m-rel csökken. A CPV bevezető nyak nem része a szállítmánynak, és a felhasználónak külön kell megrendelnie a gyártótól.

FIGYELMEZTETÉS: Ha a kályhát olyan helyiségben szerelik fel, ahol megfelelő keresztmetszetű frisslevegő-ellátás és elszívórendszer (pl. páraelszívó) van beépítve, a bevezetés keresztmetszetét ennek megfelelően növelni kell!
A CPV csatlakoztatása esetén ezt a betáplálást soha nem szabad korlátozni vagy elzárni, és egy külső rácsot kell felszerelni, amely nem korlátozhatja a kandalló kályha levegőellátását a furatok keresztmetszetén keresztül (azaz a rács furatai vagy a CPV-hez való csatlakozása nem korlátozhatja annak keresztmetszetét, és így nem csökkentheti a kályha levegőellátását!!).

Gépi fordítás - nincs ellenőrizve.
A változatlan eredeti a dokumentum végén.

6. PALIVO

A kandallós kályhák tűzifával, fával vagy egyes esetekben barnaszénbriketttel (lásd TL) történő fűtésre szolgálnak. Az elégetett fa nedvességtartalmának 18 % alatt kell lennie. Ezt legalább 2 évig szellőző helyen tárolt fával érik el. Briketttel történő fűtés esetén a briketteket száraz környezetben kell tárolni, különben a nedvesség miatt romlanak és szétesnek. „Nedves" fával történő fűtés esetén a kályha teljesítményének legalább 20 %-át elveszíti. Az üzemanyag-fogyasztás megnő, és fennáll a kályha „kátrányosodásának" veszélye. A kátrány főként a melegvíz-cserélő falán rakódik le, és jelentősen rontja a hőátadás feltételeit a vízbe. Ezenkívül a kátrány erősen szennyezi az üveget. Megjegyzés: A tűzifa típusait és fűtőértéküket www.abx.cz weboldalunkon, az Ügyfélszolgálat menüpont alatt, majd a Tippek és ajánlások menüpont alatt találja (http://www.abx.cz/cs/druhy-palivoveho-dreva-a-jehovyhrevnost).

ÉRTESÍTÉS:

- A kályhában csak a fent felsorolt tüzelőanyag használható. Nem szabad folyékony tüzelőanyaggal, szénnel fűteni, illetve meghatározatlan műanyaghulladékot stb. elégetni.
- Egyes kályhák esetében barnaszénbriketttel történő fűtés esetén a levegőellátás szabályozóit barnaszénbrikett állásba kell állítani (lásd a használati utasítást).

7. OBSLUHA

FIGYELMEZTETÉS: A kályhát csak ezen utasításoknak megfelelően szabad üzemeltetni. A kályhát gyermekek nem üzemeltethetik. Kizárólag a megadott tüzelőanyaggal szabad fűteni. A kályha időnkénti felügyeletet igényel. A biztonságos üzemeltetés érdekében a gyártó védőkesztyűt mellékel a kályhához.

7.1 Égési folyamat

A kandallókban a fa, a fabrikett és egyes típusoknál a barnaszénbrikett égetése átégető rendszer, ami azt jelenti, hogy az égés a teljes tüzelőanyag-töltetben egyszerre megy végbe. A könnyű gyújtás és az azt követő égés optimális feltételeinek biztosítása érdekében elegendő mennyiségű levegőt kell az égő tüzelőanyag alá, a rostélyon keresztül juttatni - amelyet primerként jelölnek, és amely mindig állítható. A füstgázok hőmérsékletének emelkedésével gáz halmazállapotú tüzelőanyag-komponensek kezdenek felszabadulni, amelyek további levegőellátás nélkül nem végeznének munkát hőenergia formájában, ezért további levegőt kell juttatni a lángmagasság szintjére, ahol ezen gáz halmazállapotú komponensek égési folyamata folytatódhat, ami általában kiküszöböli az elsődleges levegőellátás szükségességét, ellenkezőleg, másodlagos levegőellátás iránti igény merül fel, vagy akár harmadlagos levegőellátás is rendelkezésre állhat. A másodlagos levegőellátás, amely a legtöbb termékben állítható, javítja az égést és segít az ajtóüveg automatikus tisztításában. A harmadlagos levegő célja az égés teljes folyamatának javítása, általában fix (nem szabályozható). A megfelelő mennyiségű és arányú levegőnek az égéstér megfelelő helyeire történő juttatásával az égés hatásfoka megnő, ezáltal csökken a káros gázok kibocsátása a levegőbe, és így hozzájárul a környezet védelméhez. A levegőellátó szabályozók elrendezése a műszaki adatlapban található ábrán látható, amely minden kandallós kályha szállításának része. A gyakorlatban a kályhákat általában levegőszabályozókkal szabályozzák, különösen a másodlagos levegőellátást. Az égési folyamat pontos beállítása a szabályozók segítségével nem határozható meg egyértelműen. Számos tényező befolyásolja - a tüzelőanyag nedvességtartalma, a tüzelőanyag típusa, a kéményhuzat, a külső nyomásviszonyok stb. Ezért az égési folyamatot (a láng intenzitását és minőségét) a meglévő körülményeknek megfelelően kell szabályoznunk.

7.2 Első gyújtás

A kandalló kályhában az első tüzet puha fából kell begyújtani, hogy a hőmérséklet viszonylag lassan emelkedjen. Igazolták, hogy ez a használt festék lényegesen jobb, tartósabb kikeményedését eredményezi, és a betét jobban "ülepedik". A gyártó ezért a kandalló kályhához lucfenyő tűlevelű fűrészáruból készült csomagot szállít, ahol a fűrészárut szárítják, és a vágás után a csomagban található fát kell felhasználni az első tüzeléshez. Fontos, hogy a tűz után fokozatosan érjük el a kályha teljes teljesítményét, és legalább egy órán át így fűtsük. Ez idő alatt a használt festék kiég, stabilizálódik, és elnyeri a megfelelő szilárdságot, keménységet és kopásállóságot. Ez idő alatt a helyiséget intenzíven szellőztetni kell. Jobb, ha a háziállatokat és a madárkalitkákat eltávolítjuk a helyiségből. Tűz közben ne érintsük meg a kályha felületét, mert a festék károsodhat.

Gépi fordítás - nincs ellenőrizve.
A változatlan eredeti a dokumentum végén.

Melegvíz-cserélővel ellátott kandallókályhák esetén az első begyújtás előtt elengedhetetlen a hőcserélő csatlakoztatása a rendszerhez, és a melegvíz-rendszer működésének biztosítása már az első begyújtáskor. A kandallókat nem szabad fűteni vagy melegíteni, amíg a melegvíz-rendszer nincs csatlakoztatva és működőképes. Az első begyújtás előtt ellenőrizni kell a melegvíz-rendszer tömítettségét. Az első begyújtás során harmat képződhet a hőcserélő felületén, ami kondenzvíz csöpögését és kátránylerakódást okozhat a kandallótérben, ami nem minősül hibának, és ezért nem ad okot reklamációra. Minél nagyobb a hőcserélő teljesítménye, annál nagyobb a harmatképződés valószínűsége a hőcserélőn. Ennek a jelenségnek a minimalizálása érdekében javasoljuk a melegvíz-rendszer három- vagy négyjáratú szeleppel való csatlakoztatását, lásd a 14.4. számú függelékben található ábrát. A szelep biztosítja a hőátadó közeg (erre a célra víz vagy fagyálló töltet ajánlott) felmelegítése után a hideg hőátadó közeg fokozatos bevezetését a hőcserélőbe, megakadályozva ezzel a hőcserélő újbóli lehűlését, ami aztán harmatképződést okozhatna a hőcserélő felületén.

7.3 Árvíz

Rosszlyal ellátott változat: A rostély begyújtásakor a rostélynak tisztának kell lennie. Helyezzen rá gyűrött papírt, faforgácsot vagy faforgácsot, valamint néhány kisebb hasábot. Rosszlya nélküli változat: A rostély begyújtásakor ügyeljen arra, hogy a papír és a forgács a tűztérre kerüljön, hogy a levegő bejuthasson a és közé. Állítsa a levegőellátás szabályozóit (fojtókat) - nyitott állásba (lásd a használati utasítást), és az üzemanyagtípus-kapcsolóval ellátott változat esetében a (2) állásba, nyissa ki a gyújtófedőt (ha van) a kályha jobb oldalán (a címkének megfelelően). Ha egy fojtószelepes kályháról van szó, begyújtáskor a fojtószelepet nyitott állásba (maximumra) kell állítani, és begyújtás után szükség szerint szabályozható. Gyújtsa meg a papírt, és csukja be az ajtót. Begyújtáshoz "PEPO" típusú gyújtósok használhatók. Folyékony gyúlékony anyagok, például "benzin" nem használhatók begyújtáshoz. A gyártó rámutat, hogy a melegvíz-cserélőben a vízkeringést már a kályha első begyújtásakor is biztosítani kell.

7.4 Fűtés

A készülék rövid távú üzemeltetésre alkalmas. A szabályozók változatai és elhelyezkedése, valamint beállításaik a műszaki adatlapban található ábrán láthatók. A fojtók optimális beállítását ellenőrizni kell, és az adott kéményhuzathoz kell igazítani. A kályha begyújtása után a gyújtócsappantyút be kell zárni (ha van a kályhában). Rostélyos változat: Csak akkor ajánlott tüzelőanyagot hozzáadni, ha a tüzelőanyag már elégett a parázson. Rostély nélküli változat: Javasoljuk, hogy kezdetben kisebb darab fahasábokkal adagoljon tüzelőanyagot a még forró parázsra. Ha nincs elég parázs a következő hozzáadáskor, érdemes faforgácsot használni, és a fojtót maximumra állítani, amíg a tüzelőanyag el nem ég. Ha a parázson lévő tüzelőanyag már elégett, nyissa ki a tüzelőanyag-ajtót 10-15 mm-re, és várjon körülbelül 15-20 másodpercet, mielőtt teljesen kinyitná a tüzelőanyag-ajtót, és tüzelőanyagot helyezne a tűztérbe. Ez az eljárás jelentősen csökkenti a helyiségbe jutó füst mennyiségét a kályha begyújtásakor. A füst mennyiségének további csökkentése érdekében a kályha begyújtásakor kinyitható a gyújtófedél (ha van a kályhához mellékelve). A hozzáadott tüzelőanyag mennyiségének meg kell felelnie az adott kályha óránkénti tájékoztató fogyasztásának (lásd a műszaki adatlapot).

FIGYELMEZTETÉS: A kandalló fűtését és hűtését általában hangjelzés kíséri, ez nem hiba.

7.5 Üvegtisztaság

A megfelelő tüzelőanyag használata, a megfelelő égési levegőellátás (különösen a másodlagos levegő) és a megfelelő kéményhuzat mellett a kályha üzemeltetési módja is hatással van az ajtóüveg tisztaságának megőrzésére. Ebben az összefüggésben azt javasoljuk, hogy csak egy réteg tüzelőanyagot adjon hozzá, hogy a tüzelőanyag a lehető legegyenletesebben oszoljon el a tűztérben, és a lehető legtávolabb legyen az üvegtől. Ez a brikettekre is vonatkozik (5-10 mm távolság közöttük). Ha az üveg melegítés közben elszennyeződik, javasoljuk az égés intenzitásának növelését (a barnaszénbrikettek kivételével) a másodlagos levegő szabályozójának kinyitásával, amely általában magát az üveget tisztítja. A barnaszénbrikettekkel történő fűtés a betöltőajtó üvegének nagyobb mértékű szennyeződését okozza, mint a fatüzelés.

Gépi fordítás - nincs ellenőrizve.
A változatlan eredeti a dokumentum végén.

7.6 A hamu kiürítése

A hevítés hosszától és intenzitásától függően gereblyével kell a rostélyon át a hamut a hamutartóba önteni. Ügyeljen arra, hogy ne töltse túl a hamutartót, mert ez elzárhatja a rostély alatti levegőellátást, és problémákat okozhat a gyújtásban vagy az üzemanyag elégetésében.
A hamutartót hideg állapotban kell kiüríteni, lehetőleg a következő begyújtás előkészítéseként. Az elégetett fa és fabrikett hamuja komposztként vagy műtrágyaként használható. A hamutartó eltávolítása kétféleképpen lehetséges, a kályha adott kialakításától függően. Vagy úgy, hogy kicsúsztatja a kályha elülső részéből az ajtó mögé, vagy el kell távolítani a rostélyt az égéstéren keresztül (a kályhához mellékelt rostélyeltávolító szerszám segítségével), amely alatt a hamutartó található, majd ki kell venni a hamutartót. A hamutartó kiürítése után az eltávolítással ellentétes módon kell visszahelyezni. FIGYELMEZTETÉS: A hamutartó kiürítése előtt ellenőrizze, hogy nem tartalmaz-e izzó tüzelőanyag-maradványokat, amelyek tüzet okozhatnak a hulladéktartályban.
FIGYELMEZTETÉS: Rostély és hamutartó nélküli kályhák esetén a hamut egy fémtartályba kell söpörni. Ezt hideg állapotban kell elvégezni, lehetőleg a következő begyújtás előkészítéseként.

8. TISZTÍTÁS ÉS KARBANTARTÁS

A hideg kandallót legalább évente egyszer (a fűtési szezon után), vagy szükség esetén gyakrabban kell tisztítani.

- Tisztításkor el kell távolítani a lerakódásokat a füstcsövekből, az égéstérből és a huzatterelőkből.
- A rácsot tisztán kell tartani.
- Javíttassa meg, lehetőleg cserével, a bélés kiesett részeit. A teljességét a fűtési szezonban is ellenőrizni kell. Az egyes táblák közötti rések hőtágulásként szolgálnak a repedések megakadályozására, és a réseket semmilyen módon nem szabad kitölteni (pl. radírozó anyaggal). A megrepedt vermikulit vagy samott táblák nem veszítik el funkcionalitásukat, kivéve, ha teljesen kiesnek, ezért nem adnak okot reklamációra.
- Az üveg tisztításához használhat tűzhelyekhez és sütőkhöz való tisztítószereket, száraz, puha rongyot vagy akár újságpapírt, illetve speciális kandallóüveg-tisztítószert, pl. CINOL-t. Az üveget mindig csak hideg állapotban szabad tisztítani. A kályha felületének festett részeit soha ne vízzel tisztítsa; ajánlott habszivacsot vagy puha flanel kendőt használni.
- A kémény füstcsövének rendszeres tisztítása megakadályozza a füstgázok kéményfalán lerakódott szilárd részecskéinek meggyulladását.
- A kerámialapok tisztításához kizárólag száraz, legfeljebb enyhén nedves kendő használatát javasoljuk. Csak hideg állapotban tisztítsa.
- A stukkóvakolattal vakolt felületeket csak seprűvel vagy porszívóval lehet tisztítani.
- A hőcserélő szellőzőnyílásait szükség szerint tisztítani kell, legalább havonta 1 javasoljuk. A szennyeződés mértékét főként az üzemanyag tulajdonságai (páratartalom stb.) és az üzemeltetési mód (pl. gazdaságos üzemmódban történő működés - a levegőszabályozók zárva) befolyásolja. Egyes kályhatípusok tisztítókaparóval rendelkeznek a hőcserélőhöz. A hőcserélő szellőzőnyílásaihoz az égéstérből vagy a füstcső eltávolítása után lehet hozzáférni. A hőcserélő járatainak szennyeződése hátrányosan befolyásolja a teljesítményét.
- Barnaszénbriketttel történő fűtés esetén a kályha, a füstcső és az üveg gyakoribb tisztítása szükséges.

Gépi fordítás - nincs ellenőrizve.
A változatlan eredeti a dokumentum végén.

9. PROBLÉMA ÉS MEGOLDÁSA

Probléma	Ok	Megoldás
A kandalló rosszul ég (nem húz), vagy füstöl a tüzelés vagy a fűtés során.	A kémény vagy a füstcső rosszul van tömítve (hamis levegőt szív be).	Ellenőriztesse a kéményt (pl. tömítse le a kéményajtót). Szakszerűen távolítsa el a füstcsöveket, vagy cserélje ki a sérülteket.
	Rossz kéményhuzat.	Egy kéményseprővel (kályhaseprővel) tisztázza az okot, és tegyen intézkedéseket, pl. tisztítsa meg a kéményt, távolítsa el a füstcső szűkítőit, emelje meg a kéményt, juttasson elegendő levegőt a helyiségbe.
	A kéménytisztító nyílások nyitva vannak.	Zárja be ezeket a tisztítónyílásokat.
	A berendezés és a füstcsövek szennyezettek, vagy zárolt.	Lásd a 8. fejezetet: Tisztítás és karbantartás.
	Nem elegendő friss levegő ellátás.	Lásd az 5.3. fejezetet, a központi levegőellátásról.
	Nem megfelelő tüzelőanyagot használtak a fűtéshez.	Használja a megfelelő üzemanyagot, lásd a 6. fejezetet. Üzemanyag.
A kályha nem melegszik fel elég gyorsan.	Helytelenül töltött üzemanyag. Túl kevés üzemanyag a megfelelő gyújtáshoz.	A megfelelő gyújtáshoz és az azt követő égéshez adjon hozzá üzemanyagot, lásd a 7.3 Gyújtás és a 7.4 Melegítés fejezeteket.
	Helytelenül beállított levegőellátás.	A szabályozó beállításai a műszaki adatlap szerint.
A helyiség nincs kellően felfűtve.	Magas a hőigény, vagy alacsony a kályha teljesítménye.	Forduljon fűtésszerelőhöz (kályhaszerelőhöz). Csökkentse a helyiség hőveszteségét (pl. szigetelés).
	A kéménycsövek és a tűzhely koszosak.	Lásd a 8. fejezetet: Tisztítás és karbantartás.
	A kémény huzata túl alacsony.	Lásd a 4.1. fejezetet: Általános rendelkezések.
	A tűzhely nem működik megfelelően.	A fűtőberendezés beállítása (fűtési teljesítmény) nem optimális, lásd a 7.4. fejezetet: Fűtés.
A kandalló túl sok hőt termel.	A tűzhely nem működik megfelelően.	A fűtőberendezés beállítása (fűtési teljesítmény) nem optimális, lásd a 7.4. fejezetet: Fűtés.
	A hamutartó ajtaja nincs teljesen bezárva.	Zárja be teljesen a hamutartó ajtaját.
	Az ajtótömítés és a hamutartó sérült.	Cserélje ki az ajtótömítést.
	Túl magas a kémény huzata.	Lásd a 4.1. fejezetet: Általános rendelkezések.
A tűzhely szaglik és füstöl.	A kémény huzata túl alacsony.	Lásd a 4.1. fejezetet: Általános rendelkezések.
	A védőlakk leégetéséről van szó, ill. A tűzhely koszos és poros.	Fejezd be a festék kiégetését (a füst és a szag hamarosan eltűnik) lásd a 7.2. fejezetet, Első begyújtás, vagy tisztítsd meg a kályha külsejét, amikor hideg.
Az ajtó üvege eltöködött.	Az ok nem mindig állapítható meg 100%-ban, de általában: nem megfelelő tüzelőanyag, rosszul beállított égés, gyenge vagy átmenetileg romlott kéményhuzat, laza ajtótömítés.	Alapelv: A fűtési módtól és a használt tüzelőanyagtól függően az ajtóüveget időnként meg kell tisztítani, lásd a 7.5. fejezetet, az Üvegtisztaság című.
	A kémény huzata túl alacsony.	Lásd a 4.1. fejezetet: Általános rendelkezések.
	Túl sok tüzelőanyagot tettek a tűztérbe.	Adja hozzá a megfelelő mennyiségű üzemanyagot, lásd a 7.4. fejezetet: Fűtés.
	Nedves üzemanyagot használtak.	Kizárólag száraz üzemanyagot használjon, lásd a 6. fejezetet: Üzemanyag.

Gépi fordítás - nincs ellenőrizve.
A változatlan eredeti a dokumentum végén.

10. LEGGYAKORIBB HIBÁK

Repedt vermikulit vagy tűzálló agyagtábla
Vermikulit vagy tűzálló agyag tábla alkatrészként rendelhető a kályha gyártójától.
Ajtótömítés
Új tömítőzsinór alkatrészként a gyártótól is rendelhető.
Sérült ajtó, sérült üveg
Az ajtó cseréje és beszerelése bonyolultabb javítás. Az üveg cseréje is bonyolultabbnak számít. A fent említett okok miatt ezt csak szerviztechnikus végezheti.

11. KITÉTSÉGBEN ELŐFORDULÓ HIBÁK

A cserépkályhák esetében a hagyományos kályhagyártási technológia az átlátszó máz használatával együtt apró, mikroszkopikus repedések, az úgynevezett „HARIS" megjelenéséhez vezet a mázon, ami nem minősül hibának, és ezért nem indokolja a reklamációt. A HARIS-t pontosan a ČSN 724710 szabvány írja le és határozza meg.

12. GARANCIA ÉS SZERVIZ

12.1 Jótállás és jótállás utáni szerviz

A Cseh Köztársaságban a garanciális és garancián túli szervizt az ABX s.r.o. gyártó biztosítja a következő címen található szervizrészlegén keresztül:

ABX, egy korlátolt felelősségű társaság
408 01 Rumburk, Plynární 1518/12
tel. 412 372 147
fax 412 375 113
e-mail: reklamace@abx.cz

Ugyanezen a címen a telepítéssel és üzemeltetéssel kapcsolatos műszaki információkat is beszerezheti, valamint alkatrészeket is rendelhet.

12.2 Alkatrészek rendelése

Alkatrészek rendelésekor kérjük, adja meg a kályha típusát, gyártási évét és a termék sorozatszámát. Rendelését írásban, faxon vagy e-mailben küldje el. Az alkatrészeket és tartozékokat a kereskedőtől vagy közvetlenül a gyártótól rendelheti meg.

13. KÖVEK CSOMAGOLÁSA ÉS ÁRTALMATLANÍTÁSA

13.1 Csomagolás

Eltérő rendelkezés hiányában (lásd a TL-t), a kályhát összeszerelve, védőlécezéssel ellátott fa szállítóraklapon szállítjuk. A kályha zsugorfóliába van csomagolva és a raklaphoz rögzítve. Hulladékként a csomagolás a következőképpen ártalmatlanítható:

- Szereld szét és égesd el a fa padlót (lásd Első tűz).
- A zacskót és a fóliát tedd a kommunális hulladékba, vagy add le gyűjtőpontokon – válogatva a hulladék.
- A papírkartont vidd a gyűjtőpontra – válogatva a hulladék.

Gépi fordítás - nincs ellenőrizve.
A változatlan eredeti a dokumentum végén.

13.2 A kályha ártalmatlanítása

A kályha leselejtezésekor a bélést, az üveget és a tömítéseket a kommunális hulladékba kell helyezni. A kerámia, kő és csempe burkolatok szintén a kommunális hulladékba tartoznak. A kályha többi részét, azaz a fémlemez testet és a fémlemez burkolatot az öntöttvas alkatrészekkel együtt fémhulladék-gyűjtőhelyen lehet leadni.

14. MELLÉKLETEK

14.1 Távolságok és a védőbetét mérete 14.2 A füstcső cseréje 14.3 Repedések tisztítására vonatkozó utasítások 14.4 A melegvíz-cserélő csatlakozásának vázlatos rajza 14.5 A zsanérok és zárószerkezetek karbantartása Az adott típusú kályha műszaki adatlapja (külön függelék)

Gépi fordítás - nincs ellenőrizve.
A változatlan eredeti a dokumentum végén.

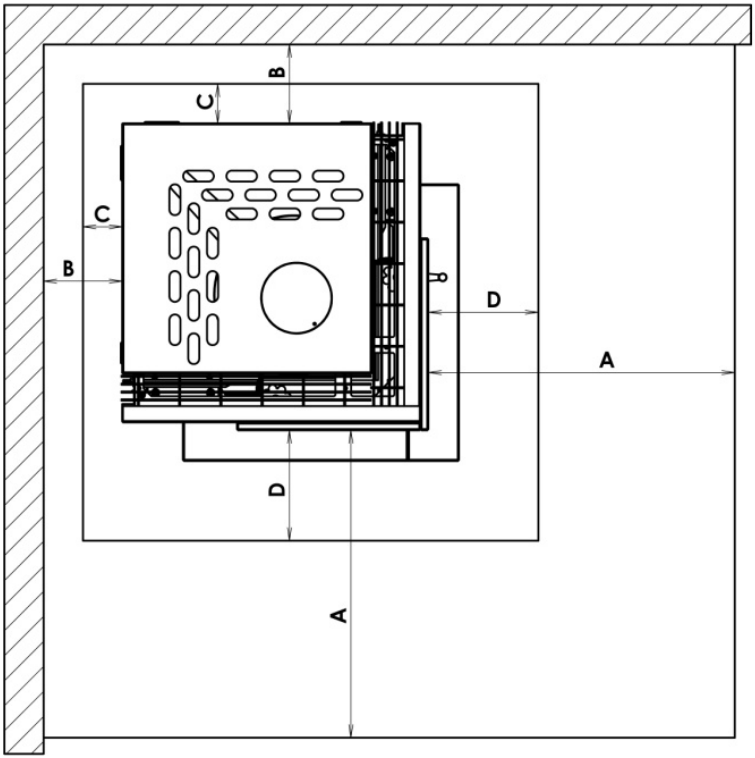

Minimális távolságok gyúlékony anyagoktól	A ≥ 800 mm
	B ≥ 200 mm
A védőbetét minimális mérete	C ≥ 100 mm
	D ≥ 300 mm

Gépi fordítás - nincs ellenőrizve.
A változatlan eredeti a dokumentum végén.

14.2 Füstcsövek cseréje

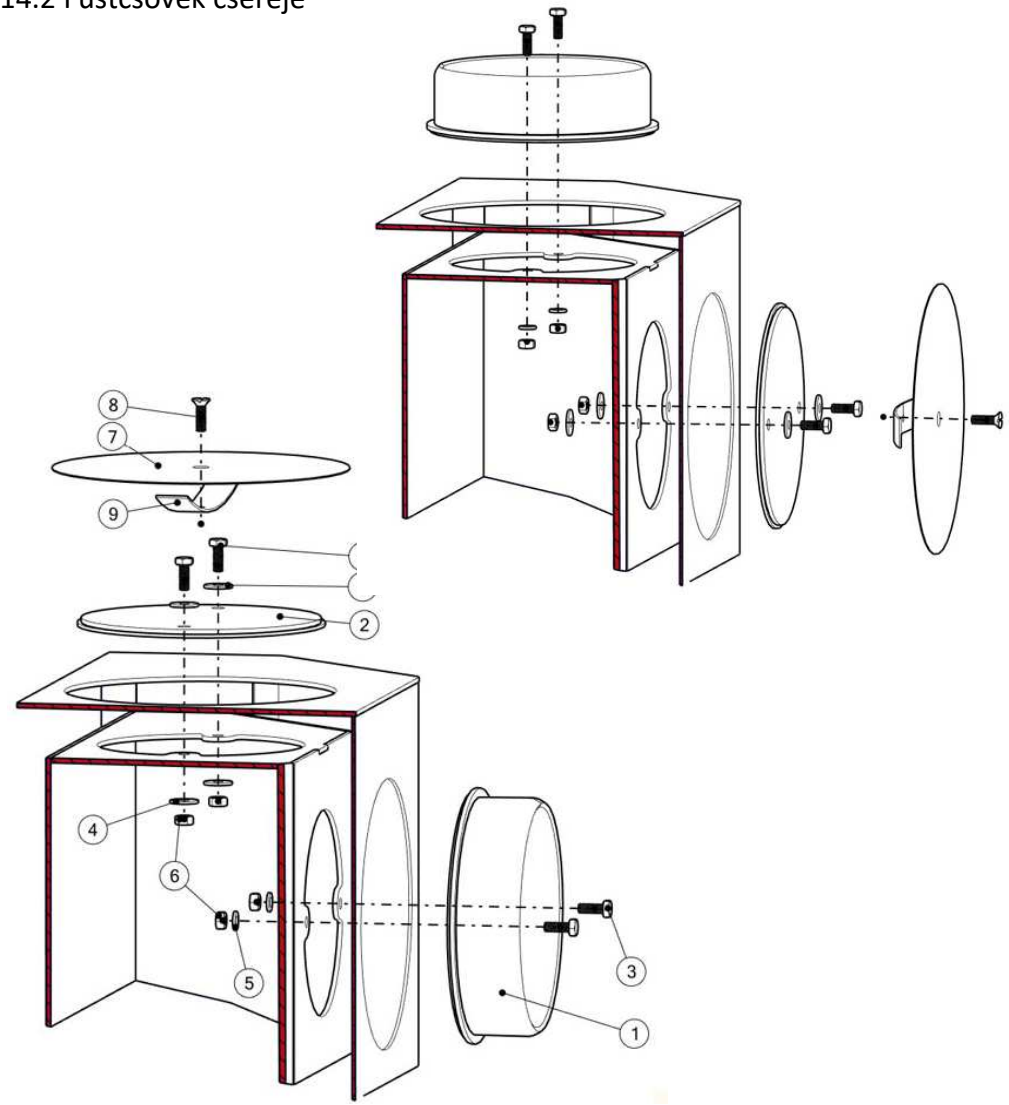

1. D150 ÁTMENŐ FÜSTCSŐ
2. KÜTŐCSŐ DUGÓ
3. CSAVAR M6x16 – 4x
4. 6 RÉSZES SZŐNYEG, NAGY – 4x
5. ALÁTÉT A 6,4 (M6) – 2x
6. M6-os ANYA – 4x
7. KÉMÉNY BORÍTÓLEMEZ
8. KÜTŐFEDÉL CSAVAR
9. KÜTŐFEDÉL TARTÓ

Gépi fordítás - nincs ellenőrizve.
A változatlan eredeti a dokumentum végén.

14.3 Repedések tisztítására vonatkozó utasítások

A „K”, „K I.” és „L” indexű kandallókályhák hosszú távú használata során a tűztér feletti gránitrepedések közötti rés eltömődhet. A kályha ilyenkor rosszul szellőzik, és nem melegszik. Ezért ezt a rést rendszeresen, legalább 6 tisztítani kell. A tisztítási eljárást lásd az ábrán.

(1) Mozgassa felfelé az alsó Grenamate osztót. (2) Finoman kocogtassa meg, hogy a szennyeződés fellazuljon az osztó felett, és az a tűztérbe fog hullani. (3) Helyezze vissza az alsó Grenamate osztót.

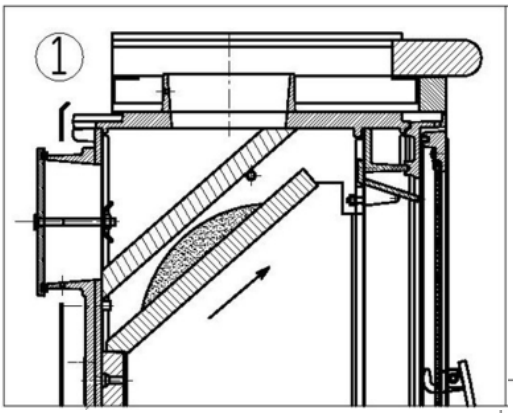

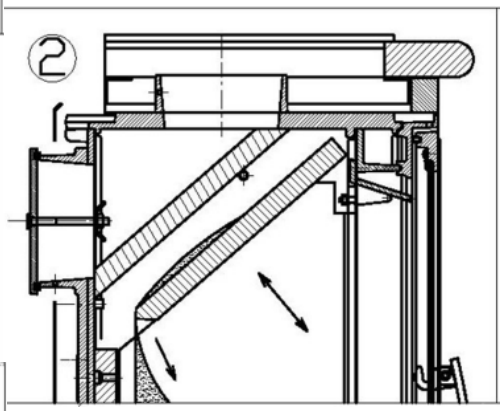

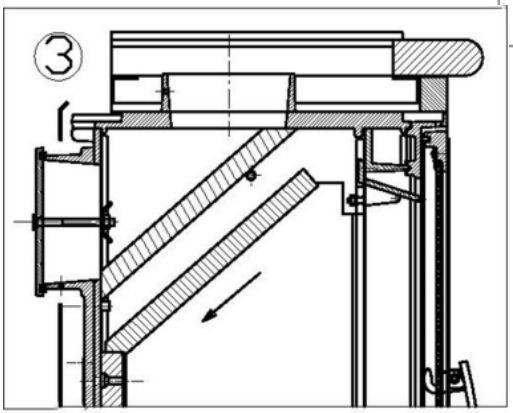

Gépi fordítás - nincs ellenőrizve.
A változatlan eredeti a dokumentum végén.

14.5 A zsanérok és zárószerkezetek karbantartása

A kályha súrlódó felületeit 1 vagy szükség szerint (a fűtés gyakoriságától függően) kell kenni (lásd az alábbi ábrát). A kenőanyagnak ellenállónak kell lennie a magas hőmérséklettel szemben. A gyártó a Förch S 425 réz kenőpasztát vagy spray-t ajánlja.

Záró mechanizmusok kenése:

A változat

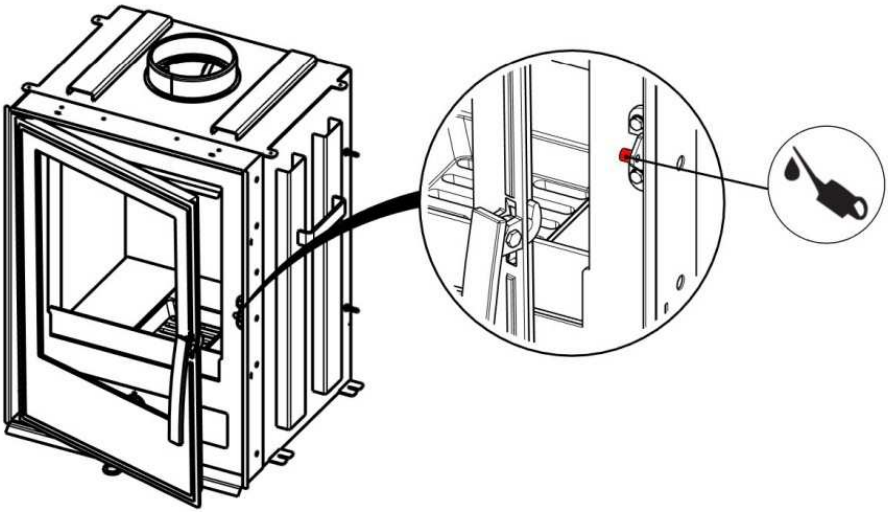

B. lehetőség

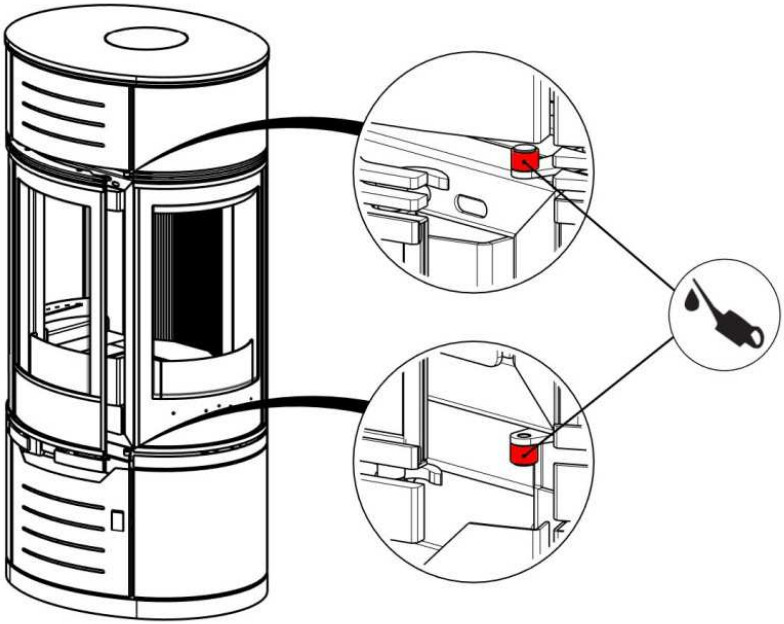

Gépi fordítás - nincs ellenőrizve.
A változatlan eredeti a dokumentum végén.

Krbová kamna

&

Krbová kamna s teplovodním výměníkem







Všeobecný návod k obsluze, montáži a údržbě

ABX®

www.abx.cz

Obsah

1 VŠEOBECNĚ ... 4

2 TECHNICKÁ SPECIFIKACE ... 4

3 KONSTRUKČNÍ PROVEDENÍ ... 4

4 BEZPEČNOST PROVOZU ... 5

4.1 Všeobecná ustanovení ... 5

4.2 Bezpečná vzdálenost kamen v prostoru od hořlavých hmot ... 5

4.3 Bezpečná vzdálenost kouřovodu od hořlavých hmot ... 5

4.4 Pokyny pro bezpečný provoz ... 5

4.5 Požár v komíně ... 6

5 MONTÁŽ ... 6

5.1 Pokyny pro montáž kamen ... 6

5.2 Pokyny pro montáž kamen s teplovodním výměníkem ... 7

5.3 Centrální přívod vzduchu (CPV) ... 7

6 PALIVO ... 8

7 OBSLUHA ... 8

7.1 Spalovací proces ... 8

7.2 První zátop ... 8

7.3 Zátop ... 9

7.4 Topení ... 9

7.5 Čistota skla ... 9

7.6 Vyprazdňování popela ... 10

8 ČIŠTĚNÍ A ÚDRŽBA ... 10

9 PROBLÉM A JEHO ŘEŠENÍ ... 11

10 NEJČASTĚJŠÍ ZÁVADY ... 12

11 MÉNĚ ČASTÉ ZÁVADY ... 12

12 ZÁRUKA A SERVIS ... 12

12.1 Záruční a pozáruční servis ... 12

12.2 Objednávání náhradních dílů ... 12

13 BALENÍ KAMEN A LIKVIDACE ODPADU ... 12

13.1 Balení ... 12

13.2 Likvidace kamen ... 13

14 PŘÍLOHY ... 13

14.1 Odstupové vzdálenosti a velikost ochranné podložky při instalaci kamen ... 14

14.2 Výměna kouřovodu ... 16

14.3 Pokyny pro čištění rozrážek ... 17

14.4 Ideové schéma zapojení teplovodního výměníku ... 18

14.5 Údržba pantů a mechanismů zavírání ... 20

1. VŠEOBECNĚ

Krbová kamna, krbová kamna s teplovodním výměníkem společnosti ABX jsou určena k přitápění a vytápění obytných a společenských místností. Krbová kamna společnosti ABX jsou určena pro topení s občasným dohledem. V kamnech nesmí topit děti. Místnost, ve které jsou krbová kamna instalována, musí mít zajištěn dostatečný přívod čerstvého vzduchu, například netěsnostmi oken a dveří. Není-li tomu tak, musí se do místnosti zajistit dostatečný přívod čerstvého vzduchu průřezem min. 2 dm^2, to vše v případě, že není zapojen CPV (centrální přívod vzduchu). Při provozu a instalaci kamen je nutno se řídit následujícími pokyny. Celkový výkon krbových kamen s teplovodním výměníkem je rozdělen na tepelný tok do místnosti a tepelný tok do vody, viz technický list (TL) daného typu kamen.

2. TECHNICKÁ SPECIFIKACE

Kamna jsou konstruována pro spalování dřeva, dřevěných briket (ekobriket) a u některých typů i hnědouhelných briket prohořívajícím systémem, který zaručuje velice dobré spalovací podmínky. Ohřevu vzduchu v místnosti je dosaženo převážně konvekčním teplem, částečně i teplem sálavým. Tímto systémem je možno i velmi chladné, dlouho nevytápěné místnosti velmi rychle vytopit.

Pokud jsou krbová kamna vyráběna v dvouplášťovém provedení (vnější plášť může být nastrojen např. keramikou nebo kamenem), v prostoru mezi plášti dochází k ohřevu vzduchu konvekčním principem, kdy vzduch z místnosti vstupuje spodní částí do prostoru mezi plášti, kde se ohřívá a postupuje vzhůru a výdechy v horní části vnějšího pláště proudí ven. Sálavé teplo je získáváno z povrchových ploch kamen (ocelový svařenec, obložení kamen). Největším zdrojem sálavého tepla je prosklený prostor dvířek.

Krbová kamna s teplovodním výměníkem, jejich připojení na komín a teplovodní soustavu se řídí zákonem 201/2012 Sb. Dle tohoto zákona musí kamna každé tři roky projít revizí.

Krbová kamna nemají charakter ináložárného topidla a jsou určené k periodickému přerušovanému provozu, převážně z důvodů vyprazdňování popelníku, které se provádí při vychladlém popelu.

3. KONSTRUKČNÍ PROVEDENÍ

Krbová kamna jsou tvořena oceloplechovou, litinovou nebo v některých případech kombinovanou vložkou. Topeniště kamen je vyloženo vermikulitovými či šamotovými deskami. V přikládacích dvířkách kamen je speciální „sklokeramika“, odolávající vysoké teplotě a teplotním šokům. Sklokeramika je téměř čirá, propouští tepelné záření z topeniště a umožňuje vidět plameny při hoření. Na dně topeniště je pevný litinový nebo keramický rošt a pod ním popelník. Lak použitý k nástřiku kamen odolává vysokým teplotám. Konstrukce kamen je jednoplášťová nebo dvouplášťová. Dle konstrukce kamen je do spalovacího prostoru přiveden primární vzduch (vždy regulovatelný), sekundární vzduch (v některých případech neregulovatelný) a u některých kamen vzduch terciární (v některých případech neregulovatelný). Primární vzduch je používán pro zátop a je přiváděn pod rošt, sekundární je přiváděn na sklo a nad rošt a zajišťuje samočisticí efekt skla. Terciární vzduch je potom přiváděn do horní části topeniště a zajišťuje dodatečné spalování nespálených plynů (dohořívání). Některá kamna disponují možností přívodu vzduch pro spalování centrálním přívodem vzduchu (CPV) z externí místnosti a nespotřebovávají vzduch z místnosti, kde jsou instalována. Všechny tyto možnosti jsou specifikované v technickém listu výrobku (TL). Některá krbová kamna mohou být osazena teplovodním výměníkem zajišťujícím ohřev vody, kterou je možné využít v teplovodním systému, případně také pro ohřev teplé užitkové vody. Krbová kamna s teplovodním výměníkem o výkonu nad 7,5kW jsou opatřeny automatickou regulací primárního přívodu vzduchu. V některých případech je toto nahrazeno regulací centrálního přívodu vzduchu do kamen, regulace je řízena teplotou výstupní vody z výměníku.

4. BEZPEČNOST PROVOZU

4.1 Všeobecná ustanovení

- Při provozování a instalaci krbových kamen je nutno dodržovat zásady požární ochrany obsažené v ČSN 06 1008.
- Spotřebič smí být používán v normálním prostředí dle ČSN 33 2000-4-41 ed.2. Při změně tohoto prostředí, kdy by mohlo vzniknout i přechodné nebezpečí požáru nebo výbuchu (např. při lepení lina, PVC, při práci s nátěrovými hmotami apod.) musí být kamna včas, před vznikem nebezpečí, vyřazena z provozu. Dále je kamna možné používat až po důkladném odvětrání prostoru, nejlépe průvanem.
- Krbová kamna se smí připojit na komín, který má minimální tah 12 Pa. Maximální tah komína je doporučen 20 Pa. Souhlas s připojením musí dát příslušné kominické středisko. Kamna smí být připojena jen na samostatný komínový průduch.
- Komín, na který smí být krbová kamna připojena, musí splňovat podmínky obsažené v:
    - vyhláška č.20/2012 Sb.
    - zákon č. 320/2015 Sb.
    - zákon 201/2012 Sb.
    - ČSN 73 4201
    - ČSN EN 1443; 15287-1+A1; 15287-2; 1856-1; 1856-2; 1457-1; 1457-2

  Případně dle podmínek dané země.

4.2 Bezpečná vzdálenost kamen v prostoru od hořlavých hmot

Při instalaci kamen umístěných v prostoru s hořlavými předměty třídy hořlavosti B, C1 a C2 (viz tabulka č. 1) musí být dodrženy bezpečnostní vzdálenosti od čelní strany (případně od bočních prosklených ploch) **800 mm** a v ostatních směrech **200 mm,** pokud není na TŠ (typový štítek) stanoveno jinak.
V případě, že jsou kamna instalována v prostoru s hořlavými předměty třídy C3 musí být tyto vzdálenosti **zdvojnásobeny**. Pro názornost nahlédněte do **přílohy 14.1.** Rozhodující vzdálenosti pro instalaci konkrétních kamen jsou uvedené na typovém štítku, nalepeném na vnějších zádech daného výrobku.

4.3 Bezpečná vzdálenost kouřovodu od hořlavých hmot

Bezpečná vzdálenost od obložení zárubní dveří a podobně umístěných stavebních konstrukcí z hořlavých hmot a od instalací potrubí včetně jeho izolací je **min. 200mm**. Od ostatních částí konstrukcí z hořlavých hmot **min. 400mm** (ČSN 06 1008). Jedná se o stavební hmoty třídy hořlavosti B, C1 a C2 podle ČSN EN 13501-1 (viz tabulka č. 1). Pro názornost nahlédněte do **přílohy 14.1.**

Tabulka č. 1 - Informace o stupni hořlavosti některých stavebních hmot

Stav hořlavosti stavebních hmot a výrobků	Stavební hmoty zařazené do stupně hořlavosti
A nehořlavé	žula, pískovec, betony těžké pórovité, cihly, keramické obkladačky, speciální omítky
B nesnadno hořlavé	akumín, heraklit, lihnos, itavér
C1 těžce hořlavé	dřevo listnaté, překližka, sirkoklit, tvrzený papír, umakart
C2 středně hořlavé	dřevotřískové desky, solodur, korkové desky, pryž, podlahoviny
C3 lehce hořlavé	dřevovláknité desky, polystyren, polyuretan

4.4 Pokyny pro bezpečný provoz

K zatápění a topení nesmí být používány žádné hořlavé kapaliny! Dále je zakázáno spalovat jakékoliv plasty, dřevěné materiály s různými chemickými pojivy (dřevotřísky atd.) a také domovní netříděný odpad se zbytky plastů nebo chemicky ošetřené dřevo aj.
Kamna musí obsluhovat pouze dospělé osoby! Ponechat děti u kamen bez dozoru dospělých je nepřípustné. Povrch kamen je přehřátý, zejména prosklené plochy, dotykem si můžete způsobit těžké popáleniny.

Provoz kamen vyžaduje občasnou obsluhu a dozor. Pro bezpečné ovládání regulátorů a pro manipulaci s uzávěry dvířek slouží ochranná rukavice, která je součástí každé dodávky kamen. Na kamna a do vzdálenosti menší než je bezpečná vzdálenost od nich, je zakázáno odkládat jakékoli předměty z hořlavých hmot, které by mohly způsobit požár. Do rozehřáté pícky s keramickým obkladem nebo na horní desku nepokládejte žádné nádoby se studenou kapalinou, hrozí prasknutí obkladu.

Dbejte na zvýšenou opatrnost při manipulaci s popelníkem a při odstraňování popela, protože hrozí nebezpečí popálení. S horkým popelem je zakázáno jakkoliv manipulovat. Horký popel nesmí přijít do styku s hořlavými předměty – např. při sypání do nádob komunálního odpadu.

Kamna smí být provozována pouze podle tohoto návodu. Na kamnech není přípustné provádět žádné úpravy.

4.5 Požár v komíně

V případě vzniku požáru v komíně je nutné oheň v kamnech okamžitě uhasit vybráním hořících zbytků paliva pomocí lopatky do vhodné nehořlavé nádoby, ihned volat hasiče (linka 150) nebo linku 112 integrovaného záchranného systému. V žádném případě nehaste vodou, došlo by ke vzniku nadměrného množství par a k následnému roztržení komínu.

5. MONTÁŽ

UPOZORNĚNÍ: Při montáži krbových kamen musí být dodrženy všechny místní předpisy, včetně předpisů, které se týkají národních a evropských norem pro tento druh spotřebičů zejména: ČSN 06 1008, ČSN 06 0830, ČSN 06 0310, EN 13240 a zákon 201/2012 Sb.

5.1 Pokyny pro montáž kamen

- Regulační mřížky spalovacího a větracího vzduchu, pokud jsou použity, umístit tak, aby nedošlo k jejich ucpání.
- Při instalaci je nutno zajistit přiměřený přístup pro čištění krbových kamen, kouřovodu a komína.
- Krbová kamna musí být postavena na podlaze s odpovídající nosností.
- Při sezónním používání a při špatných tahových nebo povětrnostních podmínkách, je nutno věnovat zvýšenou pozornost při uvádění do provozu zejména v případě možného zamrzání topného média v systému vytápění.
- Po každém delším přerušení provozu krbových kamen je nutné před opakovaným zapálením zkontrolovat, zda nedošlo k ucpání spalinových cest.
- Vnější povrchy krbových kamen jsou v průběhu provozu horké, je tomu třeba věnovat patřičnou pozornost.
- Kouřové roury do komína musí být co nejkratší a mírně stoupat. Zakončení v komíně musí být ocelovou vložkou roury. Roura nasazená na kamna musí být proti vytažení zajištěna kolíkem, čepem nebo nýtem (při montáži nutno přivrtat). Celková délka kouřových rour nesmí přesáhnout z důvodu dobrého tahu 1,5m.
- Nehořlavá podlaha musí přesahovat půdorysné rozměry kamen na stranách alespoň 10 cm, vzadu alespoň 10 cm a vepředu alespoň 30 cm. Z uvedeného též vyplývají minimální rozměry podkladového plechu pod kamna v případě postavení kamen na hořlavou podlahu. Podkladový plech musí mít tloušťku minimálně 2 mm. V případě instalace pokladové skleněné desky se na spodní stranu dávají pro odstranění nerovnosti korkové samolepicí terčíky (přesahy jsou shodné jako u podkladového plechu). Z praktických důvodů se doporučuje sklo po obvodě přilepit k podlaze transparentním silikonem tak, aby pod něj nedocházelo k zanášení nečistot.
- Většina kamen má možnost připojení kouřovodu nahoru nebo dozadu (viz TL). Výběr připojení je závislý na uživateli. V případě záměny kouřovodu je nutné dodržet návod dle **přílohy č. 14.2**. Kryt pro zaslepení otvoru v plášti je v popelníku. Při montáži a demontáži záslepky a kouřovodu je nutno dbát na zachování těsnosti (dociluje se těsnící šňůrou v záslepce a kouřovodu). U kamen s plechovým víkem, které je opatřeno vylamovacím víčkem horního kouřovodu je nutné před záměnou kouřovodu vylomit (pomocí šroubováku) toto víčko z plechového víka. Pro případ použití zadního vývodu je v dodávce kamenných obkladů víčko z daného typu kamene pro zaslepení otvoru v horní desce.
- Povolení k instalaci kamen na komín musí schválit odpovědná osoba (kominík).

5.2 Pokyny pro montáž teplovodního výměníku

UPOZORNĚNÍ: Projekt a montáž teplovodního rozvodu nebo zásobníku teplé užitkové vody, je vždy nutné vypracovat a provést firmou s patřičným oprávněním!

Při instalaci teplovodního rozvodu je nutné respektovat požadavky na tepelné soustavy v budovách:

ČSN 06 0830	– Zabezpečovací zařízení
ČSN 06 0310	– Projektování a montáž
ČSN 06 0320	– Příprava teplé vody - navrhování a projektování
ČSN EN 12 828	– Navrhování teplovodních tepelných soustav
ČSN EN 13 240:2005 +A2	– Spotřebiče na pevná paliva k vytápění obytných prostorů
Zákon 201/2012 Sb.	– Zákon o ochraně ovzduší

Výměník krbových kamen je nutno s teplovodním rozvodem spojit pomocí závitového spoje. Pro tento účel je výměník kamen opatřen závitovými vývody. Se specializovanou topenářskou firmou, která bude provádět instalaci topného rozvodu, se doporučuje projednat připojení výměníku kamen, u kterého musí být zaručena možnost jeho odpojení nebo výměny, pomocí tlakových ohebných pancéřových hadic. Tato úprava umožní snadnější montáž (demontáž) výměníku a snadné odstavení kamen od komína, sejmutí kouřovodů při jejich čištění a snadný přístup do horní části spalovacího prostoru.

- Pro případ výpadku elektrické energie nebo pro jinou případnou poruchu systému doporučujeme nucenou soustavu zabezpečit proti přetopení použitím např. otevřené expanzní nádoby, zapojením ochlazovacího okruhu nebo ochlazovací smyčky (u některých typů, viz TL nebo na www.abx.cz/cs/funkce-ochlazovaci-smycky).

UPOZORNĚNÍ:

- Ochlazovací smyčka je navržena tak, aby v plném rozsahu ochránila výměník proti jeho přetopení. Předpokladem správné funkce a připojení, je nutnost přívodu studené vody se stálým min. tlakem 2 bar a teplotě do 15°C, tj. zdroj vody musí být nezávislý na výpadku elektrické energie (nejlépe vodovodní řád). Chladící voda z ochlazovací smyčky se odvádí do odpadu (odpadní jímky).
- Ochlazovací smyčka používá jako ochranu proti přetopení výměníku termoventil.
  Pozor! V souladu s požadavky normy ČSN EN 12828, ČSN EN 303-5 je provozovatel systému povinen nechat zkontrolovat termoventil odbornou firmou, a to nejméně jednou za rok, aby byla zajištěna jeho funkčnost.
- Pro zvýšení životnosti výměníku a zlepšení fáze roztápění a hoření doporučujeme instalovat termoregulační ventil v kombinaci se spínacím termostatem pro čerpadlo.
- V nejnižší části otopné soustavy musí být instalován vypouštěcí ventil.
- Krbová kamna vybavená výměníkem se nesmí používat bez připojení teplovodního rozvodu a naplnění teplonosným médiem, tzn. vody nebo mrazuvzdorné náplně doporučené k tomuto účelu.

5.3 Centrální přívod vzduchu (CPV)

Při montáži kamen je nutno zajistit dostatečný přívod čerstvého vzduchu do místnosti a to alespoň průřezem 2 dm². Samostatný průřez pro přívod čerstvého vzduchu může být nahrazen velkými netěsnostmi oken a dveří. Některá krbová kamna jsou vyráběna s centrálním přívodem vzduchu (CPV, viz TL), ten umožňuje přivádět do spalovací komory kamen vzduch pro hoření z exteriérů, technických místnost, předsíní atd. V tomto případě doporučuje výrobce zajistit samostatný přívod spalovacího vzduchu touto cestou. Délka tohoto přívodu nesmí přesáhnout 5 m, přičemž v případě každého kolena se tato délka zkracuje o 1m. Hrdlo přívodu CPV není součástí dodávky a uživatel si jej musí objednat u výrobce zvlášť.

UPOZORNĚNÍ: V případě instalace kamen v místnosti, kde je přívod čerstvého vzduchu odpovídajícího průřezu a je zabudováno odsávání (např. digestoř), musí se průřez přívodu patřičně zvětšit!
V případě zapojení CPV nesmí nikdy dojít k omezení ani uzavření tohoto přívodu a musí být instalována taková vnější mřížka, která nesmí průřezem otvorů omezit přívod vzduchu do krbových kamen (tzn. otvory ve mřížce ani její napojení na CPV nesmí omezit jeho průřez a tím snížit přívod vzduchu do kamen!!).

6. PALIVO

Krbová kamna jsou navržena pro topení palivovým dřevem, dřevními nebo v některých případech hnědouhelnými briketami (viz. TL). Vlhkost spalovaného dřeva má být nižší než 18 %. Získá ji dřevo skladované alespoň 2 roky ve větraném přístřešku. Při topení briketami je nutno brikety skladovat v suchém prostředí, jinak se vlhkem znehodnotí a rozpadnou. V případě topení dřevem „mokrým" kamna ztrácí minimálně 20 % na výkonu. Roste spotřeba paliva a vzniká nebezpečí „dehtování" kamen. Dehet se usazuje zejména na stěnách teplovodního výměníku a významně zhoršuje podmínky přestupu tepla do vody. Dehet navíc silně znečišťuje sklo.
Pozn.: Druhy palivového dřeva a jeho výhřevnost naleznete na našich webových stránkách www.abx.cz pod odkazem Zákaznický servis a dále Tipy a doporučení (http://www.abx.cz/cs/druhy-palivoveho-dreva-a-jeho-vyhrevnost).

UPOZORNĚNÍ:

- V kamnech se smí topit jen výše uvedeným palivem. Nesmí se v nich topit kapalnými palivy, uhlím, nesmí se v nich spalovat neurčitý odpad z plastických hmot apod.
- U některých kamen je nutné při topení hnědouhelnými briketami nastavit regulátory přívodu vzduchu do polohy hnědouhelné brikety (viz TL).

7. OBSLUHA

UPOZORNĚNÍ: Krbová kamna smí být provozována pouze v souladu s tímto návodem. Kamna nesmí obsluhovat děti. Topit se může pouze určeným palivem. Kamna vyžadují občasný dohled. Pro bezpečnou obsluhu dodává výrobce s kamny ochrannou rukavici.

7.1 Spalovací proces

Spalování dřeva, dřevními briketami a u některých typů i hnědouhelných briket v krbových kamnech je systémem prohořívajícím, což znamená, že spalování probíhá v celé vsázce paliva naráz. Pro zajištění optimálních podmínek snadného podpalu a následného rozhoření je nutné pod hořící palivo, přes rošt, přivést dostatečné množství vzduchu – označený jako primární, který je vždy regulovatelný. Se vzrůstající teplotou spalin se začínají uvolňovat plynné složky paliva, které by bez dalšího přívodu vzduchu nevykonaly žádnou práci v podobě tepelné energie, proto je nutné přivést další vzduch do úrovně výšky plamenů, kde proces spalování těchto plynných složek může dále probíhat, tím většinou zaniká požadavek na potřebu přívodu vzduchu primárního, naopak vzniká požadavek na přívod vzduchu sekundárního, případně zde může být i přívod vzduchu terciárního. Přívod sekundárního vzduchu, který je u většiny výrobků regulovatelný, zkvalitňuje jak spalování, tak i napomáhá k samočinnému čistění skla dvířek. Terciární vzduch je určen ke zdokonalení celkového procesu spalování, bývá pevně dán (nelze jej regulovat). Při správném množství a poměru vzduchů přivedených do správných míst spalovací komory se účinnost spalování zvýší a tím se snižuje emise škodlivých plynů do ovzduší a napomáhá tak k ochraně životního prostředí. Rozmístění regulátorů přívodů vzduchů je znázorněno na schématu v technickém listu, který je součástí každé dodávky krbových kamen.
V praxi se kamna většinou regulují pomocí regulátorů vzduchů, zejména sekundárním přívodem vzduchu. Přesné nastavení spalovacího procesu pomocí regulátorů nelze jednoznačně definovat. Je ovlivněno řadou faktorů – vlhkostí paliva, druhem paliva, tahem komína, venkovními tlakovými podmínkami atd. Proto si spalovací proces (intenzitu a kvalitu plamene) musíme regulovat podle stávajících podmínek.

7.2 První zátop

První zatopení v krbových kamnech musí být měkkým dřevem, aby teplota stoupala relativně pomalu. Bylo ověřeno, že takto dochází k podstatně lepšímu, trvalejšímu vytvrzení použité barvy a lépe se vložka „usadí". Výrobce proto dodává s krbovými kamny obal ze smrkového jehličnatého řeziva, kde je řezivo vysušeno a po rozřezání nutno dřevo z obalu použít při prvním zátopu. Důležité je po zatopení postupně dosáhnout plného výkonu kamen a takto topit alespoň jednu hodinu. Během této doby se vypálí použitá barva, stabilizuje se a získá příslušnou pevnost, tvrdost, otěruvzdornost. Během této doby je třeba místnost intenzivně větrat. Domácí zvířata a klece s ptáky z místnosti raději odstraňte. Během vypalování se nedotýkejte povrchu kamen, barva by se mohla poškodit.

V případě krbových kamen s teplovodním výměníkem je nezbytně **nutné** již před prvním zátopem zapojit výměník do soustavy a zajistit, aby teplovodní systém fungoval již při prvním zátopu. V krbových kamnech se nesmí zatopit ani topit, není-li teplovodní systém zapojený a funkční. Před prvním zátopem je nutno zkontrolovat těsnost teplovodního systému.
U výměníku může při prvním zátopu docházet k rosení na povrchu výměníku a tím i k odkapávání srážené vody do prostoru ohniště a k dehtování, což není považováno za vadu, a tudíž není důvodem k reklamaci. Čím větší je výkon výměníku, tím větší je pravděpodobnost rosení výměníku. K minimalizaci tohoto jevu doporučujeme zapojení teplovodní soustavy s třícestným nebo čtyřcestným ventilem viz schéma **příloha č. 14.4.** Ventil zajišťuje, po ohřátí teplonosného média (vody nebo mrazuvzdorné náplně doporučené k tomuto účelu), postupné vpouštění studeného teplonosného média do výměníku a tím zabrání opětovnému prudkému ochlazení výměníku, následkem čehož, pak dochází k rosení na povrchu výměníku.

7.3 Zátop

Varianta s roštem: Při zátopu musí být rošt čistý. Položte na něj zmačkaný papír, dřevěné hobliny nebo třísky a několik menších polen.
Varianta bez roštu: Při zátopu je třeba dbát, aby papír a třísky byly položeny na topeniště tak, aby byl možný přístup vzduchu mezi a pod.
Regulátory přívodu vzduchu (dusivky) nastavte na - otevřeno (viz TL) a u varianty s přepínačem druhu paliva na pozici (2), zatápěcí klapku (pokud je součástí) na pravém boku kamen otevřete (dle popisku na štítku). Pokud se jedná o typ kamen s jednou dusivkou, je třeba při zátopu nastavit dusivku do polohy otevřeno (na maximum) a po roztopení můžete dusivku regulovat dle potřeby. Papír zapalte a dvířka uzavřete. K zátopu je možné použít podpalovačů typu „PEPO“. K zátopu se nesmí použít tekutých hořlavin typu „benzín“. Výrobce upozorňuje, že již v době prvního zátopu v kamnech musí být zajištěna cirkulace vody v teplovodním výměníku.

7.4 Topení

Spotřebič je způsobilý ke krátkodobému provozu. Varianty a umístění regulátorů, jakož i jejich nastavení je patrno ze schématu v technickém listu. Optimální nastavení dusivek je nutno ověřit a přizpůsobit danému tahu komína. Po rozhoření kamen je nutno zavřít zatápěcí klapku (pokud je součástí kamen).
Varianta s roštem: Doporučuje se přikládat až po vyhoření paliva na žhavé uhlíky.
Varianta bez roštu: Palivo se doporučuje přikládat na ještě žhavé uhlíky z počátku menšími kousky polen. V případě, že nebude dostatečné množství žhavého na další přiložení, je dobré použít třísky a nastavit dusivku na maximum, dokud se palivo nerozhoří.
Shořelo-li palivo na žhavé uhlíky, pootevřete přikládací dvířka na 10-15 mm a vyčkejte cca 15-20 vteřin, než otevřete přikládací dvířka úplně, a do ohniště položte palivo. Tímto postupem se výrazně sníží množství kouře unikajícího do místnosti při přikládaní. Pro další snížení množství tohoto kouře je možné otevřít při přikládání zatápěcí klapku (pokud je součástí kamen). Množství přikládaného paliva má odpovídat hodinové informativní spotřebě pro daná krbová kamna (viz technický list).

UPOZORNĚNÍ: Ohřev a chladnutí krbových kamen je zpravidla doprovázeno akustickým projevem, toto není na závadu.

7.5 Čistota skla

Na zachování čistoty skla dvířek má vliv vedle používání vhodného paliva, dostatečného přívodu spalovacího vzduchu (zejména sekundárního) a odpovídajícího komínového tahu také způsob, jak jsou krbová kamna obsluhována. V této souvislosti doporučujeme přikládat pouze jednu vrstvu paliva a to tak, aby bylo palivo co nejrovnoměrněji rozprostřeno po topeništi a aby bylo co nejdále od skla. Toto platí i pro brikety (vzdálenost mezi nimi 5 až 10 mm). V případě znečištění skla při topení doporučujeme zvýšit intenzitu hoření (mimo hnědouhelných briket) otevřením regulátoru sekundárního vzduchu, čímž se většinou sklo samovolně vyčistí. Topení hnědouhelnými briketami způsobuje větší znečištění skla přikládacích dvířek než při topení dřevem.

7.6 Vyprazdňování popela

Podle délky a intenzity topení je nutné pomocí pohrabáče sklepávat popel přes rošt do popelníku. **Dbejte na to, aby nebyl popelník přeplňován, mohlo by dojít k zabránění přívodu vzduchu pod rošt a následným problémům se zápalem nebo hořením paliva.**

Vyprazdňování popelníku od popela je nutné provádět ve stavu studeném, nejlépe při přípravě na další zátop. Popel ze spáleného dřeva a dřevěných briket je možné použít do kompostů nebo jako hnojivo.

Vyjmutí popelníku je možné dvěma způsoby, dle konkrétního provedení kamen. Buď vysunutím z přední části kamen za dvířky, nebo je nutné přes spalovací komoru vyjmout rošt (pomocí nástroje pro vyjmutí roštu, který je součástí dodávky kamen), pod kterým je popelník umístěn a následně vyjmout popelník. Po vyprázdnění popelníku jej vraťte zpět opačným postupem, než jste jej vyjmuli.

UPOZORNĚNÍ: Před vyprazdňováním popelníku zkontrolujte, zda neobsahuje žhnoucí zbytky paliva, které by mohly způsobit požár v odpadní nádobě.

UPOZORNĚNÍ: U kamen bez roštu a popelníku odstraňte popel vymetením do kovové nádoby. Toto je nutné provádět ve stavu studeném, nejlépe při přípravě na další zátop.

8. ČIŠTĚNÍ A ÚDRŽBA

Krbová kamna ve studeném stavu je nutno nejméně jednou ročně (po topné sezóně), případně i častěji, vyčistit.

- Při čištění je třeba odstranit usazeniny v kouřovodech, spalovacím prostoru a na clonách pro směrování tahu.
- Rošt je nutné udržovat průchodný.
- Opravit, nejlépe výměnou, vypadlé části vyzdívky. Její úplnost je nutné sledovat i během topné sezóny. Mezery mezi jednotlivými deskami slouží jako tepelná dilatace zamezující popraskání a **nesmí se** mezery jakkoli vyplňovat (např. výmazovou hmotou). **Popraskané vermikulitové či šamotové desky neztrácejí svojí funkčnost, pokud zcela nevypadnou a proto nejsou důvodem k reklamaci.**
- Na vyčištění skla lze použít běžné přípravky na čištění sporáků a pečících trub, suchý měkký hadr nebo i noviny, případně speciální přípravek na čištění skel krbových kamen, např. přípravek CINOL. Sklo se musí zásadně čistit pouze v chladném stavu. Na čištění lakovaných částí povrchu topidla nikdy nepoužívejte vodu, vhodné je použít molitanovou houbu nebo měkký flanelový hadr.
- Pravidelným čištěním komínového průduchu zabráníte vznícení tuhých částic zplodin usazených na stěnách komína.
- Pro čištění keramických dlaždic nebo kachlů doporučujeme používat pouze suchý, maximálně mírně navlhčený hadr. Čištění provádějte pouze ve studeném stavu.
- Plochy omítnuté štukovou omítkou se pouze očistí pomocí smetáku nebo vysavače.
- Průduchy výměníku je potřeba čistit dle potřeby, doporučujeme alespoň 1x za měsíc. Stupeň znečištění je ovlivněn především vlastnostmi paliva (vlhkostí apod.) a způsobem obsluhy (např. provozem v úsporném režimu – regulátory vzduchu uzavřeny). U některých typů kamen je součástí dodávky čistící škrabka výměníku. Přístup k průduchům výměníku je z prostoru spalovací komory, případně po sejmutí kouřové trubky. Znečištění průchodů výměníku má nepříznivý vliv na jeho výkon.
- Topení hnědouhelnými briketami vyžaduje častější čištění kamen, kouřovodu a skla.

9. PROBLÉM A JEHO ŘEŠENÍ

Problém	Příčina	Řešení
Krbová kamna špatně hoří (netáhnou) anebo během přikládání nebo v průběhu topení kouří.	Komín nebo kouřovod špatně těsní (je přisáván falešný vzduch).	Nechat prověřit komín (např. utěsnit komínová dvířka). Řádně sesadit kouřové trubky či poškozené vyměnit.
	Špatný tah komína.	S kominíkem (kamnářem) objasnit příčinu a přijmout opatření např. vyčistit komín, odstranit redukce kouřovodu, zvýšit komín, přivést dostatek vzduchu do místnosti.
	Čistící otvory komína jsou otevřeny.	Zavřete tyto čistící otvory.
	Zařízení, kouřovody jsou znečištěny, resp. ucpány.	Viz kapitola 8. Čištění a údržba.
	Nedostatečný přívod čerstvého vzduchu.	Viz kapitola 5.3 centrální přívod vzduchu.
	K topení bylo použito špatného paliva.	Použijte správné palivo, viz kapitola 6. Palivo.
Kamna nelze dostatečně rychle roztopit.	Špatně naložené palivo. Příliš málo paliva pro řádné podpálení.	Pro řádné podpálení a následné hoření založte palivo, viz kapitola 7.3 Zátop a 7.4 Topení.
	Špatně nastavený přívod vzduchu.	Nastavení regulátorů dle Technického listu.
Prostor není dostatečně vytápěn.	Požadavek na teplo je velký, resp. kamna mají malý výkon.	Poradit se s topenářem (kamnářem). Snížit tepelné ztráty prostoru (např. zateplením).
	Kouřovody a kamna jsou znečištěna.	Viz kapitola 8. Čištění a údržba.
	Tah komínu je příliš malý.	Viz kapitola 4.1 Všeobecná ustanovení.
	Kamna nejsou správně provozována.	Nastavení topidla (tepelného výkonu) není optimální, viz kapitola 7.4 Topení.
Krbová kamna dávají příliš velký topný výkon.	Kamna nejsou správně provozována.	Nastavení topidla (tepelného výkonu) není optimální, viz kapitola 7.4 Topení.
	Dvířka popelníku nejsou zcela uzavřena.	Dvířka popelníku zcela uzavřete.
	Těsnění dvířek, popelníku je poškozené.	Vyměňte těsnění dvířek.
	Tah komínu je příliš velký.	Viz kapitola 4.1 Všeobecná ustanovení.
Kamna zapáchají a kouří.	Tah komína je příliš malý.	Viz kapitola 4.1 Všeobecná ustanovení.
	Jde o vypalování ochranného laku, resp. kamna jsou ušpiněna, zaprášena.	Vypalování barvy dokončit (kouř a zápach brzy pomine) viz kapitola 7.2 První zátop, resp. kamna zvenčí ve studeném stavu vyčistit.
Sklo dveří se zanáší	Příčinu nelze vždy 100% určit, ale většinou to je: nevhodné palivo, špatně nastavené spalování, špatný nebo dočasně zhoršený tah komína, uvolněné těsnění dvířek.	Zásada: Podle způsobu topení a použitého paliva je nutno sklo dvířek občas vyčistit, viz kapitola 7.5 Čistota skla.
	Tah komína je příliš malý.	Viz kapitola 4.1 Všeobecná ustanovení.
	Do topeniště bylo vloženo příliš mnoho paliva.	Přikládejte správné množství paliva, viz kapitola 7.4 Topení.
	Bylo použito vlhké palivo.	Používejte pouze suché palivo, viz kapitola 6. Palivo.

10. NEJČASTĚJŠÍ ZÁVADY

Prasklá vermekulitová či šamotová deska

Vermekulitovou či šamotovou desku lze objednat jako náhradní díl u výrobce krbových kamen.

Těsnění dveří

Novou těsnící šňůru lze též objednat jako náhradní díl u výrobce.

Poškozená dvířka, poškozené sklo

Výměna dvířek a jejich usazení je složitější oprava. Za složitější je rovněž považována i výměna skla. Toto provádí z uvedených důvodů pouze servisní pracovník.

11. MÉNĚ ČASTÉ ZÁVADY

U kachlových kamen tradiční technologie výroby kachlí ve spojitosti s použitím transparentní glazury vede k výskytu drobných mikroskopických trhlin v glazuře tzv. „HARISU“, což není považováno za vadu a tudíž není důvodem k reklamaci. HARIS přesně popisuje a definuje norma ČSN 724710.

12. ZÁRUKA A SERVIS

12.1 Záruční a pozáruční servis

Záruční a pozáruční servis v České republice zajišťuje výrobce firma ABX s.r.o. pomocí svého servisního oddělení se sídlem na adrese:

ABX, společnost s r.o.
408 01 Rumburk, Plynární 1518/12
tel. 412 372 147
fax 412 375 113
e-mail: reklamace@abx.cz

Na téže adrese lze získat technické informace související s instalací a provozem, je zde též možno objednat náhradní díly.

12.2 Objednávání náhradních dílů

Při objednávání náhradních dílů uvádějte typ kamen, rok výroby a výrobní číslo výrobku. Objednávku posílejte písemně, faxem nebo e-mailem. Náhradní díly a příslušenství lze objednat u prodejce nebo přímo u výrobce.

13. BALENÍ KAMEN A JEJICH LIKVIDACE

13.1 Balení

Krbová kamna jsou, pokud tomu není jinak (viz TL), dodávána ve smontovaném stavu na dřevěné přepravní paletě v ochranném latění. Kamna jsou zabalena ve smršťovací fólii a jsou připevněna k paletě. Z hlediska odpadů je možná likvidace obalu:

- Dřevěnou podlážku rozebrat a spálit (viz. První zátop).
- Pytel a fólii dát do komunálního odpadu nebo odevzdat do sběrných míst - tříděného odpadu.
- Papírový karton odevzdat do sběrny - tříděného odpadu.

13.2 Likvidace kamen

V případě likvidace kamen se vyzdívka, sklo a těsnění dají do komunálního odpadu. Do komunálního odpadu rovněž patří keramické, kamenné i kachlové obklady. Zbytek kamen, tj. plechový korpus a plechové opláštění spolu s litinovými díly je možné odevzdat do sběrny kovových odpadů.

14. PŘÍLOHY

14.1 Odstupové vzdálenosti a velikost ochranné podložky
14.2 Výměna kouřovodu
14.3 Pokyny pro čištění rozrážek
14.4 Ideové schéma zapojení teplovodního výměníku
14.5 Údržba pantů a mechanismů zavírání
Technický list daného typu kamen (zvláštní příloha)

14.1 Odstupové vzdálenosti a velikost ochranné podložky při instalaci kamen

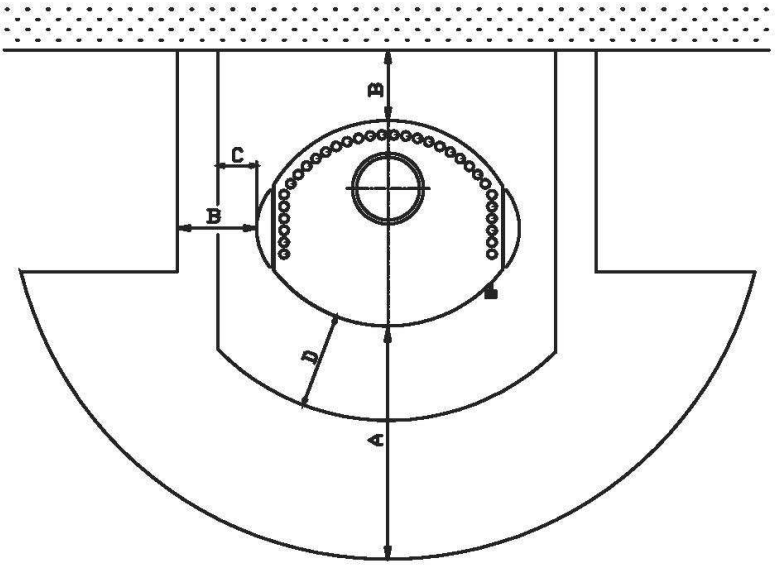

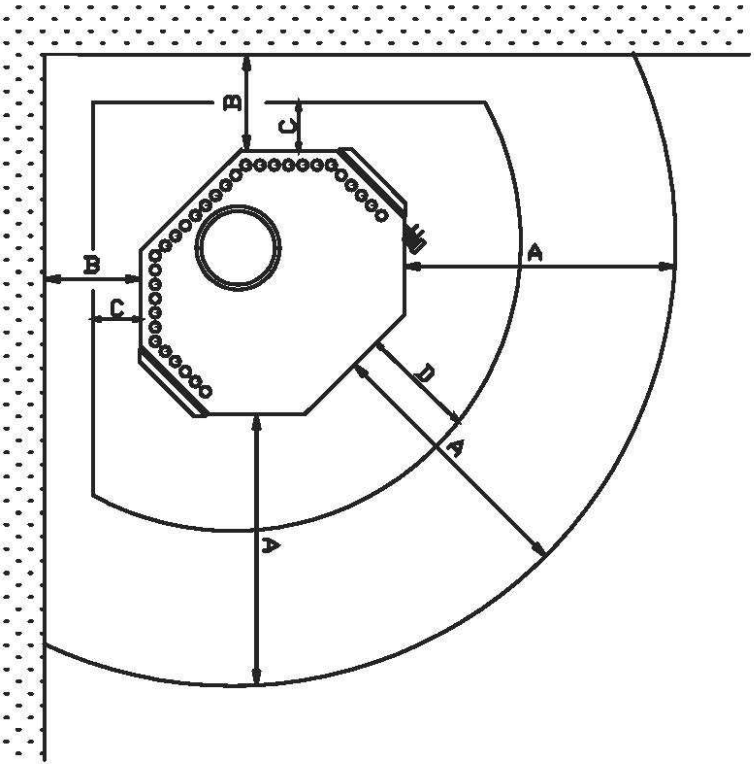

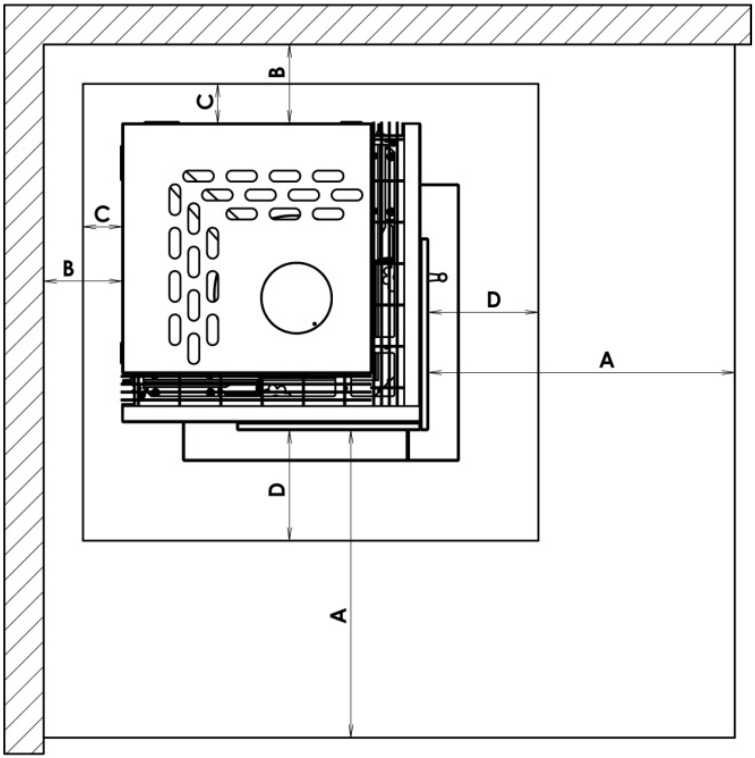

Minimální odstupové vzdálenosti od hořlavých materiálů	A ≥ 800mm
	B ≥ 200mm
Minimální velikost ochranné podložky	C ≥ 100mm
	D ≥ 300mm

14.2 Výměna kouřovodů

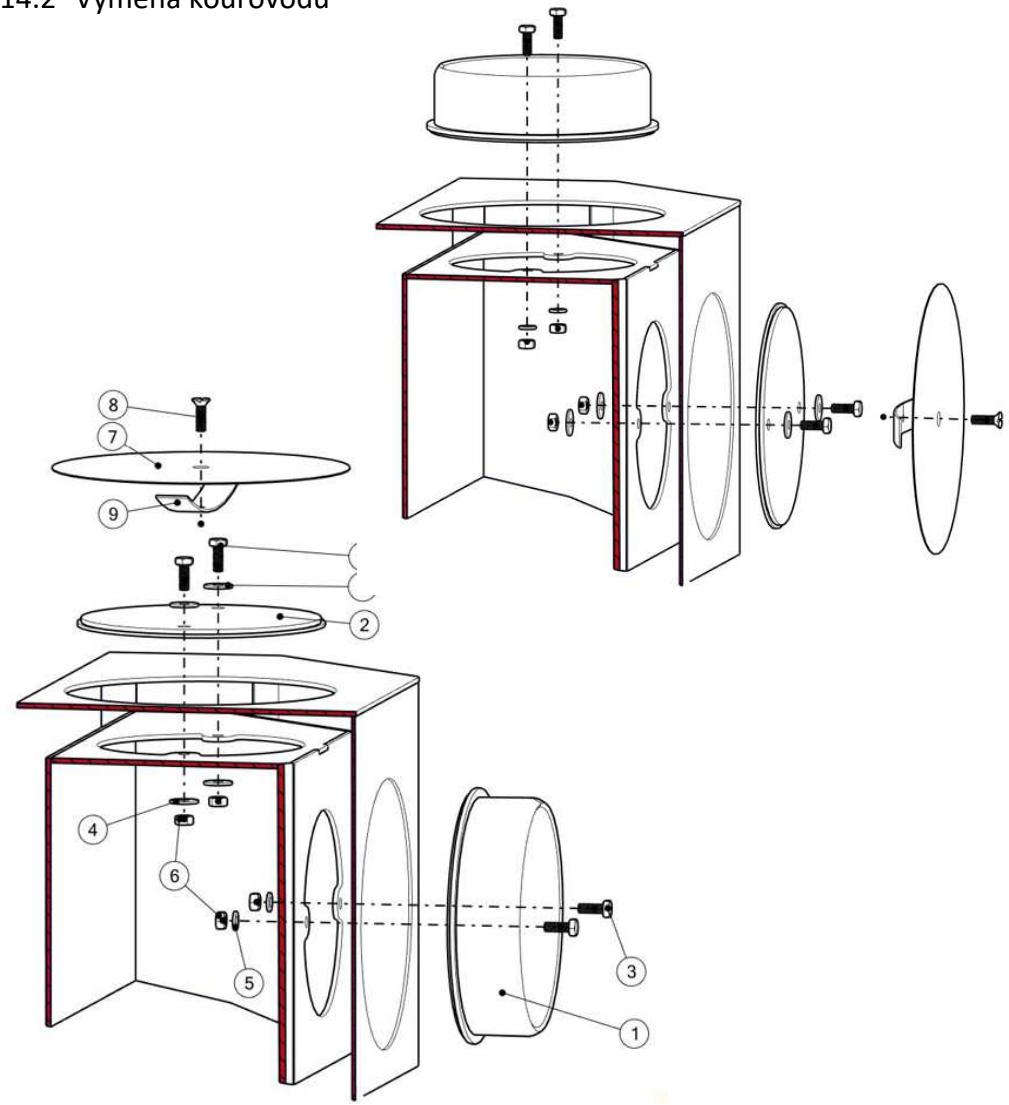

1. HRDLO KOUŘOVODU D150
2. ZÁSLEPKA KOUŘOVODU
3. ŠROUB M6x16 – 4x
4. PODLOŽKA 6 PL. KR. VELKÁ – 4x
5. PODLOŽKA A 6,4 (M6) – 2x
6. MATICE M6 – 4x
7. PLECH KRYTU KOUŘOVODU
8. ŠROUB KRYTU KOUŘOVODU
9. DRŽÁK KRYTU KOUŘOVODU

14.3 Pokyny pro čištění rozrážek

Při dlouhodobém užívání krbových kamen s indexem „K“, „K I.“ a „L“ může dojít k zanášení prostoru mezi grenamatovými rozrážkami nad topeništěm. Kamna mají potom špatný tah a netopí. Proto je třeba tento prostor pravidelně, tj. minimálně jednou za 6 měsíců, vyčistit. Postup čištění viz schéma.

(1) Spodní grenamatovou rozrážku posunout nahoru
(2) Opatrným klepáním se uvolní nečistoty nad rozrážkou a spadnou do topeniště
(3) Spodní grenamatovou rozrážku vrátit zpět

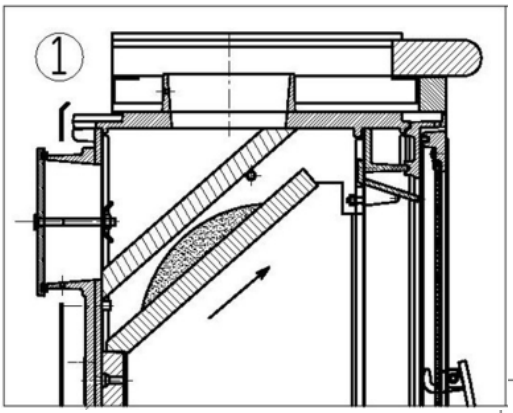

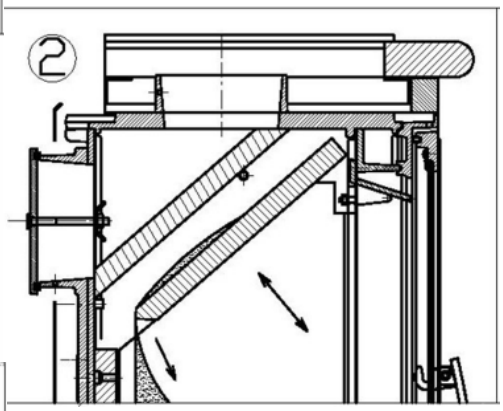

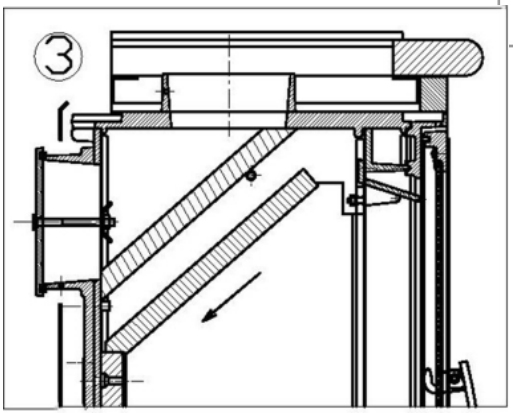

14.4 Ideové schéma zapojení teplovodního výměníku

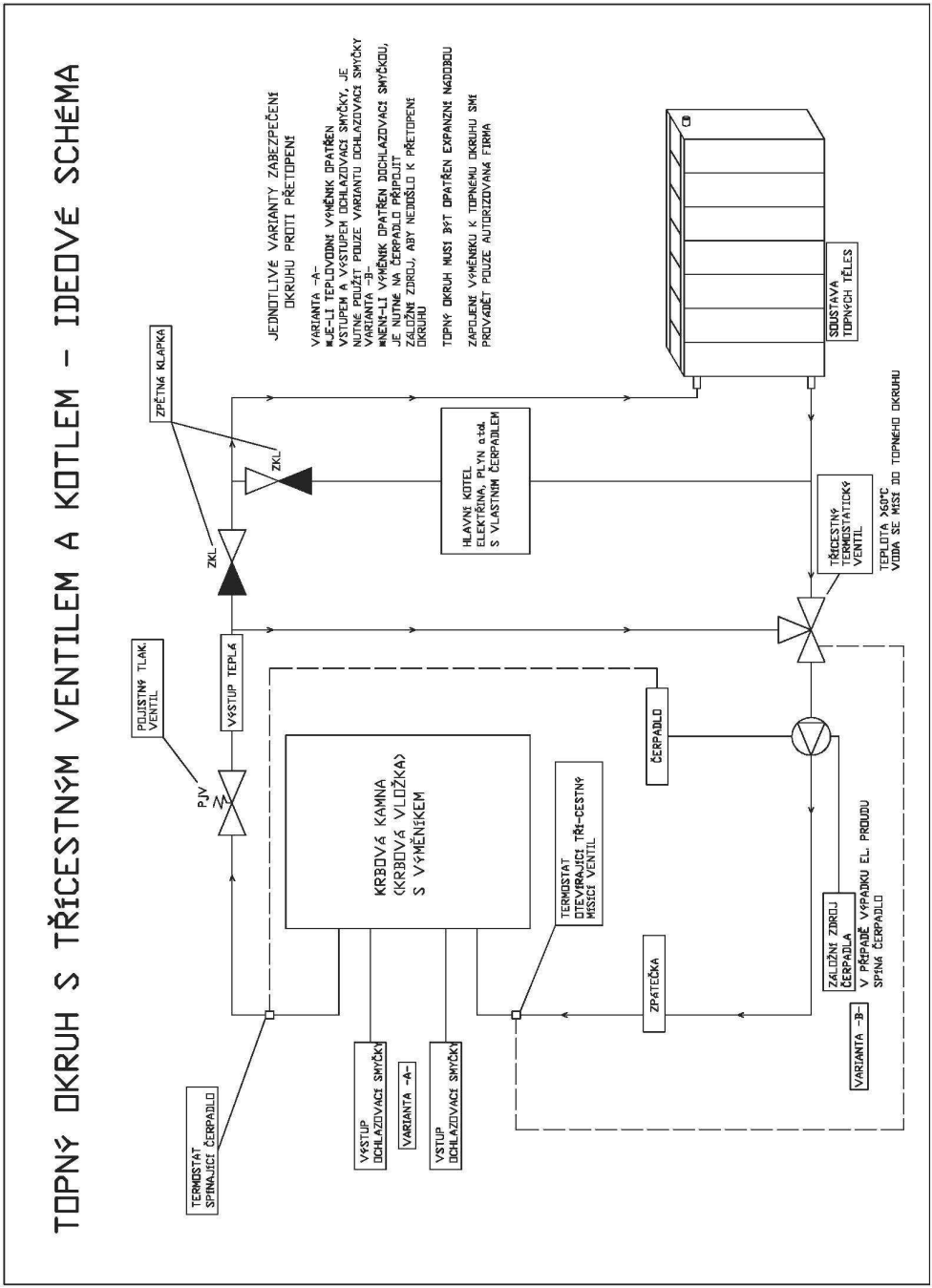

TOPNÝ OKRUH S ČTYŘCESTNÝM VENTILEM A KOTLEM – IDEOVÉ SCHÉMA

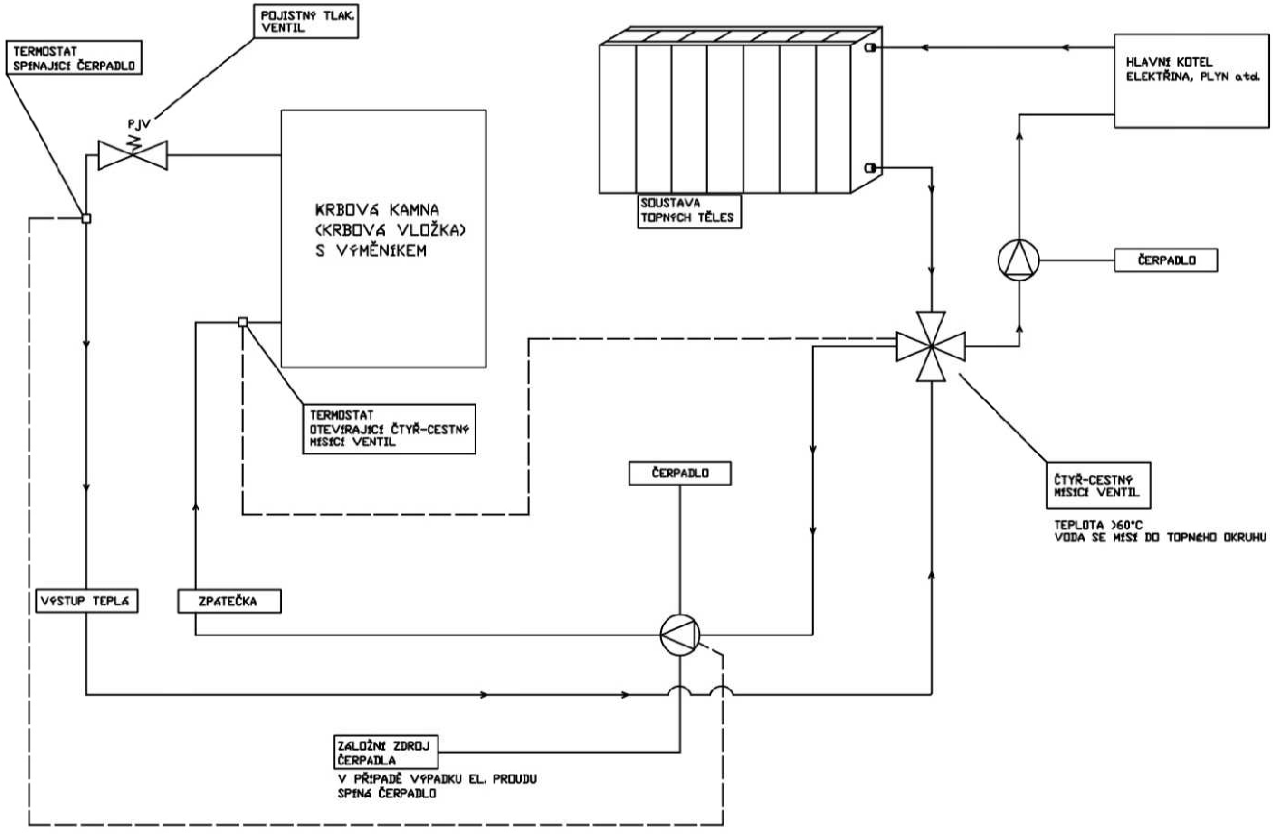

14.5 Údržba pantů a mechanismů zavírání

Je nutné 1x za dva měsíce nebo dle potřeby (záleží na četnosti topení) namazat třecí plochy na kamnech (viz ilustrace níže). Mazivo musí být odolné vůči vysokým teplotám. Výrobce doporučuje měděnou mazací pastu či sprej Förch S 425.

Mazání mechanismů zavírání:

Varianta A

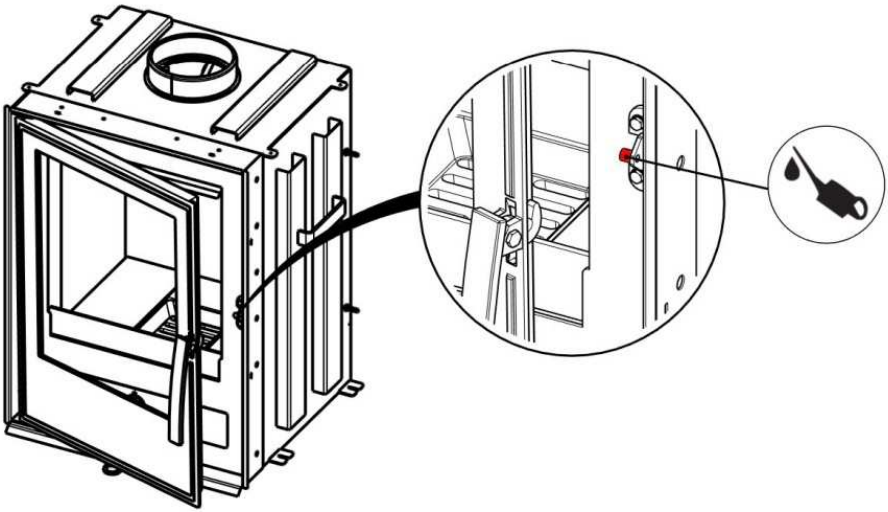

Varianta B

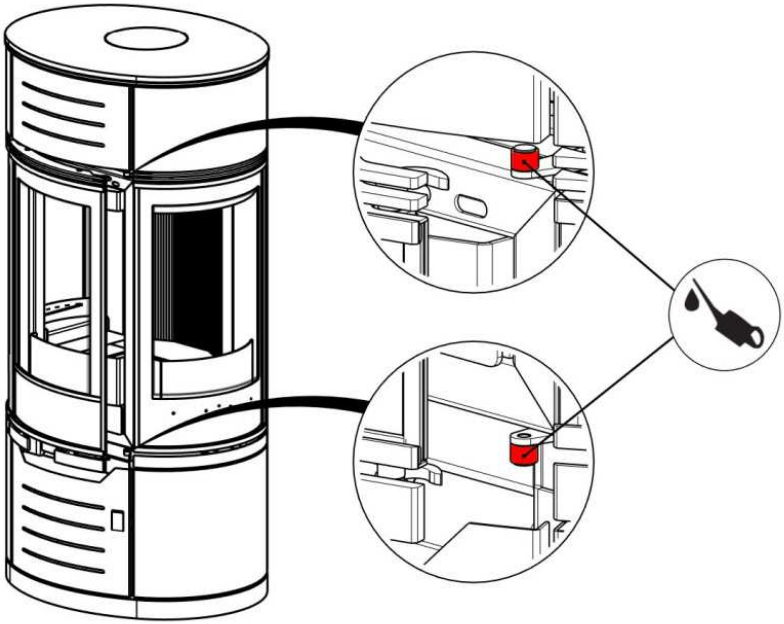

Varianta C

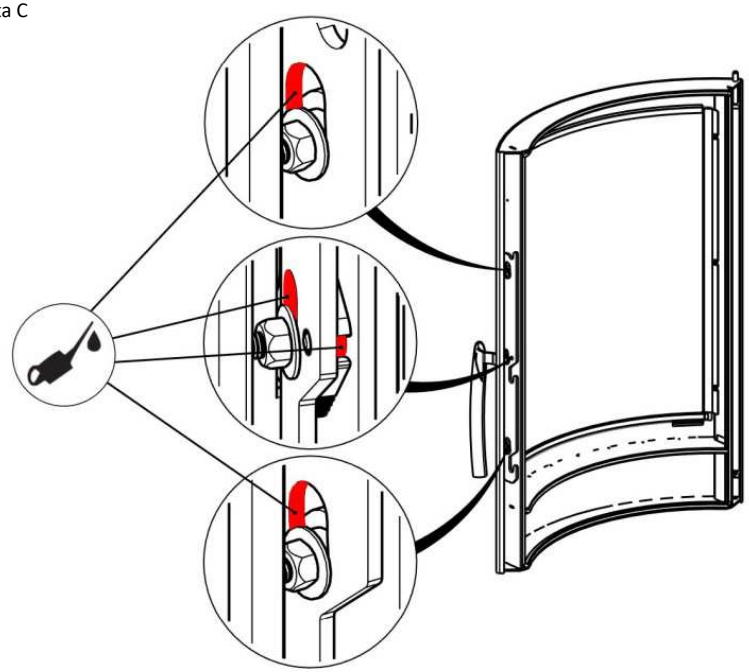

Mazání pantů: (čep mazat v místě třecích ploch s pantem)

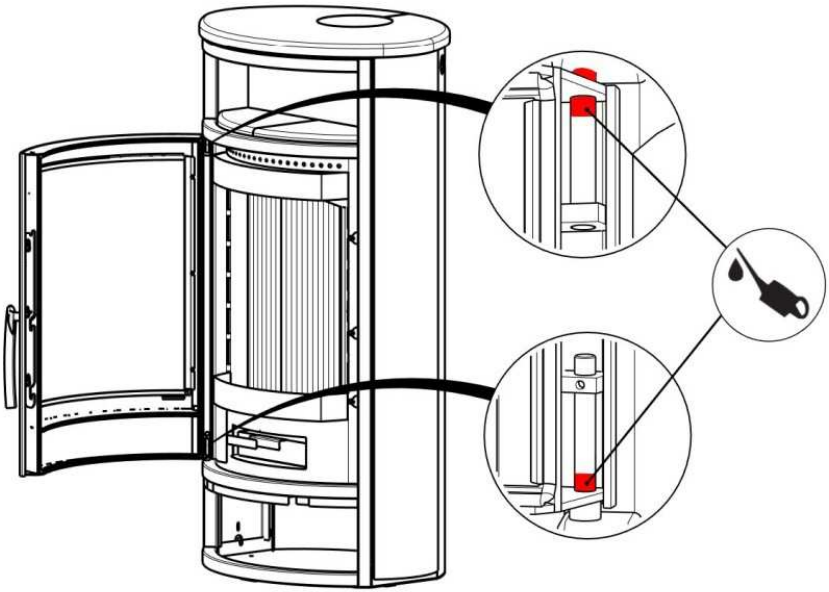



www.abx.cz

SERVIS:

ABX, společnost s r.o.
Plynární 1518/12, 408 01 Rumburk
tel. +420 412 372 147, fax +420 412 375 113
e-mail: reklamace@abx.cz

III. / 2020 / CZ č.1+2