Dale sütővel
Jonsbo sütővel

Műszaki dokumentáció
Kandalló kályha

HU

Gépi fordítás - nincs ellenőrizve.
A változatlan eredeti a dokumentum végén.

04347153514000f

Bevezetés

Köszönjük szépen, hogy megvásárolta termékünket!

A fűtőberendezés leírása részletes információkat nyújt a fűtőberendezés felépítéséről, műszaki adatairól és működéséről.
Javasoljuk, hogy figyelmesen olvassa el ezt az információt. Ez segít elkerülni a lehetséges hibákat a telepítés és üzemeltetés során.

A részletes telepítési és üzemeltetési feltételeket az Általános kezelési utasításban találja (a szállítási terjedelemben található).

Megjegyzések a szövegben



A legfontosabbak a FIGYELMEZTETÉS jelzéssel ellátott megjegyzések. A FIGYELMEZTETÉS jelzéssel ellátott megjegyzések a fűtőberendezés károsodásának vagy sérülésének súlyos kockázatára figyelmeztetnek.



A Figyelmeztetés feliratú megjegyzés a fűtőtest esetleges károsodására figyelmeztet.



A „Fontos” feliratú megjegyzés a fűtőberendezés működésével kapcsolatos fontos információkra hívja fel a figyelmet.



Így a megjegyzés olyan információkra hívja fel a figyelmét, amelyek általánosságban fontosak a fűtőberendezés működése szempontjából.

Gépi fordítás - nincs ellenőrizve.
A változatlan eredeti a dokumentum végén.

Tartalomjegyzék

1. Műszaki adatok..... 1
1.1. Megfelelő tüzelőanyagok, hozzáadandó mennyiségek..... 1

2. Műszaki leírás 2
2.1. Kerámia változat 2
2.2. Lemezkivitel..... 3

3. Alkatrészlista 4
3.1. A modell teljes lebontása 4
3.2. A1 részlet..... 6
3.3. A2 részlet..... 7

4. Könnyű vezérlés 8

5. Tisztítás és karbantartás..... 9
5.1. A sütőajtó eltávolítása..... 9
5.2. A sütőajtó beszerelése.....10
5.3. Hőmérő 10
5.4. A füstgáz útvonalak tisztítása - havonta egyszer..... 11
5.4.1. Kerámia változat..... 11
5.4.2. Lemezváltozat 12
5.4.3. Alternatív tisztítás.....13

6. Levegőellátás cseréje 14

Gépi fordítás - nincs ellenőrizve.
A változatlan eredeti a dokumentum végén.

1. Műszaki adatok

	Fa rönkök
Elért hőteljesítmény (100%)	8,1 kW
Névleges hőteljesítmény	7,8 kW
Vizsgálati szabvány	EN 13240
Energiahatékonyság	88,3 %
Átlagos CO-koncentráció 13% O2 mellett	≤ 1,0 %
Átlagos CO-koncentráció 13% O2 mellett	≤ 1500 mg/Nm^3
Átlagos OGC-koncentráció 13% O2 mellett	≤ 120 mg/Nm^3
Átlagos NOx-koncentráció 13% O2 mellett	≤ 200 mg/Nm^3
Átlagos porkoncentráció 13% O2 mellett	≤ 40 mg/Nm^3
Száraz füstgáz tömegárama	5,9 g/s
Átlagos füstgázhőmérséklet a füstgázkimenet után	195 °C
Minimális kéményhuzat a füstcső nyakánál	12 Pa

1.1. Megfelelő tüzelőanyagok, hozzáadandó mennyiségek

Tüzelőanyag	Max. üzemanyag-adagolás adagoláshoz
Fa rönkök:	2 – 3 rönk (max. 2,2 kg)
Rönk hossza:	Max. 50 cm

Jegyzet

Fahasábokkal történő fűtés esetén csak két éve tárolt, maximum 17%-os maradék nedvességtartalmú fafajtát használjon.

Gépi fordítás - nincs ellenőrizve.
A változatlan eredeti a dokumentum végén.

3. Alkatrészlista

3.1. A modell teljes képe

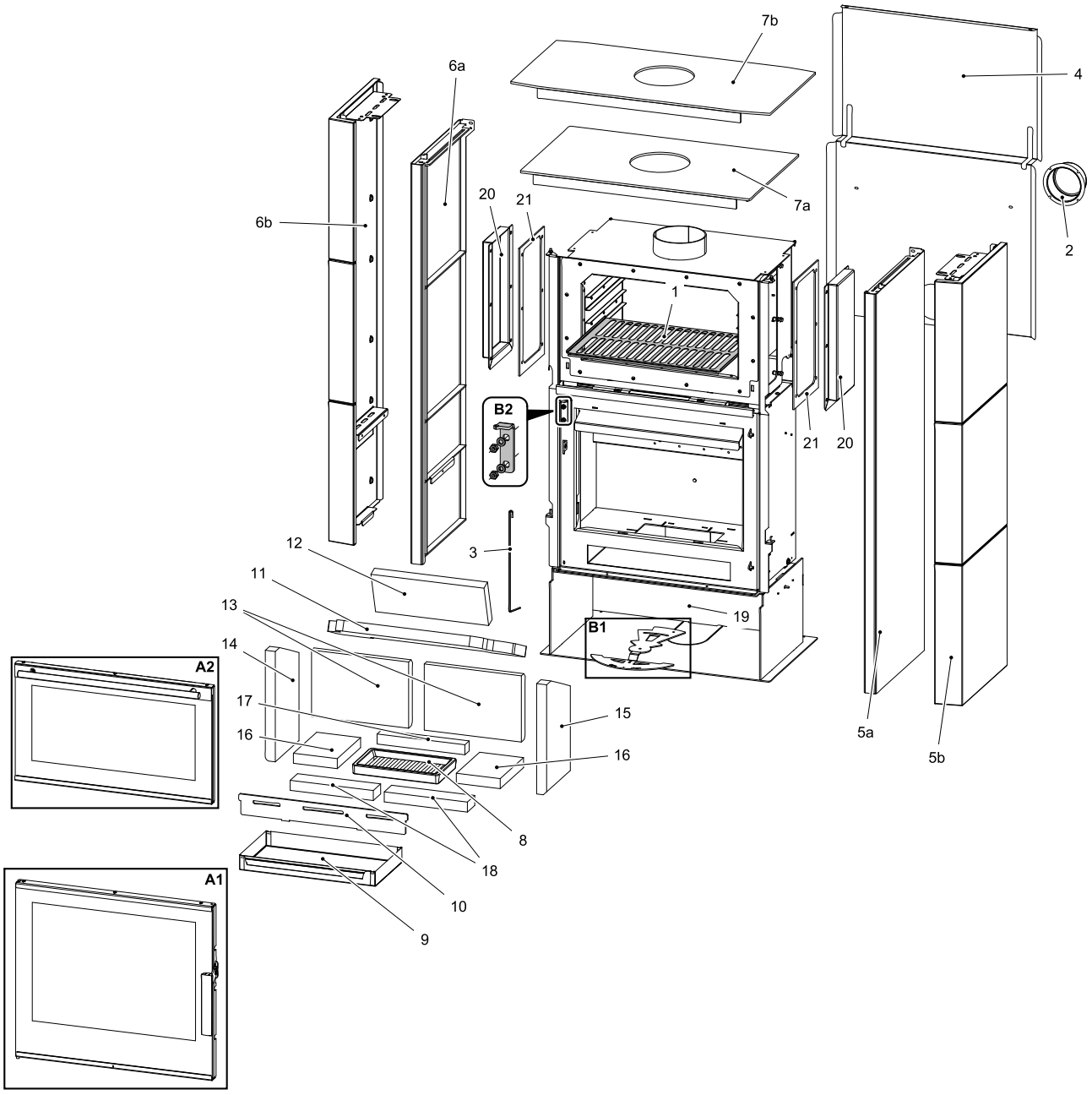

Pozíció	Név	Összeg	Cikkszám
	Teljes modellfelvétel		
A1	Tűztér ajtó (garnitúra)/antracit	1 db	0434715205300
A1	Tűztér ajtó (garnitúra)/antracit-fekete fényes	1 db	0434715225300
A2	Sütőajtó (garnitúra)/antracit	1 db	0434715305300
A2	Sütőajtó (garnitúra)/antracit-fekete fényes	1 db	0434715316300
B1	Easycontrol – beállítás	1 db	0434715565023
B2	Tűztér ajtó zsanér (készlet)	1 db	0434715505124

Gépi fordítás - nincs ellenőrizve.
A változatlan eredeti a dokumentum végén.

1	Sütőrács	1 db	0434715305020
2	Külső levegőellátás (Ø100)	1 db	0088500050008
3	Ajtórugó	1 db	0434715005316
4	Hátsó fedél	1 db	0434715305040
5a	Oldalpanel jobb/antracit	1 db	0434715315200
5b	Jobb oldali panel/antracit-metál tűzhely	1 db	0434715315100
6a	Oldalpanel bal/antracit	1 db	0434715315300
6b	Oldalpanel bal/antracit-metál tűzhely	1 db	0434715315110
7a	Fedél/antracit	1 db	0434715305800
7b	Fedél/antracit	1 db	0434715315800
8	Rostély	1 db	0429415005005
9	Hamutartó	1 db	0434715005700
10	Akadály	1 db	0434715015013
11	Szabad képernyő (560x240x30)	1 db	0434715005510
12	Szabad függöny - hátul (340x130x30)	1 db	0434715005507
13	Tégla 198x292x30	2 db	0434715005501
14	Tégla 330x193x30	1 db	0434715005503
15	Tégla 330x193x30	1 db	0434715005509
16	Tégla 130x190x30	2 db	0434715005504
17	Tégla 264x35x30	1 db	0434715005505
18	Tégla 250x60x30	2 db	0434715005506
19	Levegőbemeneti dugó	1 db	0088500070005
20	Tisztítólyuk fedele/antracit	2 db	0434715305035
21	Pecsét	2 db	0434715305030

Gépi fordítás - nincs ellenőrizve.
A változatlan eredeti a dokumentum végén.

3.2. A1 részlet

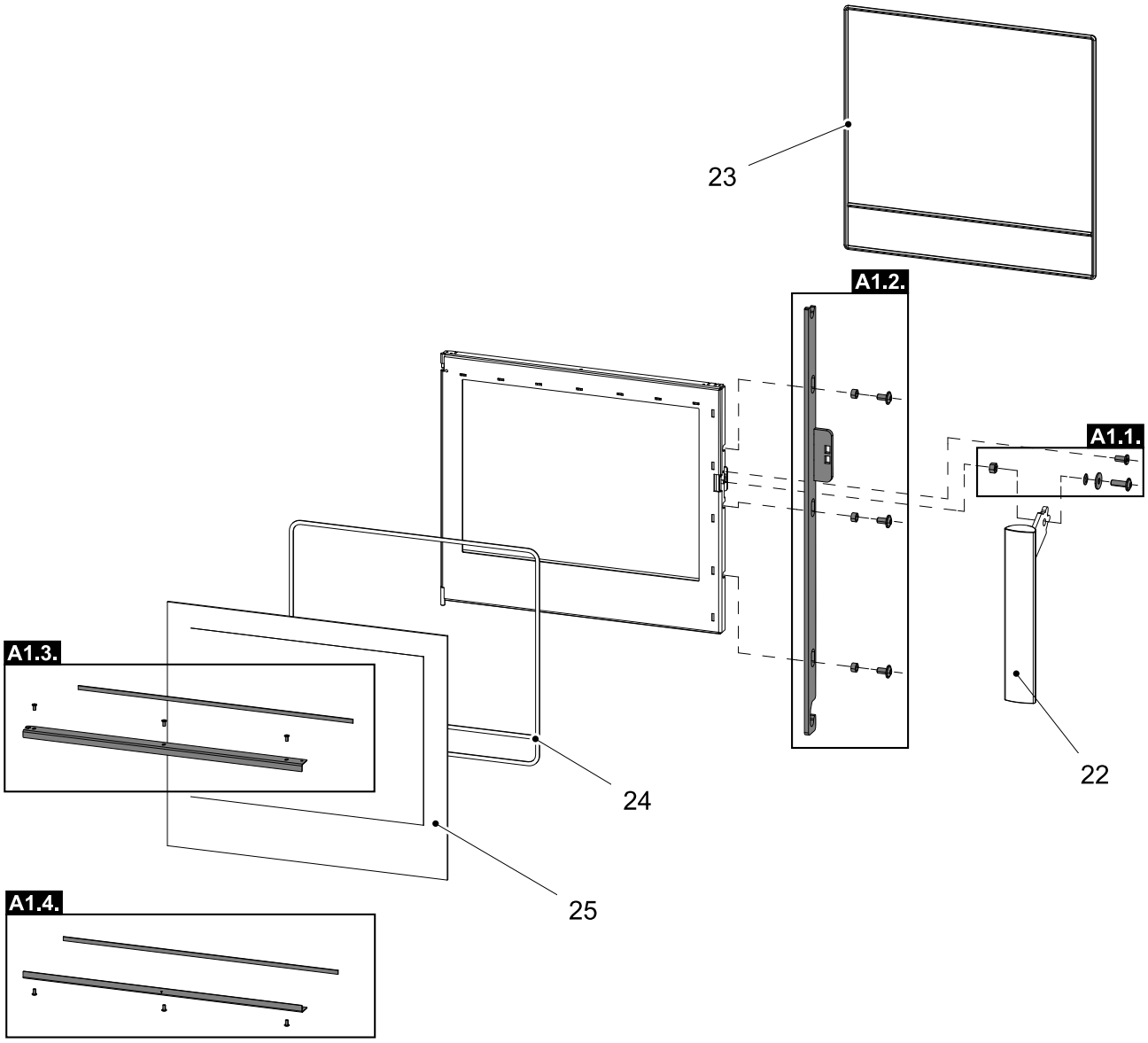

Pozíció	Név	Összeg	Cikkszám
A1 részlet			
A1.1.	Fogantyúrögzítők – készlet	1 db	0434715005012
A1.2.	Zárórúd – készlet/antracit	1 db	0434715205325
A1.3.	Pohártartó felső rész – szett/antracit	1 db	0434715005311
A1.3.	Pohártartó felső rész – szett/antracit-fényes fekete	1 db	0434715015311
A1.4.	Alsó pohártartó készlet/antracit	1 db	0434715005310
A1.4.	Alsó pohártartó készlet/antracit-fényes fekete	1 db	0434715015310
22	Tűztér ajtó karzár (teljes készlet)	1 db	0434715006320
23	Ajtótömítő zsinór 10 mm	2560 mm	0040300100005
24	Üvegtömítő zsinór 6 mm	2460 mm	0040406000006
25	Hőálló üveg (512x591)	1 db	0434715005301

Gépi fordítás - nincs ellenőrizve.
A változatlan eredeti a dokumentum végén.

3.3. A2 részlet

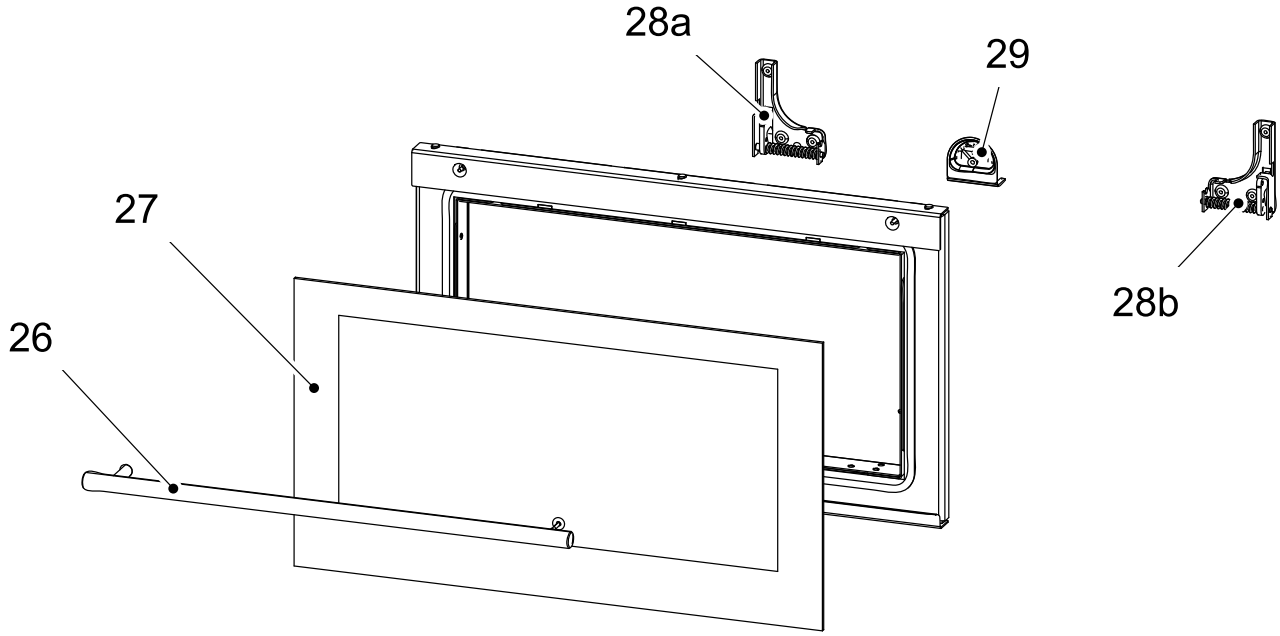

Pozíció	Név	Összeg	Cikkszám
	A2 részlet		
26	Fogantyú	1 db	0429112006385
27	Üveg	1 db	0434715305301
28a	Bal oldali zsanér	1 db	0434715305310
28b	Jobb oldali zsanér	1 db	0434715305311
29	Hőmérő	1 db	0434715305308

Gépi fordítás - nincs ellenőrizve.
A változatlan eredeti a dokumentum végén.

4. Könnyű vezérlés

Mindhárom levegőbemenet - elsődleges, másodlagos és harmadlagos - vezérlése egyetlen szabályozóval.

1. A szabályozó a gyújtáshoz kijelölt helyzetben van (A. ábra). Mindhárom levegőbemeneti nyílás (elsődleges, másodlagos, harmadlagos) nyitva van.
2. Az Easy control szabályozó beállítása fűtés üzemmódba (B. ábra).
3. A szabályozó a levegőbemenetek zárására szolgáló állásban van (C. ábra). Egyik bemenet sincs nyitva (elsődleges, másodlagos, harmadlagos). Ez a helyzet csak akkor használatos, ha a kályha nem működik, miután a fűtési folyamat befejeződött.

FIGYELMEZTETÉS

A fűtési folyamat során a levegőbemeneteket tilos elzárni (C. ábra)! Szélsőséges esetekben robbanás következhet be a kályhában, ami üvegszilánkokat, parázs szétszóródását és tüzet okozhat.

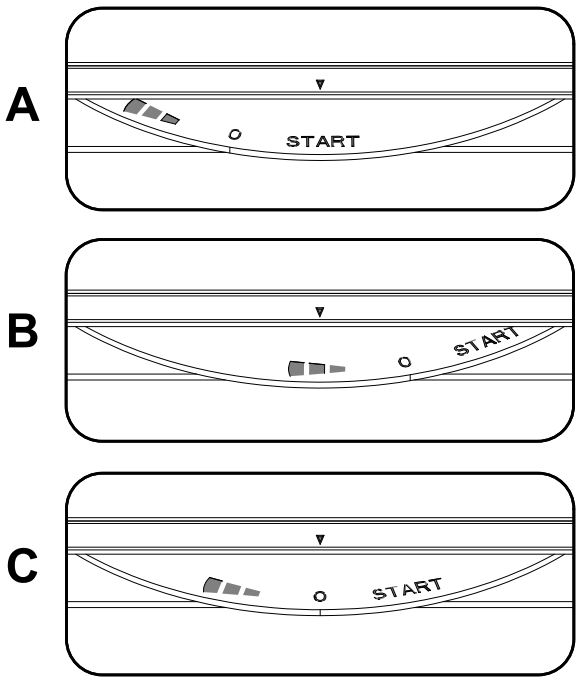

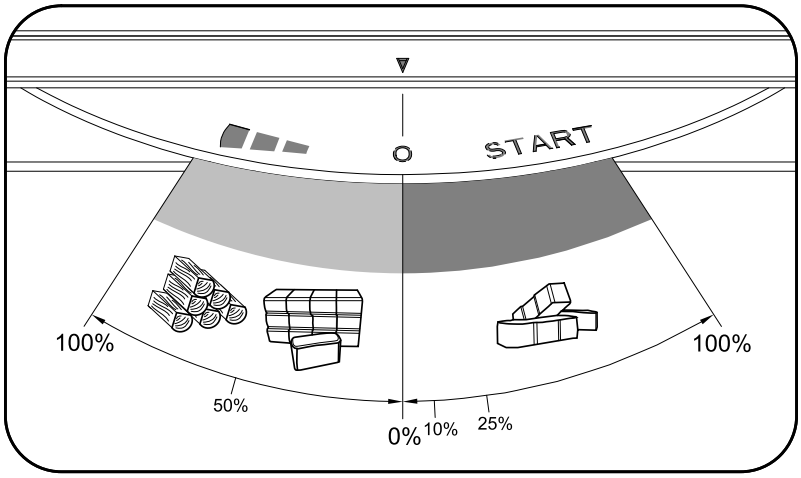

Gépi fordítás - nincs ellenőrizve.
A változatlan eredeti a dokumentum végén.

5. Tisztítás és karbantartás

A sütőt minden használat után tisztítsa meg, hogy megakadályozza a szennyeződések lerakódását. A zsírt szappanos vízzel vagy mosogatószerrel távolítsa el, mielőtt a sütő lehűlne. Makacs szennyeződések esetén használjon szokásos sütő- és grilltisztítót. Törölje le a mosogatószer-maradványokat. Ne használjon súrolószereket, például mosogatószert, drótszivacsot vagy rozsdaeltávolítót. A tartozékok tisztításához meleg forrásvizet használjon.

Jegyzet

A sütőt tilos textíliák szárítására használni! Kizárólag ételek elkészítésére szolgál.

A sütő belseje rozsdamentes acélból készült, és a hosszan tartó hőhatás a felület színének megváltozását okozhatja. Ez a felhasznált anyagból ered, és nem lehet teljesen megelőzni, ezért nem lehet reklamáció alapjául szolgálni.

5.1. A sütőajtó eltávolítása

- Nyissa ki teljesen a sütő ajtaját.
- Oldja ki a zsanérzárakat.
- Lassan csukja be a sütő ajtaját.
- Ez kioldja a zsanérokat a zárból.
- Ezután leveheti a sütő ajtaját.

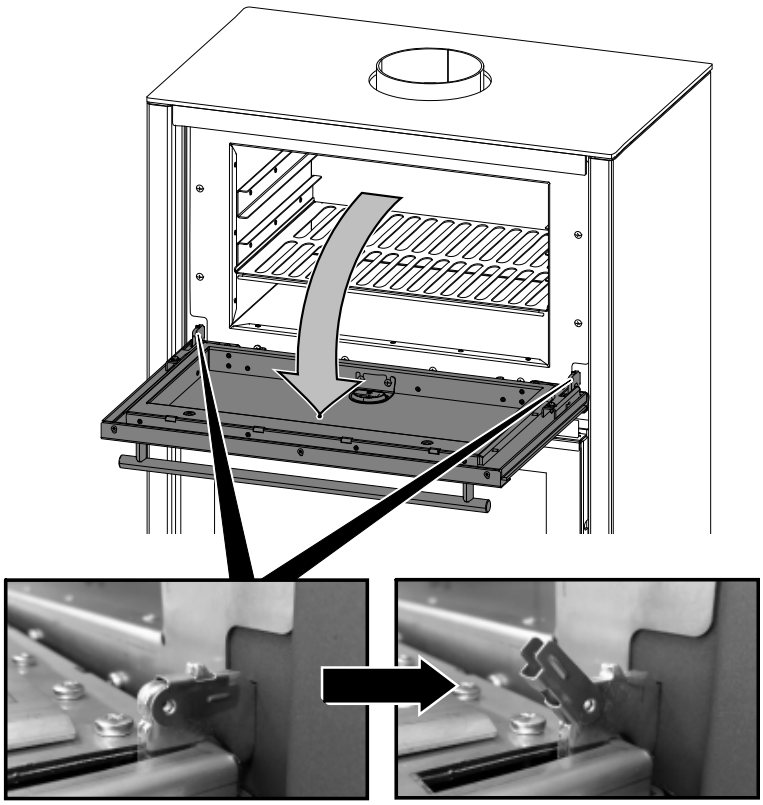

Gépi fordítás - nincs ellenőrizve.
A változatlan eredeti a dokumentum végén.

5.2. A sütőajtó beszerelése

- Szerelje be az ajtózsanérokat.
- Lassan nyissa ki teljesen az ajtót.
- Rögzítse mindkét zsanérzárat.
- Csukja be az ajtót.

5.3. Hőmérő



A sütő ajtajában lévő hőmérő kis eltéréssel mutatja a sütő aktuális hőmérsékletét.

Gépi fordítás - nincs ellenőrizve.
A változatlan eredeti a dokumentum végén.

HAAS + SOHN

Dale s troubou
Jonsbo s troubou

Technická dokumentace
Krbová kamna

CZ

04347153514000f

Úvod

Srdečně děkujeme za zakoupení našeho výrobku!

Popis topidla Vás podrobně seznámí s konstrukcí, technickou specifikací a obsluhou topidla. Doporučujeme seznámit se pozorně s těmito údaji. Vyvarujete se tak případných chyb při vlastní montáži a obsluze.

Podrobné podmínky instalace a obsluhy naleznete ve Všeobecném návodu k obsluze (součást dodávky).

Poznámky v textu



Nejdůležitější jsou poznámky nadepsané **VAROVÁNÍ**. Poznámky nadepsané **VAROVÁNÍ** Vás upozorňují na **vážné nebezpečí poškození topidla či poranění.**



Poznámka nadepsaná **Upozornění** Vás upozorňuje na možná poškození Vašeho topidla.



Poznámka nadepsaná **Důležité** Vás upozorňuje na informace důležité k provozu Vašeho topidla.



Poznámka jako taková Vás upozorňuje zcela obecně na informace důležité k provozu Vašeho topidla.

CZ

Obsah

1. Technická data 1
1.1. Vhodná paliva, množství pro přiložení 1

2. Technický popis 2
2.1. Varianta keramika 2
2.2. Varianta plech 3

3. Seznam náhradních dílů 4
3.1. Celkový rozstřel modelu 4
3.2. Detail A1 6
3.3. Detail A2 7

4. Easy control 8

5. Čištění a údržba 9
5.1. Demontáž dvířek trouby 9
5.2. Montáž dvířek trouby 10
5.3. Teploměr 10
5.4. Čištění spalinových cest - jednou za měsíc 11
5.4.1. Varianta keramika 11
5.4.2. Varianta plech 12
5.4.3. Alternativní čištění 13

6. Záměna přívodu vzduchu 14

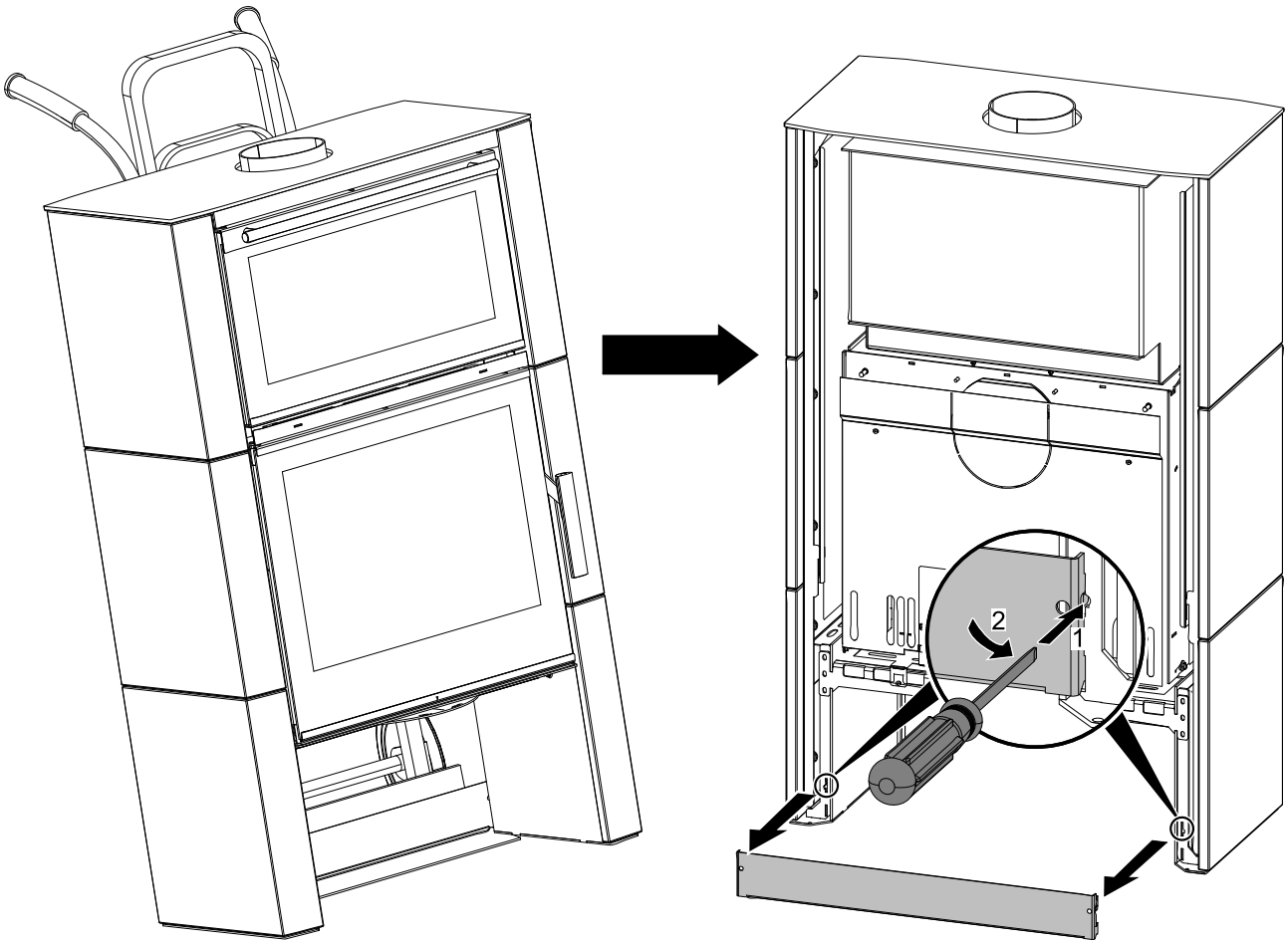
2
1

1. Technická data

	Dřevěná polena
Dosažený tepelný výkon (100%)	8,1 kW
Jmenovitý tepelný výkon	7,8 kW
Zkušební norma	ČSN EN 13240
Energetická účinnost	88,3 %
Průměrná koncentrace CO při 13% O_2	≤ 1,0 %
Průměrná koncentrace CO při 13% O_2	≤ 1500 mg/Nm^3
Průměrná koncentrace OGC při 13% O_2	≤ 120 mg/Nm^3
Průměrná koncentrace NOx při 13% O_2	≤ 200 mg/Nm^3
Průměrná koncentrace prachu při 13% O_2	≤ 40 mg/Nm^3
Hmotnostní průtok suchých spalin	5,9 g/s
Prům. teplota spalin za hrdl. kouřovodu	195 °C
Minimální tah komína v hrdle kouřovodu	12 Pa

1.1. Vhodná paliva, množství pro přiložení

Palivo	Max. dávka paliva pro přiložení
Dřevěná polena:	2 – 3 polena (max. 2,2 kg)
Délka polena:	Max. 50 cm

Poznámka

Při topení s dřevěnými poleny používejte jen druhy dřeva, které byly skladovány dva roky a mají zbytkovou vlhkost max. 17 %.

2. Technický popis

2.1. Varianta keramika

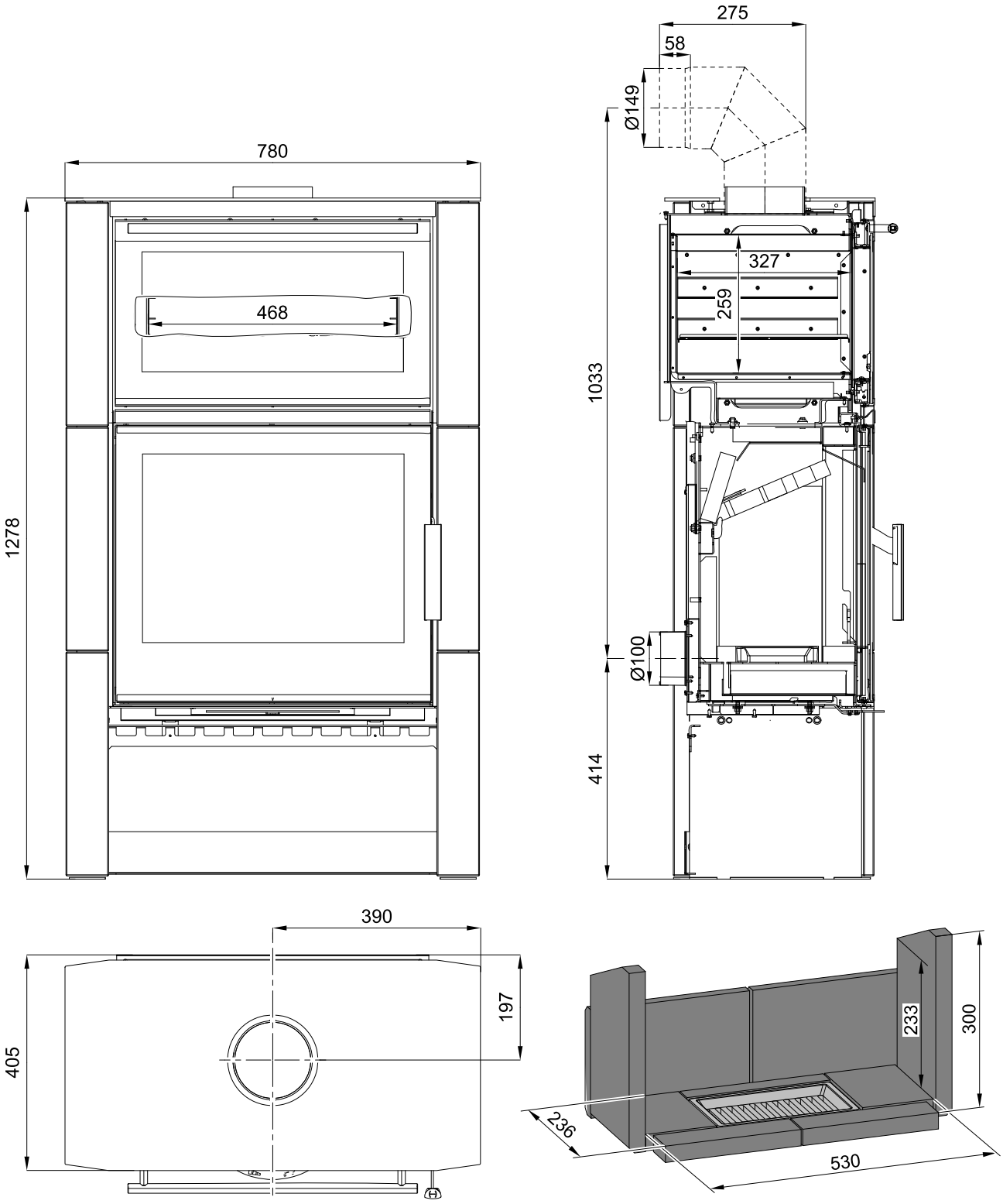

2.2. Varianta plech

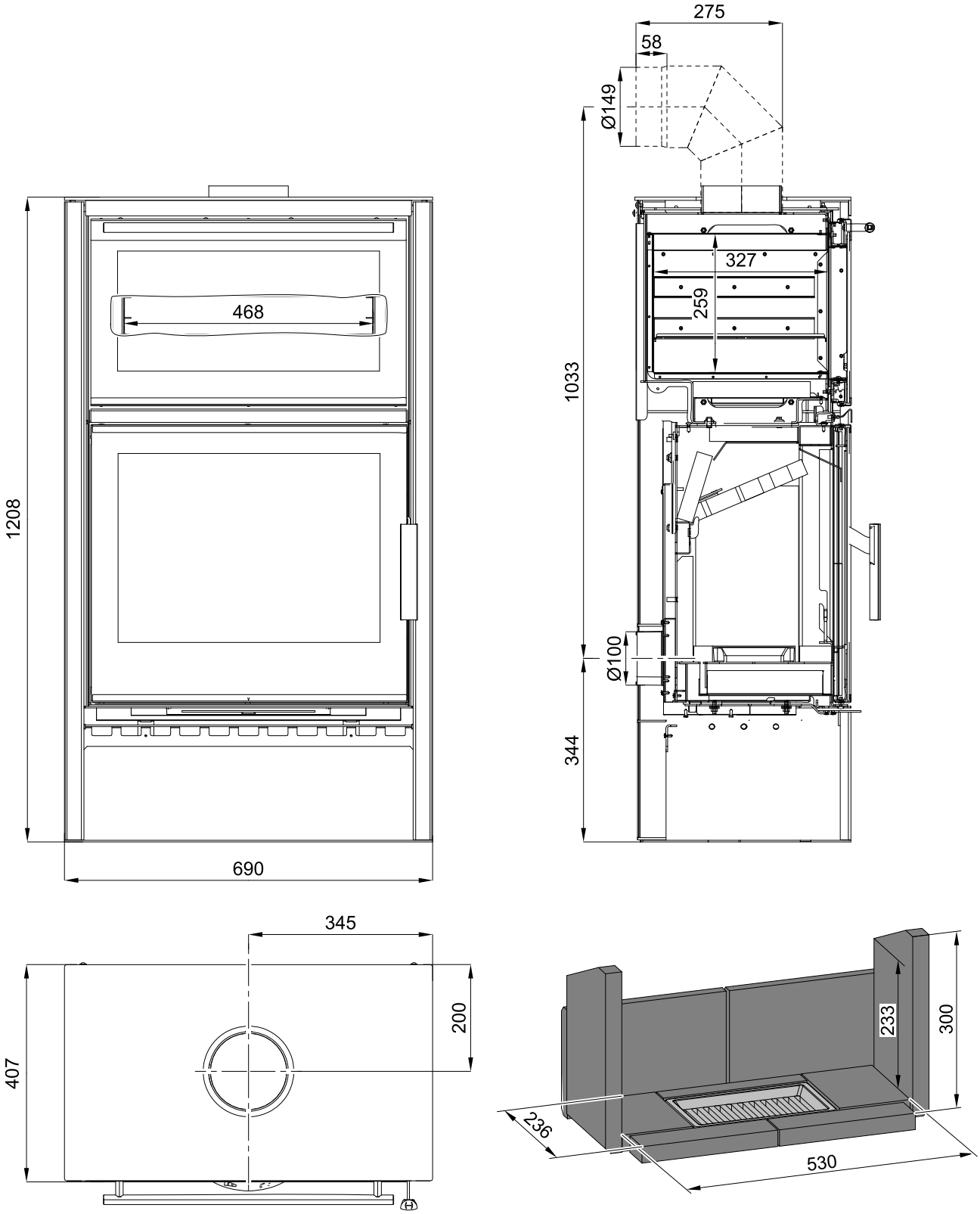

3. Seznam náhradních dílů

3.1. Celkový rozstřel modelu

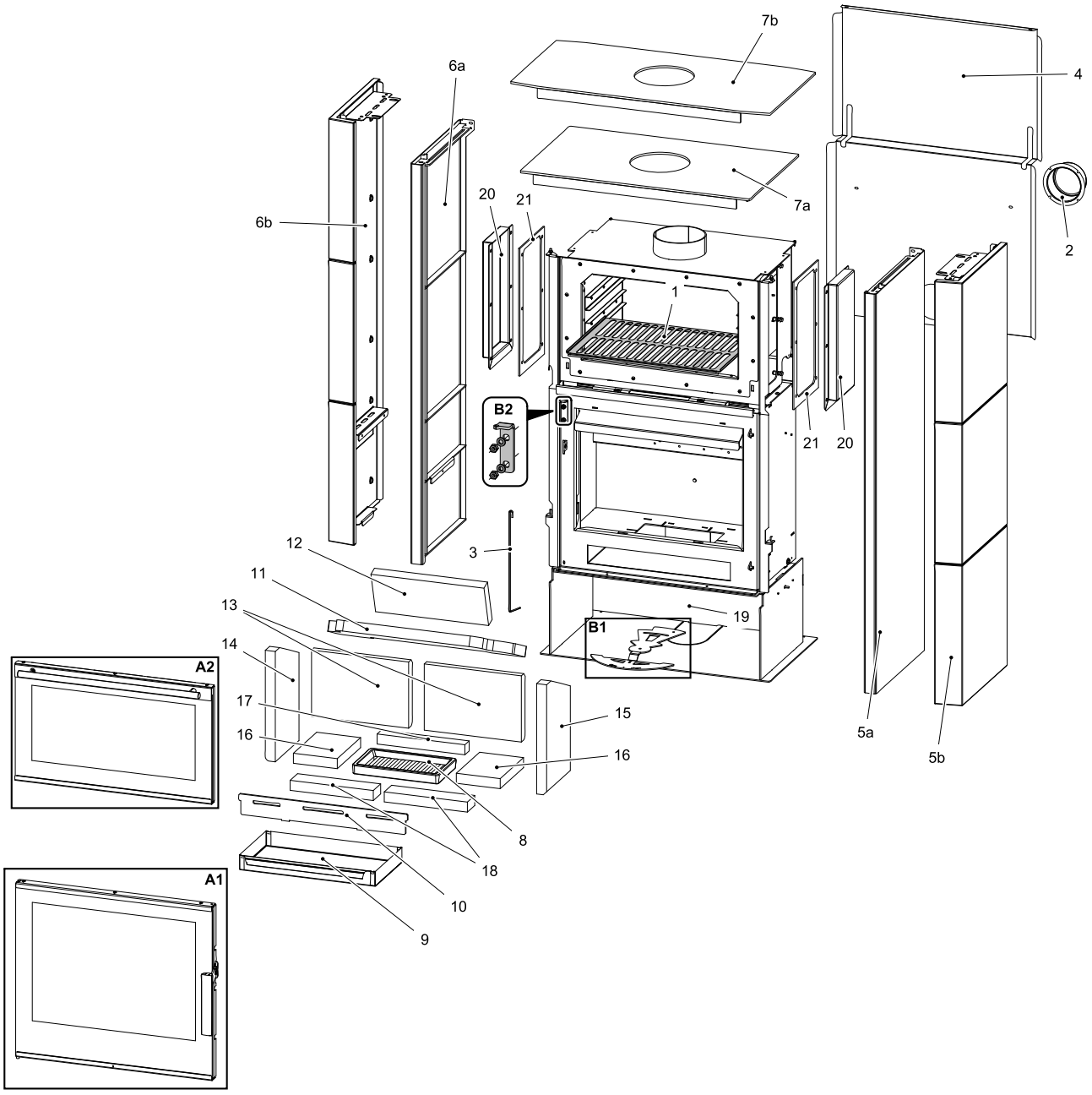

Pozice	Název	Množství	Číslo zboží
	Celkový rozstřel modelu		
A1	Dvířka topeniště (komplet)/antracit	1 ks	0434715205300
A1	Dvířka topeniště (komplet)/antracit-černá lesklá	1 ks	0434715225300
A2	Dvířka trouby (komplet)/antracit	1 ks	0434715305300
A2	Dvířka trouby (komplet)/antracit-černá lesklá	1 ks	0434715316300
B1	Easycontrol – set	1 ks	0434715565023
B2	Závěs dvířek topeniště (komplet)	1 ks	0434715505124

1	Rošt trouby	1 ks	0434715305020
2	Externí přívod vzduchu (Ø100)	1 ks	0088500050008
3	Pružina dveří	1 ks	0434715005316
4	Kryt zadní	1 ks	0434715305040
5a	Obklad boční pravý/antracit	1 ks	0434715315200
5b	Obklad boční pravý/antracit-metalická kachle	1 ks	0434715315100
6a	Obklad boční levý/antracit	1 ks	0434715315300
6b	Obklad boční levý/antracit-metalická kachle	1 ks	0434715315110
7a	Víko/antracit	1 ks	0434715305800
7b	Víko/antracit	1 ks	0434715315800
8	Rošt	1 ks	0429415005005
9	Popelník	1 ks	0434715005700
10	Zábrana	1 ks	0434715015013
11	Clona volná (560x240x30)	1 ks	0434715005510
12	Clona volná – zadní (340x130x30)	1 ks	0434715005507
13	Cihla 198x292x30	2 ks	0434715005501
14	Cihla 330x193x30	1 ks	0434715005503
15	Cihla 330x193x30	1 ks	0434715005509
16	Cihla 130x190x30	2 ks	0434715005504
17	Cihla 264x35x30	1 ks	0434715005505
18	Cihla 250x60x30	2 ks	0434715005506
19	Záslepka přívodu vzduchu	1 ks	0088500070005
20	Kryt čistícího otvoru/antracit	2 ks	0434715305035
21	Těsnění	2 ks	0434715305030

3.2. Detail A1

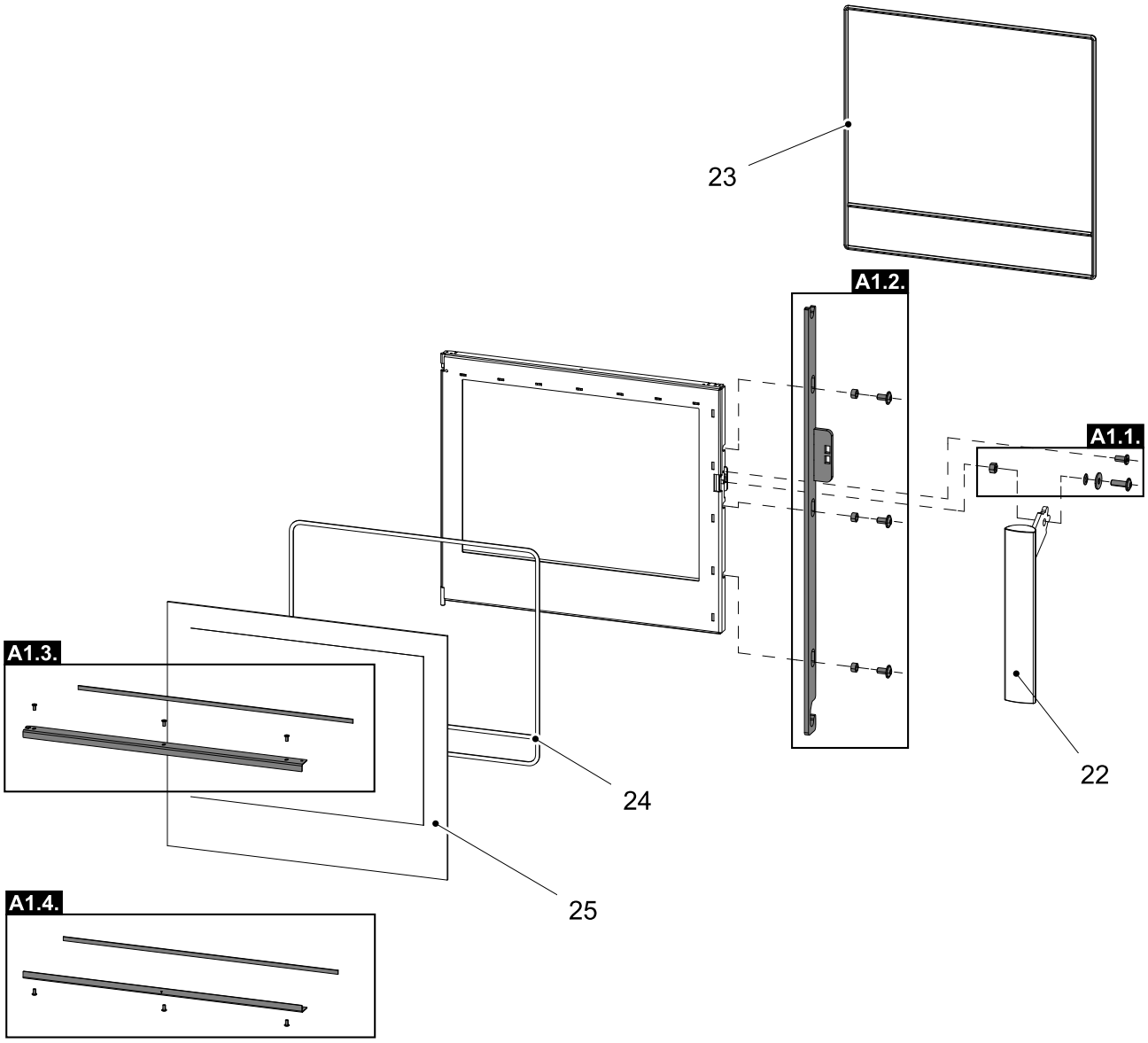

Pozice	Název	Množství	Číslo zboží
	Detail A1		
A1.1.	Spojovací materiál kliky – set	1 ks	0434715005012
A1.2.	Táhlo zavírání – set/antracit	1 ks	0434715205325
A1.3.	Držák skla vrchní – set/antracit	1 ks	0434715005311
A1.3.	Držák skla vrchní – set/antracit-černá lesklá	1 ks	0434715015311
A1.4.	Držák skla spodní – set/antracit	1 ks	0434715005310
A1.4.	Držák skla spodní – set/antracit-černá lesklá	1 ks	0434715015310
22	Pákový uzávěr dvířek topeniště (komplet)	1 ks	0434715006320
23	Těsnící šňůra dveří 10 mm	2560 mm	0040300100005
24	Těsnící šňůra skla 6 mm	2460 mm	0040406000006
25	Žáruvzdorné sklo (512x591)	1 ks	0434715005301

3.3. Detail A2

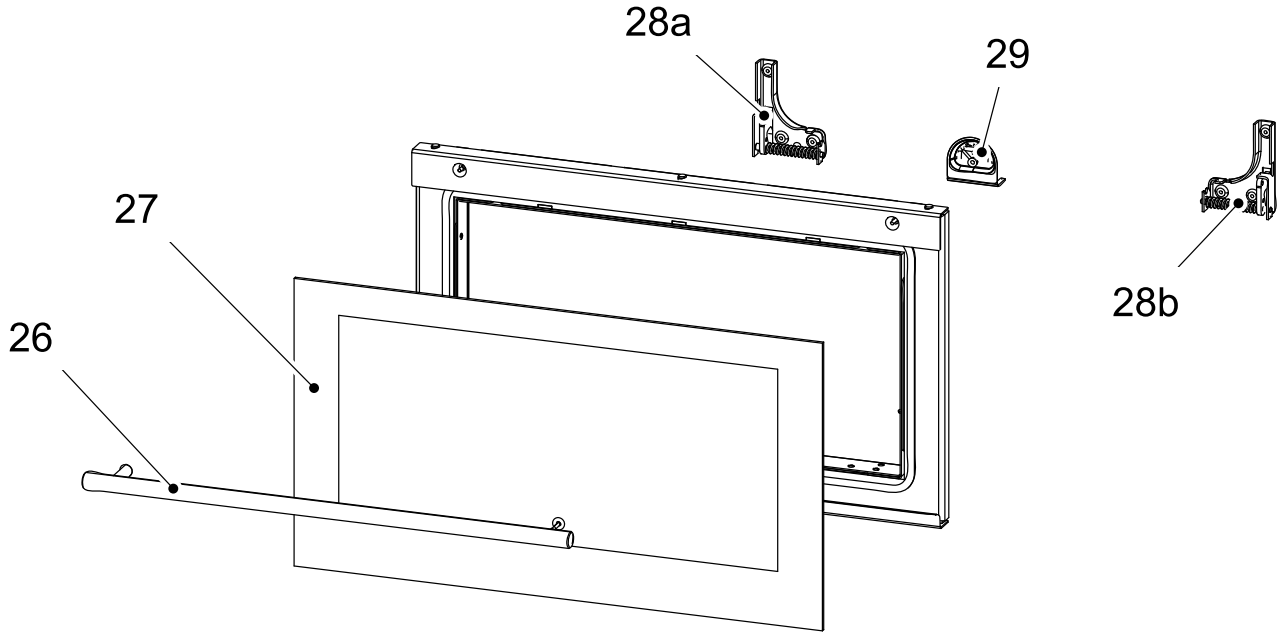

Pozice	Název	Množství	Číslo zboží
	Detail A2		
26	Madlo	1 ks	0429112006385
27	Sklo	1 ks	0434715305301
28a	Pant levý	1 ks	0434715305310
28b	Pant pravý	1 ks	0434715305311
29	Teploměr	1 ks	0434715305308

4. Easy control

Ovládání všech tří přívodů vzduchu-primárního, sekundárního, terciálního-pouze pomocí jednoho regulátoru.

1. Regulátor je v pozici určené pro zátop (obr. A). Jsou otevřeny všechny tři přívody vzduchu (primární, sekundární, terciální).
2. Nastavení regulátoru Easy control v režimu topení (obr. B).
3. Regulátor je v pozici určené pro uzavření přívodů vzduchu (obr. C). Žádný přívod není otevřen (primární, sekundární, terciální). Tato pozice se používá pouze v případě, kdy jsou kamna mimo provoz, po ukončení procesu topení.

VAROVÁNÍ

Během procesu topení nesmí dojít k uzavření přívodů vzduchu (obr. C)! V krajním případě může dojít i k explozi v kamnech a následnému roztříštění skla, rozmetání uhlíků po místnosti a ke vzniku požáru.

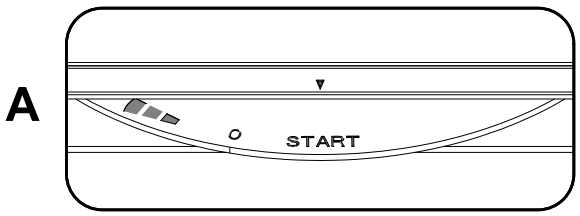

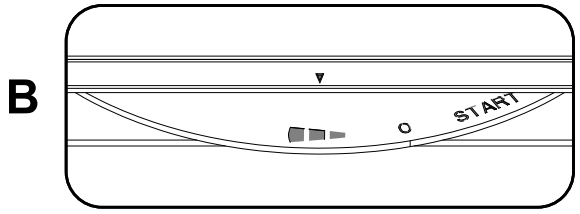

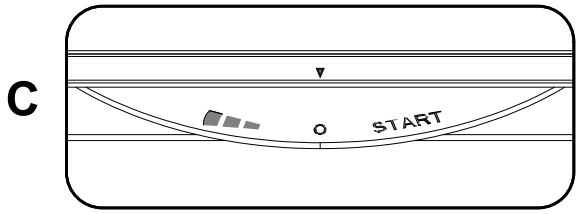

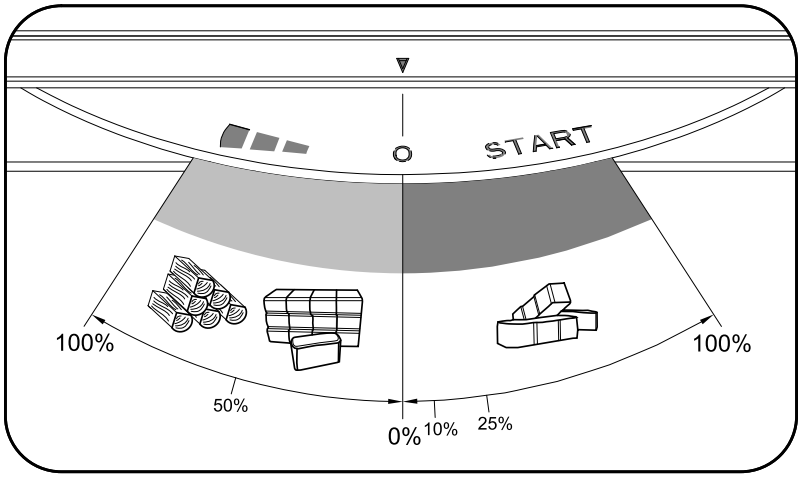

5. Čištění a údržba

Troubu čistěte po každém použití, zabráníte tím usazování nečistot. Mastnotu odstraňte mýdlovou vodou nebo saponátem ještě než trouba vychladne. Na těžkoodstranitelné nečistoty použijte běžný čistič trub a grilů. Zbytky saponátu vytřete do sucha. Při čištění nepoužívejte abrazivní čistící přípravky, jako např. písek na nádobí, drátěnou houbičku nebo odrezovač. Pro čištění příslušenství používejte teplou jarovou vodu.

Poznámka

Trouba se nesmí používat k sušení textílií! Slouží pouze k úpravě potravin.

Vnitřek trouby je vyroben z nerezové oceli a dlouhodobým působením tepla může docházet ke změnám barvy povrchu. To je dáno použitým materiálem a nelze tomu úplně zabránit, proto to nemůže být důvodem k reklamaci.

5.1. Demontáž dvířek trouby

- Zcela otevřete dvířka trouby.
- Odjistěte pojistky pantu.
- Dvířka trouby pomalu zavřete.
- Tím se uvolní panty z aretace.
- Potom můžete odejmout dvířka trouby.

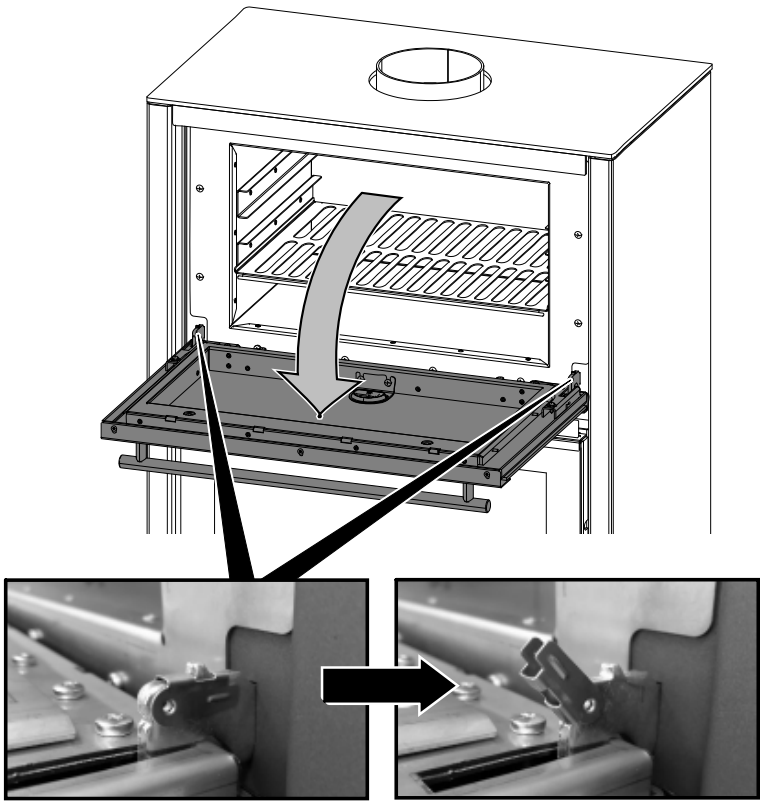

5.2. Montáž dvířek trouby

- Usaďte panty dvířek.
- Dvířka pomalu zcela otevřete.
- Zajistěte obě pojistky pantu.
- Dvířka zavřete.

5.3. Teploměr



Teploměr v dvířkách trouby ukazuje aktuální teplotu uvnitř trouby s nepatrnou odchylkou.

5.4. Čištění spalinových cest - jednou za měsíc

5.4.1. Varianta keramika

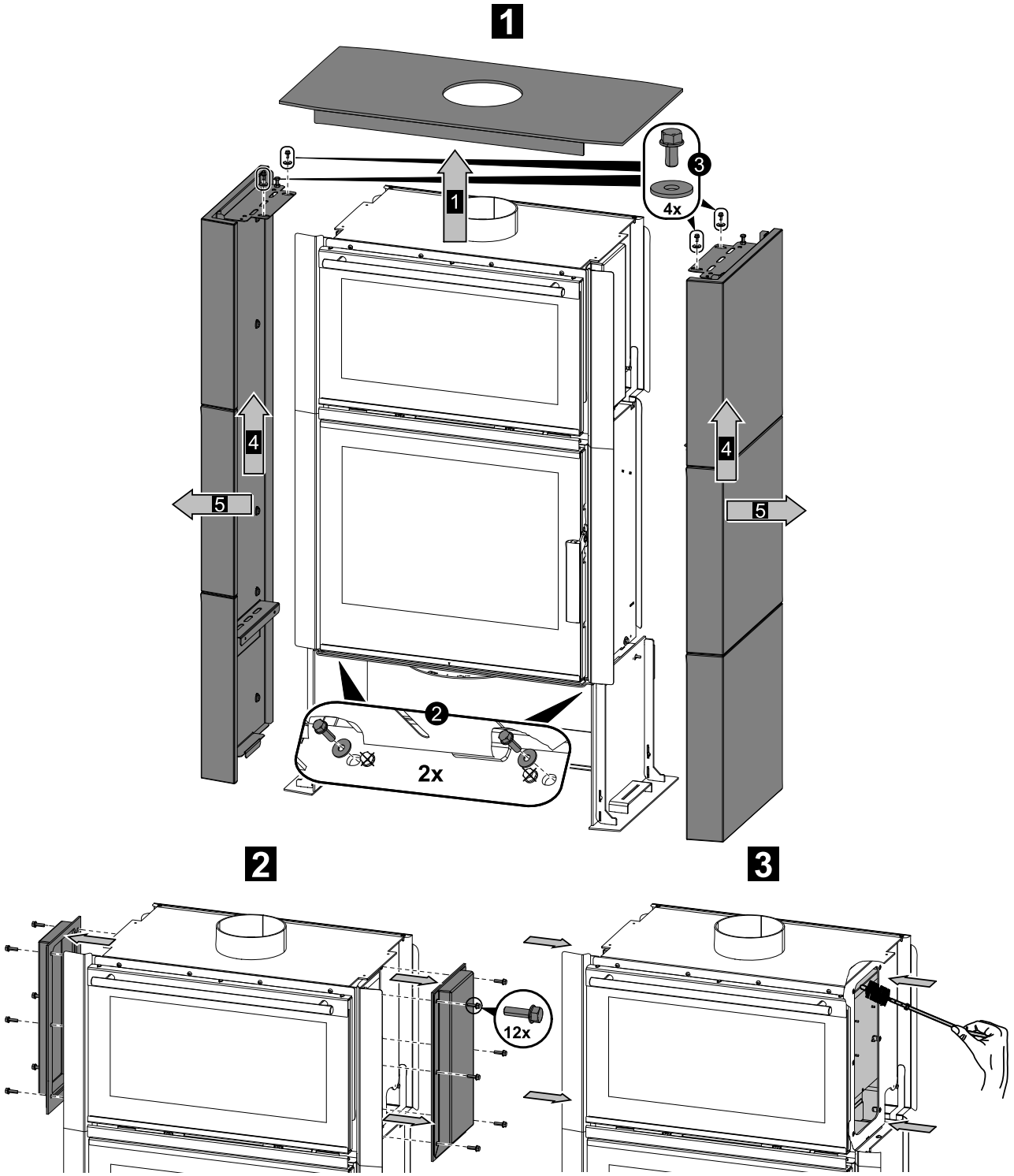

5.4.2. Varianta plech

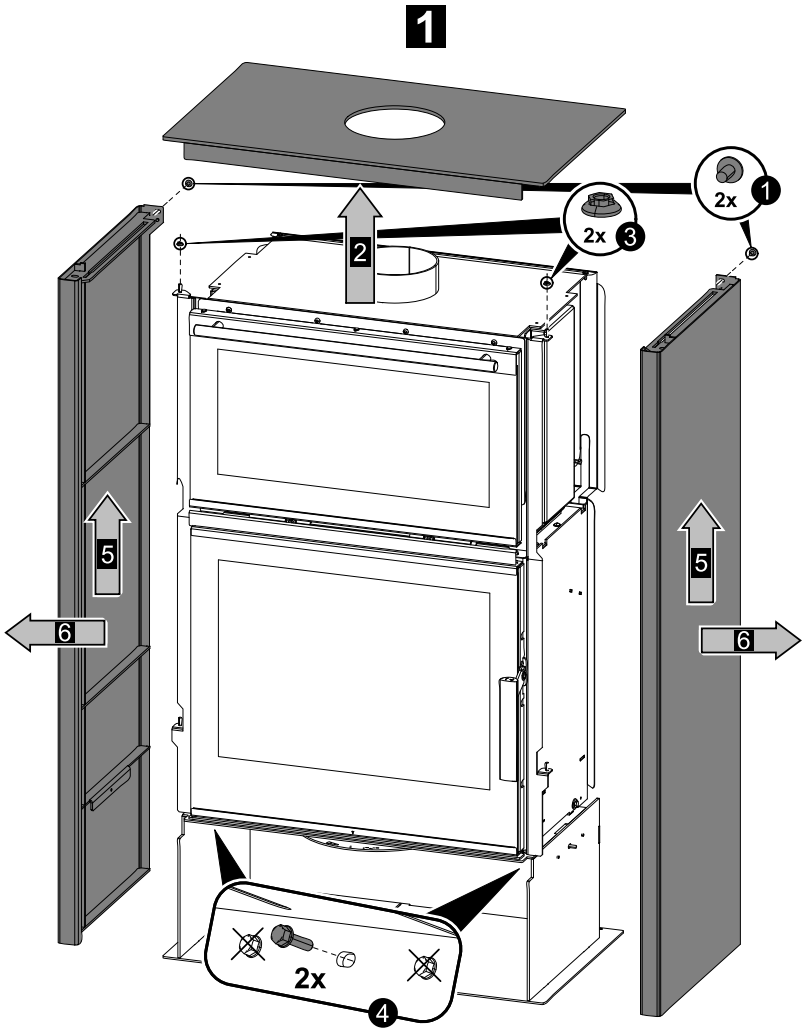

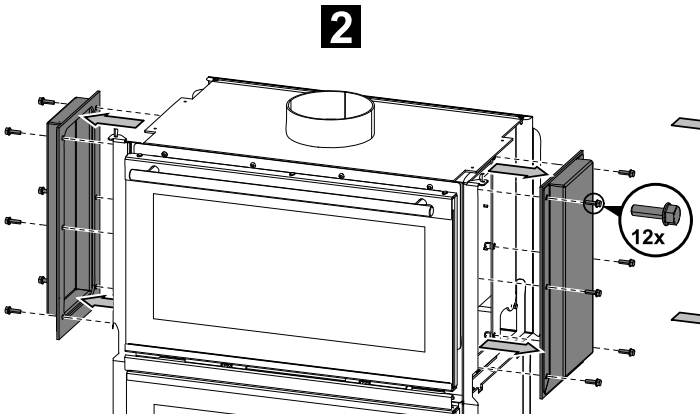

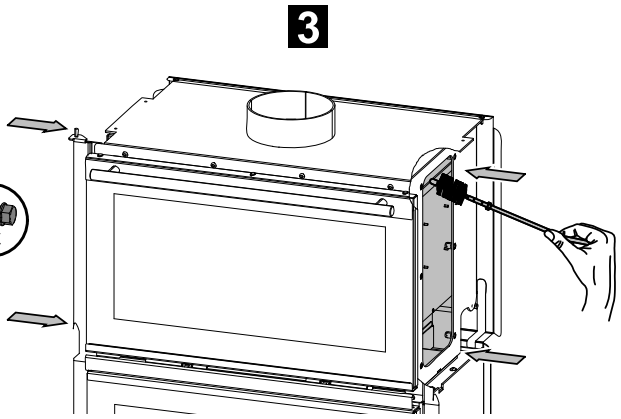

5.4.3. Alternativní čištění

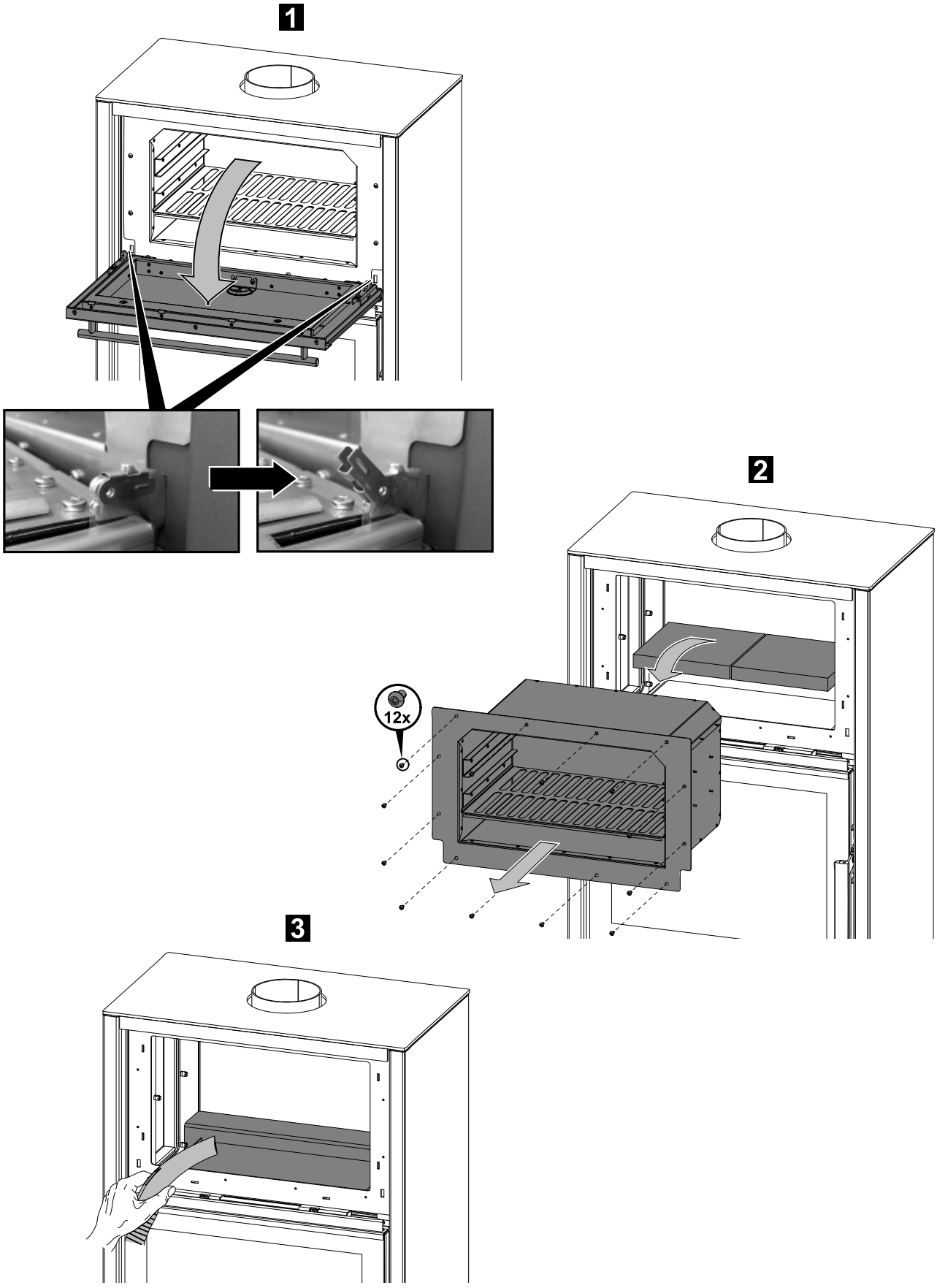

6. Záměna přívodu vzduchu

Poznámka

2. krok jen pro Jonsbo s troubou.

