Bevezetés

Köszönjük szépen, hogy megvásárolta termékünket!

A fűtőberendezés leírása részletes információkat nyújt a fűtőberendezés felépítéséről, műszaki adatairól és működéséről.
Javasoljuk, hogy figyelmesen olvassa el ezt az információt. Ez segít elkerülni a lehetséges hibákat a telepítés és üzemeltetés során.

A részletes telepítési és üzemeltetési feltételeket az Általános kezelési utasításban találja (a szállítási terjedelemben található).

Megjegyzések a szövegben



A legfontosabbak a FIGYELMEZTETÉS jelzéssel ellátott megjegyzések. A FIGYELMEZTETÉS jelzéssel ellátott megjegyzések a fűtőberendezés károsodásának vagy sérülésének súlyos kockázatára figyelmeztetnek.



A Figyelmeztetés feliratú megjegyzés a fűtőtest esetleges károsodására figyelmeztet.



A „Fontos” feliratú megjegyzés a fűtőberendezés működésével kapcsolatos fontos információkra hívja fel a figyelmet.



Így a megjegyzés olyan információkra hívja fel a figyelmét, amelyek általánosságban fontosak a fűtőberendezés működése szempontjából.

Gépi fordítás - nincs ellenőrizve.
A változatlan eredeti a dokumentum végén.

Tartalomjegyzék

1. Műszaki adatok 1
2. Könnyű vezérlés 2
3. Műszaki leírás 3
4. Méretezési ábra..... 4
4.1. Füstgáz elvezető könyök..... 4
5. Alkatrészlista 5
5.1. A modell teljes lebontása 5
5.2. A1 részlet..... 7
5.3. Részlet A2, A3, A4..... 8

Gépi fordítás - nincs ellenőrizve.
A változatlan eredeti a dokumentum végén.

1. Műszaki specifikáció

Megfelelő üzemanyag:

A megfelelő üzemanyag használatával kapcsolatban lásd az Általános kezelési utasítások 2.2. fejezetét, az Üzemanyag címűt.

Helyes működés:

A kandalló helyes és biztonságos kezeléséhez lásd a következő fejezeteket: 2. Az égési folyamat leírása és 5. Kezelési utasítások az Általános kezelési utasításban.

Az égési mód szabályozására vonatkozó utasítások

Tüzelő-anyag		Fűtőtelje-sítmény	Összeg tüzelőa.	Elsődleges levegő	Másodlagos levegő	Harmadlagos levegő
Fa rönkök		100%	2,3 kg/h	Könnyű vezérlés 100%-ban		
		33%	0,8 kg/h	Könnyű vezérlés 50%		
Öko-brikettek		100%	2,2 kg/h	Könnyű vezérlés 100%-ban		
		33%	0,7 kg/h	Könnyű vezérlés 50%		
Szénbri-kett		100%	1,6 kg/h	Könnyű vezérlés 100%-ban		
		33%	0,5 kg/h	Könnyű kezelhetőség 33%		

Műszaki adatok

	Fa rönkök	Öko-brikettek	Szénbrikett
Elért hőteljesítmény (100%)	8,1 kW	8,1 kW	8,1 kW
Névleges hőteljesítmény	8 kW	8 kW	8 kW
Csökkentett hőteljesítmény (33%)	2,7 kW	2,7 kW	2,7 kW
Maximális üzemanyag-adagolás adagoláshoz	2,3 kg/óra	2,2 kg/óra	1,6 kg/óra
Átlagos füstgázhőmérséklet a füstgázkimenet után	282 °C	269 °C	268 °C
Száraz füstgáz tömegárama	6,9 g/s	6,7 g/s	8 g/s
Energiahatékonyság	80,2 %	81,4 %	78,2 %
Átlagos CO2-koncentráció	9,9 %	10,3 %	8,1 %
CO-koncentráció a füstgázban 13% O2 mellett	617 mg/Nm^3	414 mg/Nm^3	812 mg/Nm^3
Por 13% O2-tartalommal	31 mg/Nm^3	35 mg/Nm^3	37 mg/Nm^3
Égési levegő mennyisége névleges teljesítményen	—	—	—
A ČSN EN 13 240:2002/A2:2005 szabvány szerint tesztelve			

Műszaki információk

Magasság	1002 mm
Szélesség	550 mm
Mélység	566 mm
Tömeg	120 kg
Füstcső átmérője	150 mm
Minimális kéményhuzat a füstcső nyakánál	12 Pa
Fűtőteljesítmény (átlagos hőveszteség) 8,1 kW-nál	kb. 146 m3
Állítható teljesítmény	2,7 – 8,1 kW

Gépi fordítás - nincs ellenőrizve.
A változatlan eredeti a dokumentum végén.

2. Könnyű vezérlés

Mindhárom levegőbemenet - elsődleges, másodlagos és harmadlagos - vezérlése egyetlen szabályozóval.

1. A szabályozó a gyújtáshoz kijelölt helyzetben van (A. ábra). Mindhárom levegőbemeneti nyílás (elsődleges, másodlagos, harmadlagos) nyitva van.
2. Az Easy control szabályozó beállítása fűtés üzemmódba (B. ábra).
3. A szabályozó a levegőbemenetek zárására szolgáló helyzetben van (C. ábra). Egyik bemenet sem (elsődleges, másodlagos, harmadlagos) nincs nyitva. Tó, ha a kátyúsi folyamat befejezése után.

FIGYELMEZTETÉS

A fűtési folyamat során a levegőbemeneteket tilos elzárni (C. ábra)! Szélsőséges esetekben robbanás következhet be a kályhában, ami üvegszilánkokat, parázs szétszóródását és tüzet okozhat.

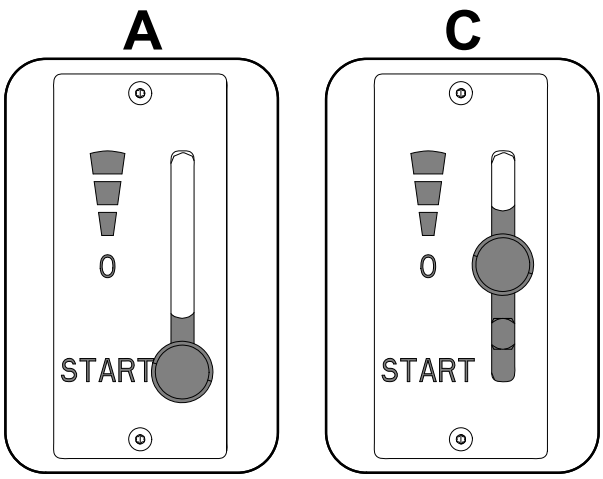

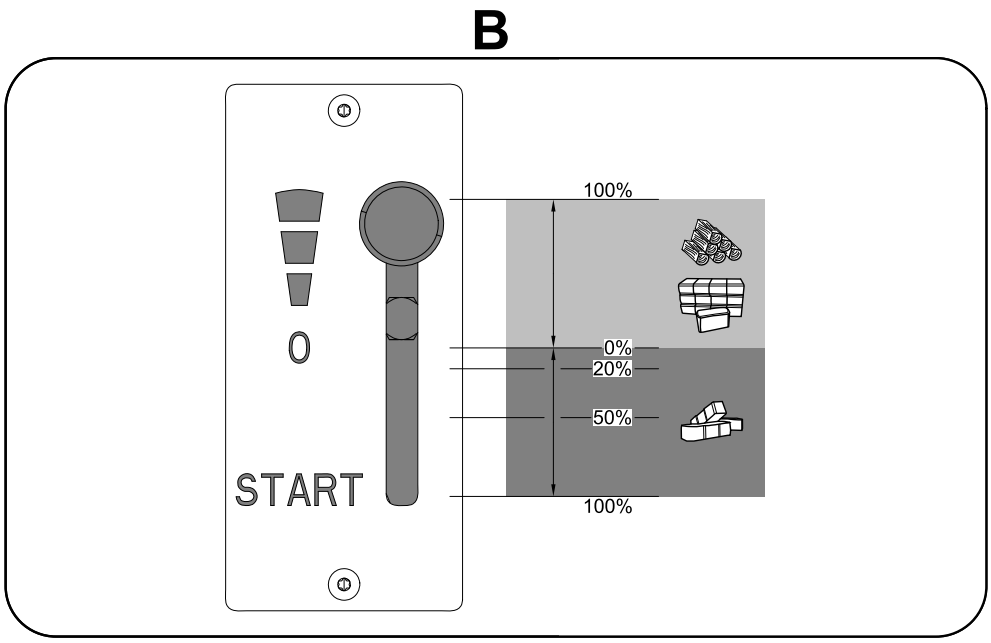

Gépi fordítás - nincs ellenőrizve.
A változatlan eredeti a dokumentum végén.

3. Műszaki leírás

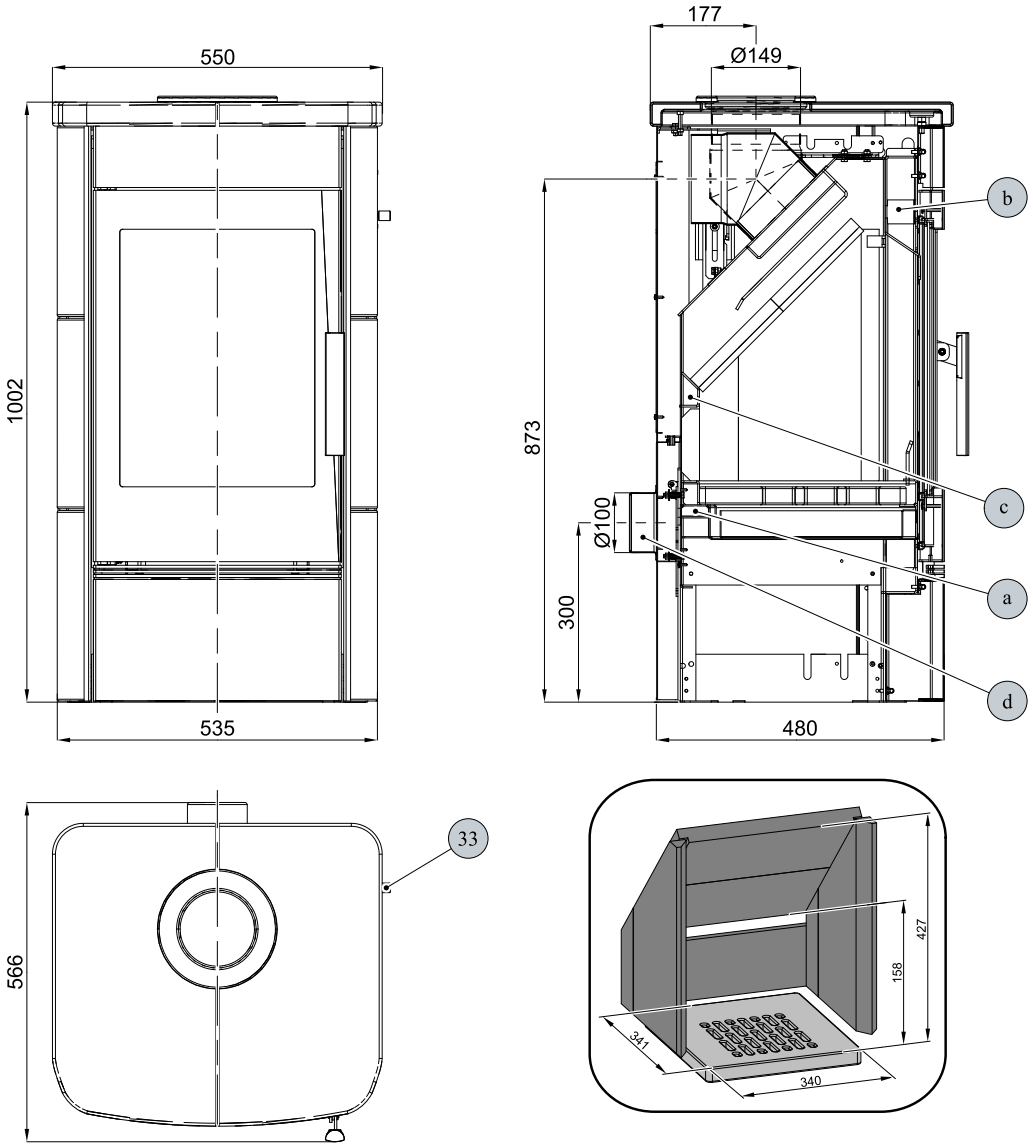

Pozíció	Név
33	Easycontrol — vezérlőkar
és	Elsődleges levegőellátás
b	Másodlagos levegőellátás
C	Harmadlagos levegő kimenet
d	Külső levegőellátás (Ø100)

Gépi fordítás - nincs ellenőrizve.
A változatlan eredeti a dokumentum végén.

4. Méretdiagram

4.1. Füstgáz elvezető könyök

Jegyzet

A füstgáz elvezető könyök külön tartozékként kerül szállításra.

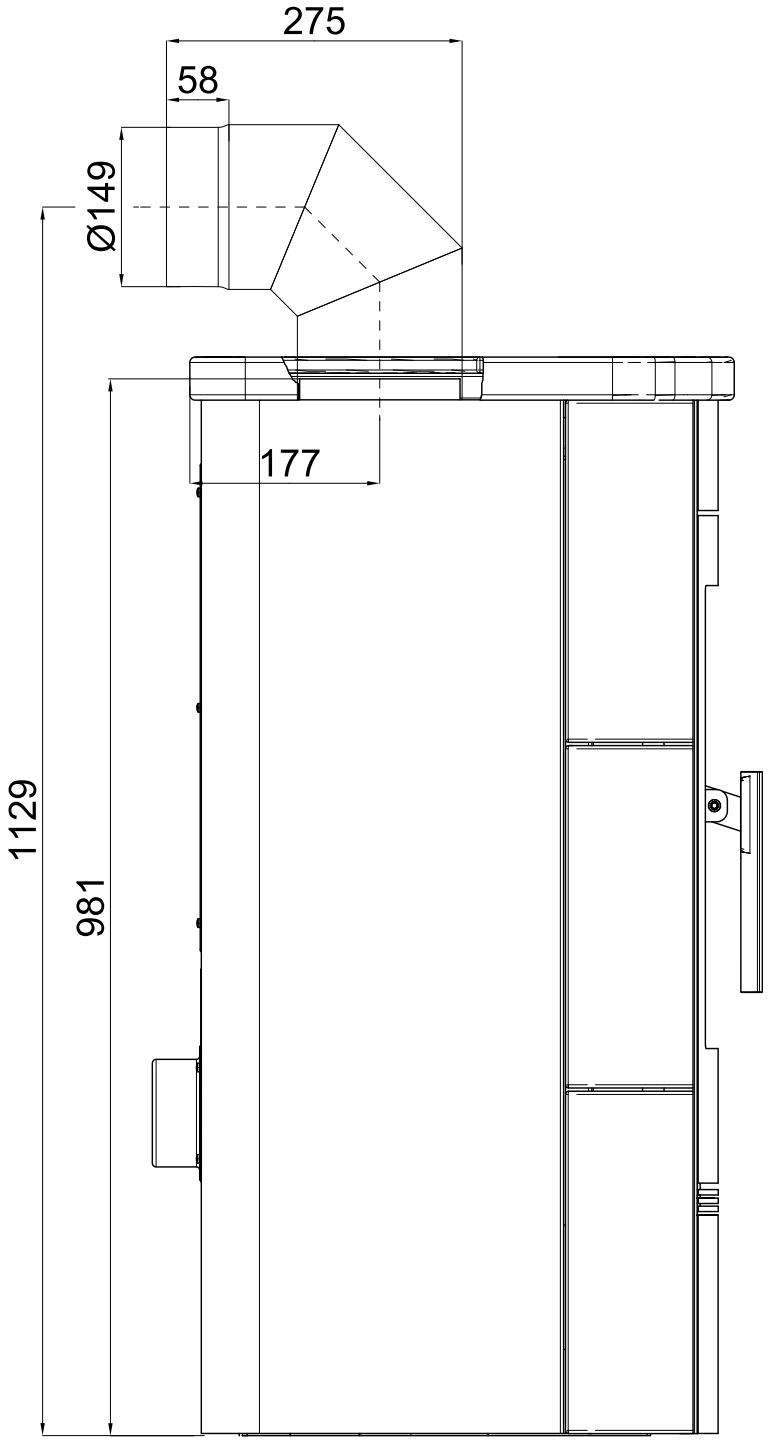

Gépi fordítás - nincs ellenőrizve.
A változatlan eredeti a dokumentum végén.

Pozíció	Név	Összeg	Cikkszám
Teljes modellfelvétel			
A1	Tűztér ajtó (garnitúra)/fekete-ezüst	1 db	0435015005300
A1	Tűztér ajtó (garnitúra)/antracit-ezüst	1 db	0435015015300
A2	Tolózár (teljes)	1 db	0435016025027
A3	Vezérlés (teljes)/Easycontrol	1 db	0435015005060
A4	Szabályozó (teljes)	1 db	0434615005005
B1	Zsanérrögzítők – készlet	1 db	0434515005128
1	Felső szegélyléc — bal/fehér	1 db	0434515006201
1	Felső burkolat — bal/fekete	1 db	0434515026201
1	Felső panel — bal/Havanna	1 db	0434515016201
2	Felső szegélyléc — jobb/fehér	1 db	0434515006200
2	Felső szegélyléc — jobb/fekete	1 db	0434515026200
2	Felső panel — jobb/havanna	1 db	0434515016200
3	Fedél/fehér	1 db	0435015006100
3	Fedél/fekete	1 db	0435015026100
3	Fedél/Havanna fedél	1 db	0435015016100
4	Oldalsó borítás — bal/fekete	1 db	0434915206019
4	Oldalsó borítás — bal/antracit	1 db	0434915205019
5	Oldalsó burkolat — jobb/fekete	1 db	0434915206018
5	Oldalsó burkolat — jobb/antracit	1 db	0434915205018
6	Oldalsó panel/fehér	1 db	0434515016100
6	Oldalsó panel/fekete	1 db	0434515136100
6	Oldalsó panel/havanna	1 db	0434515126100
7	Alsó fedél/fekete	1 db	0434515015146
7	Alsó fedél/antracit	1 db	0434515016146
8	Felső fedél/fekete	1 db	0434515115145
8	Felső fedél/antracit	1 db	0434515116145
9	Hátsó fedél	1 db	0435016005000
10	Vissza	1 db	0434915005010
11	Külső levegőellátás (Ø100)	1 db	0088500050008
12	Csempetartó/fekete	1 db	0434915025505
12	Csempetartó/antracit	1 db	0434915015505
13	Fedéltámasz/fekete	1 db	0435015005032
13	Fedéltámasz/antracit	1 db	0435015006032
14	45°-os könyök/fekete	1 db	0434915035000
14	45°-os könyök/antracit	1 db	0434915025000
15	Rostély/fekete tűz	1 db	0434515005053
16	Hamutartó	1 db	0434515005030

Gépi fordítás - nincs ellenőrizve.
A változatlan eredeti a dokumentum végén.

17	Akadály	1 db	0434515005040
18	Tűzálló bélés — bal oldal (30x235x420)	1 db	0434915005501
19	Tűzálló bélés – jobb oldal (30x235x420)	1 db	0434915005502
20	Tűzálló bélés — bal hátsó (30x65x222)	1 db	0434915005503
21	Tűzálló bélés — jobb hátsó (30x65x222)	1 db	0434915005504
22	Tűzálló bélés — hátul (30x120x370)	1 db	0050101580005
23	Rekesz — laza (30x365x190)	2 db	0434915005505
24	Ajtótömítő zsinór 10 mm	2500 mm	0040300100005

5.2. A1 részlet

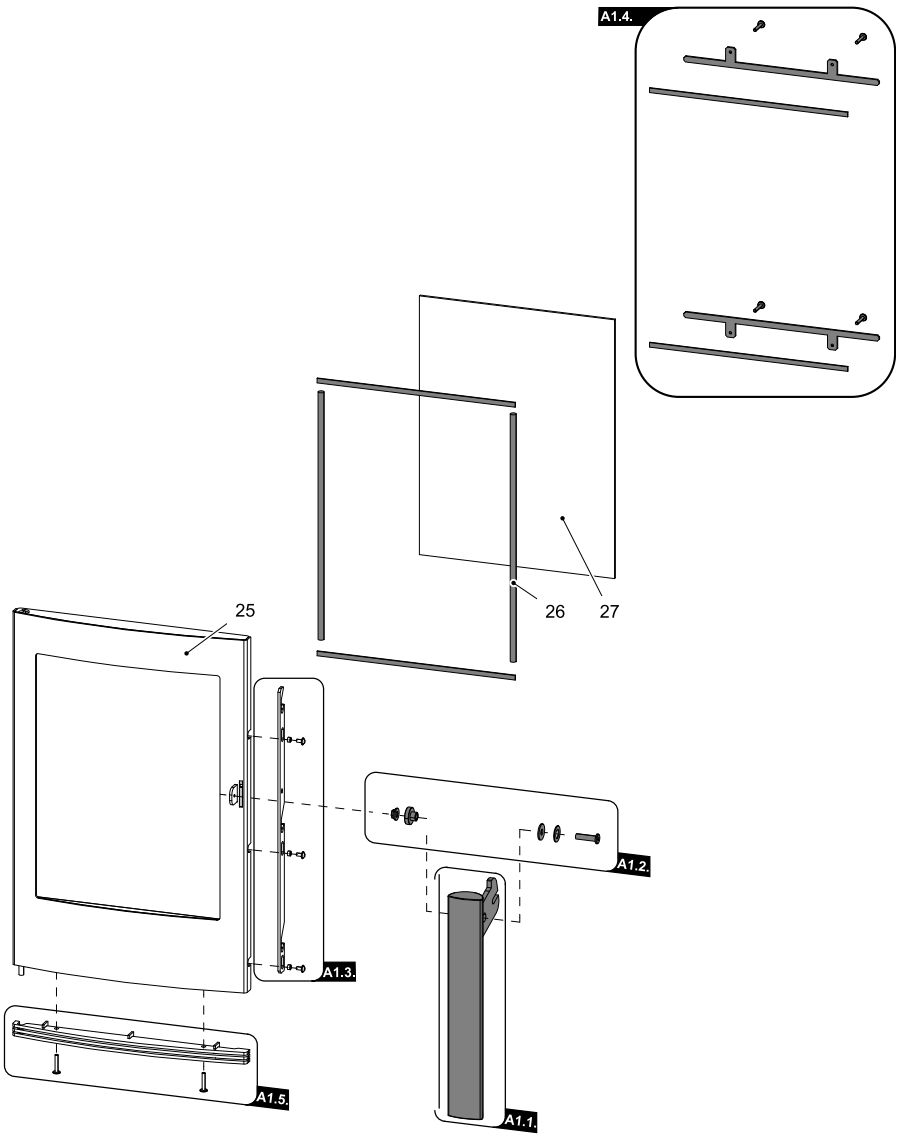

Pozíció	Név	Összeg	Cikkszám
A1 részlet			
A1.1.	Tűztér ajtó karzár (teljes készlet)	1 db	0429415005318

Gépi fordítás - nincs ellenőrizve.
A változatlan eredeti a dokumentum végén.

A1.2.	Fogantyúrögzítők - készlet	1 db	0434615505002
A1.3.	Zárórúd/fekete — készlet	1 db	0434615005321
A1.3.	Zárórúd/antracit — készlet	1 db	0434615006321
A1.4.	Pohártartó — szett/fekete	1 db	0434615005330
A1.4.	Pohártartó — szett/antracit	1 db	0434615006330
A1.5.	Redőnyök/ezüst — szett	1 db	0434515005315
25	Tűztér ajtó (hegesztett rész)/fekete	1 db	0435015005200
25	Tűztér ajtó (hegesztett rész)/antracit	1 db	0435015006200
26	Üvegtömítő zsinór készlet (10 mm, 8x2 mm)	1 db	0435015105300
27	Hőálló üveg (345x455)	1 db	0434515005304

5.3. A2, A3, A4 részlet

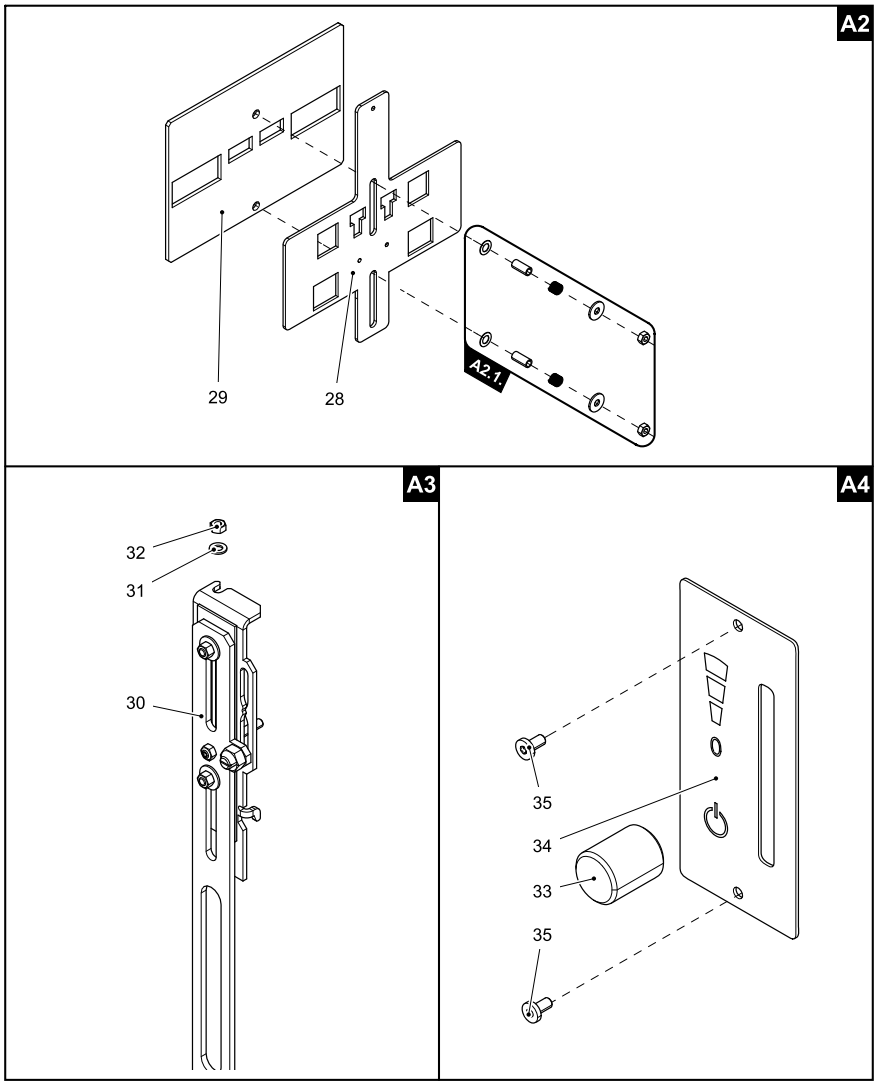

Pozíció	Név	Összeg	Cikkszám
A2 részlet			
A2.1.	Tolózár rögzítőelemek - készlet	1 db	0434915115027

Gépi fordítás - nincs ellenőrizve.
A változatlan eredeti a dokumentum végén.

28	Csúszka	1 db	0435016017027
29	Tolózár tömítés	1 db	0434515005052
Pozíció	**Név**	**Összeg**	**Cikkszám**
A3 részlet			
30	Vezérlés/egyszerű vezérlés	1 db	0435015005060
31	Alátét 5.3 DIN 125A	1 db	—
32	M5-ös anya DIN 980V	1 db	—
Pozíció	**Név**	**Összeg**	**Cikkszám**
A4-es méret			
33	Szabályozó	1 db	0420915005625
34	Vezérlő címkéje	1 db	0429415005171
35	M3x10 csavar BN 9524	2 db	0030400300105

Gépi fordítás - nincs ellenőrizve.
A változatlan eredeti a dokumentum végén.

HAAS + SOHN

Alytus

Technická dokumentace
Krbová kamna

CZ

04350150014000c

Úvod

Srdečně děkujeme za zakoupení našeho výrobku!

Popis topidla Vás podrobně seznámí s konstrukcí, technickou specifikací a obsluhou topidla. Doporučujeme seznámit se pozorně s těmito údaji. Vyvarujete se tak případných chyb při vlastní montáži a obsluze.

Podrobné podmínky instalace a obsluhy naleznete ve Všeobecném návodu k obsluze (součást dodávky).

Poznámky v textu



Nejdůležitější jsou poznámky nadepsané **VAROVÁNÍ**. Poznámky nadepsané **VAROVÁNÍ** Vás upozorňují na **vážné nebezpečí poškození topidla či poranění.**



Poznámka nadepsaná **Upozornění** Vás upozorňuje na možná poškození Vašeho topidla.



Poznámka nadepsaná **Důležité** Vás upozorňuje na informace důležité k provozu Vašeho topidla.



Poznámka jako taková Vás upozorňuje zcela obecně na informace důležité k provozu Vašeho topidla.

CZ

Obsah

1. Technická specifikace 1
2. Easy control 2
3. Technický popis 3
4. Rozměrové schéma 4
4.1. Koleno odtahu spalin 4
5. Seznam náhradních dílů 5
5.1. Celkový rozstřel modelu 5
5.2. Detail A1 7
5.3. Detail A2, A3, A4 8

1. Technická specifikace

Vhodné palivo:

Pro používání vhodného paliva nahlédněte do kapitoly **2.2 Palivo** ve Všeobecném návodu k obsluze.

Správný provoz:

Pro správné a bezpečné zacházení s krbovými kamny nahlédněte do kapitol: **2. Popis spalovacího procesu** a **5. Návod k obsluze** ve Všeobecném návodu k obsluze.

Pokyny pro ovládání režimu spalování

Palivo		Výkon topidla	Množství paliva	Primární vzduch	Sekundární vzduch	Terciální vzduch
Dřevěná polena		100%	2,3 kg/h	Easy control 100%		
		33%	0,8 kg/h	Easy control 50%		
Ekobrikety		100%	2,2 kg/h	Easy control 100%		
		33%	0,7 kg/h	Easy control 50%		
Uhelné brikety		100%	1,6 kg/h	Easy control 100%		
		33%	0,5 kg/h	Easy control 33%		

Technická data

	Dřevěná polena	Ekobrikety	Uhelné brikety
Dosažený tepelný výkon (100%)	8,1 kW	8,1 kW	8,1 kW
Jmenovitý tepelný výkon	8 kW	8 kW	8 kW
Snížený tepelný výkon (33%)	2,7 kW	2,7 kW	2,7 kW
Maximální dávka paliva pro přiložení	2,3 kg/hod	2,2 kg/hod	1,6 kg/hod
Prům. teplota spalin za hrdl. kouřovodu	282 °C	269 °C	268 °C
Hmotnostní průtok suchých spalin	6,9 g/s	6,7 g/s	8 g/s
Energetická účinnost	80,2 %	81,4 %	78,2 %
Průměrná koncentrace CO_2	9,9 %	10,3 %	8,1 %
Koncentrace CO ve spalinách při 13% O_2	617 mg/Nm^3	414 mg/Nm^3	812 mg/Nm^3
Prach při 13% O_2	31 mg/Nm^3	35 mg/Nm^3	37 mg/Nm^3
Množství spalovacího vzduchu při jmenovitém výkonu	—	—	—
Zkoušeno dle ČSN EN 13 240:2002/A2:2005			

Technické informace

Výška	1002 mm
Šířka	550 mm
Hloubka	566 mm
Hmotnost	120 kg
Průměr kouřovodu	150 mm
Minimální tah komína v hrdle kouřovodu	12 Pa
Vytápěcí schopnost (střední tepelné ztráty) při 8,1 kW	cca 146 m^3
Regulovatelný výkon	2,7 – 8,1 kW

2. Easy control

Ovládání všech tří přívodů vzduchu-primárního, sekundárního, terciálního-pouze pomocí jednoho regulátoru.

1. Regulátor je v pozici určené pro zátop (obr. A). Jsou otevřeny všechny tři přívody vzduchu (primární, sekundární, terciální).
2. Nastavení regulátoru Easy control v režimu topení (obr. B).
3. Regulátor je v pozici určené pro uzavření přívodů vzduchu (obr. C). Žádný přívod není otevřen (primární, sekundární, terciální). Tato pozice se používá pouze v případě, kdy jsou kamna mimo provoz, po ukončení procesu topení.

VAROVÁNÍ

Během procesu topení nesmí dojít k uzavření přívodů vzduchu (obr. C)! V krajním případě může dojít i k explozi v kamnech a následnému roztříštění skla, rozmetání uhlíků po místnosti a ke vzniku požáru.

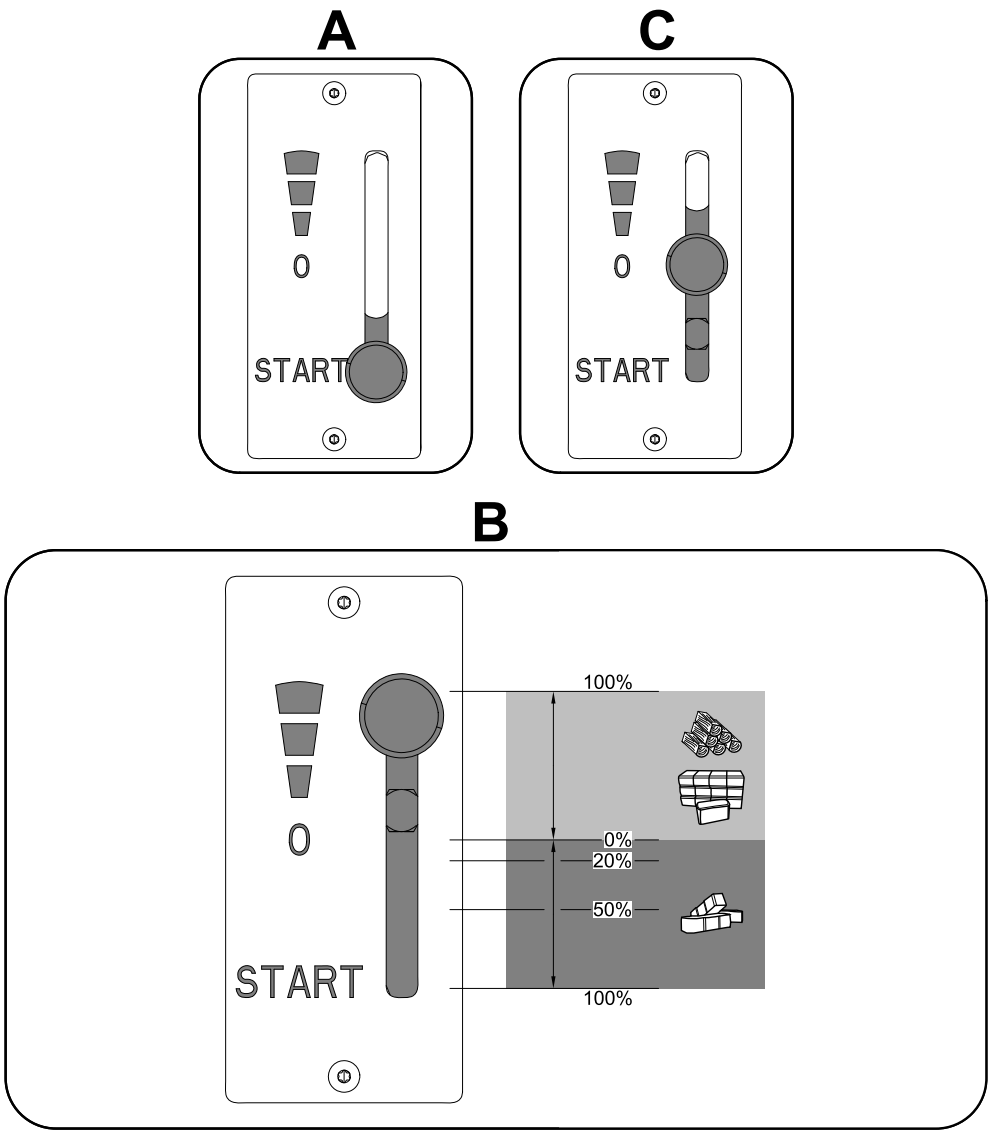

3. Technický popis

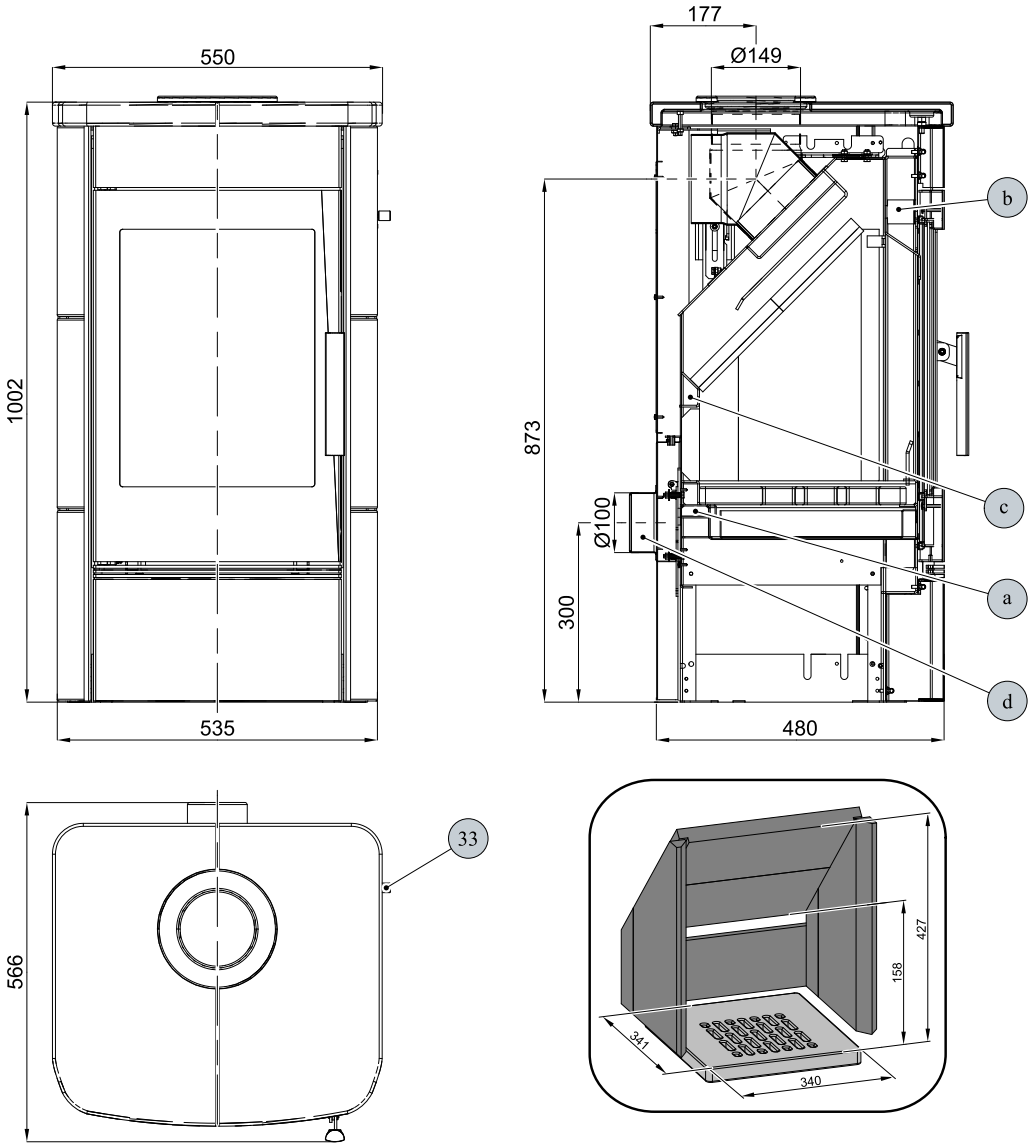

Pozice	Název
33	Easycontrol — madlo regulátoru
a	Přívod primárního vzduchu
b	Přívod sekundárního vzduchu
c	Výstup terciálního vzduchu
d	Externí přívod vzduchu (Ø100)

4. Rozměrové schéma

4.1. Koleno odtahu spalin

Poznámka

Koleno odtahu spalin je dodáváno jako zvláštní příslušenství

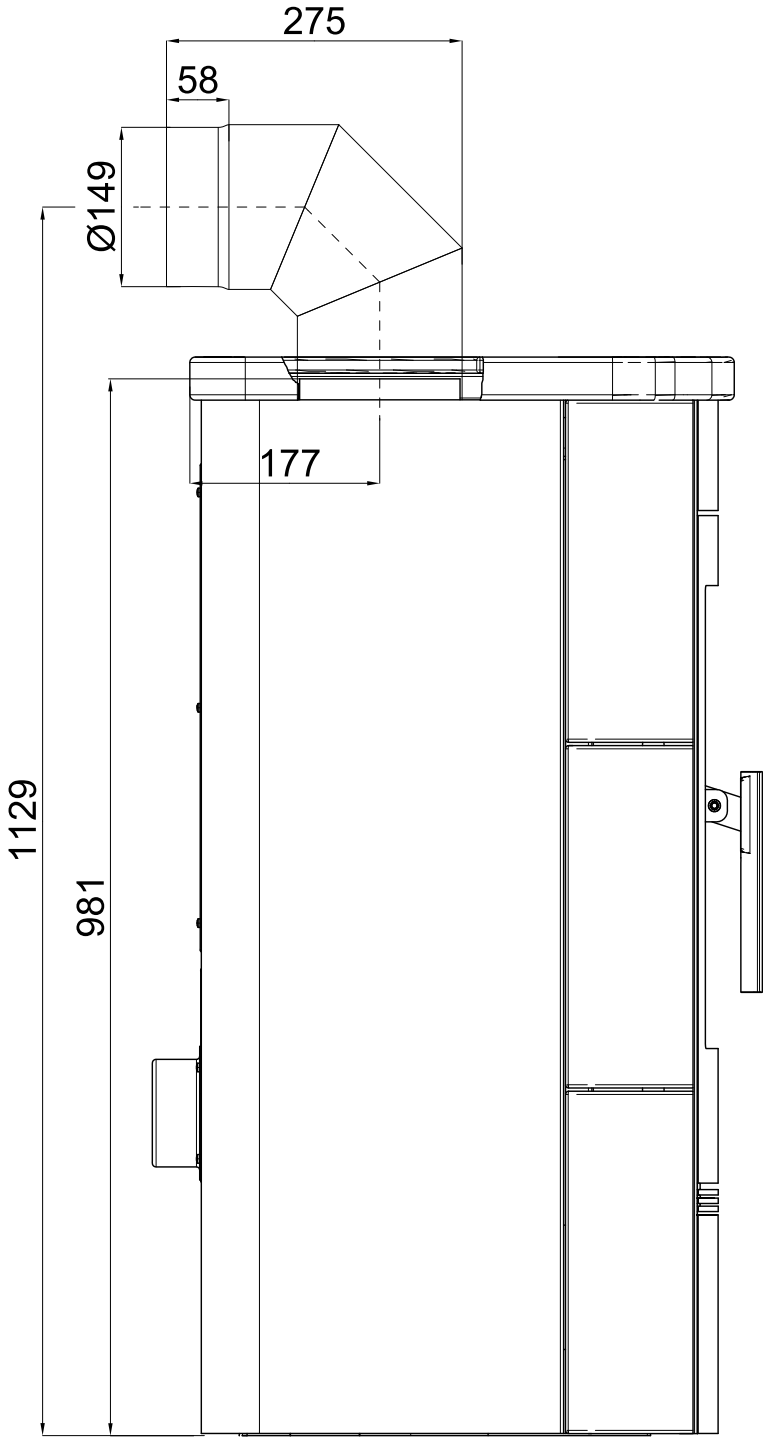

5. Seznam náhradních dílů

5.1. Celkový rozstřel modelu

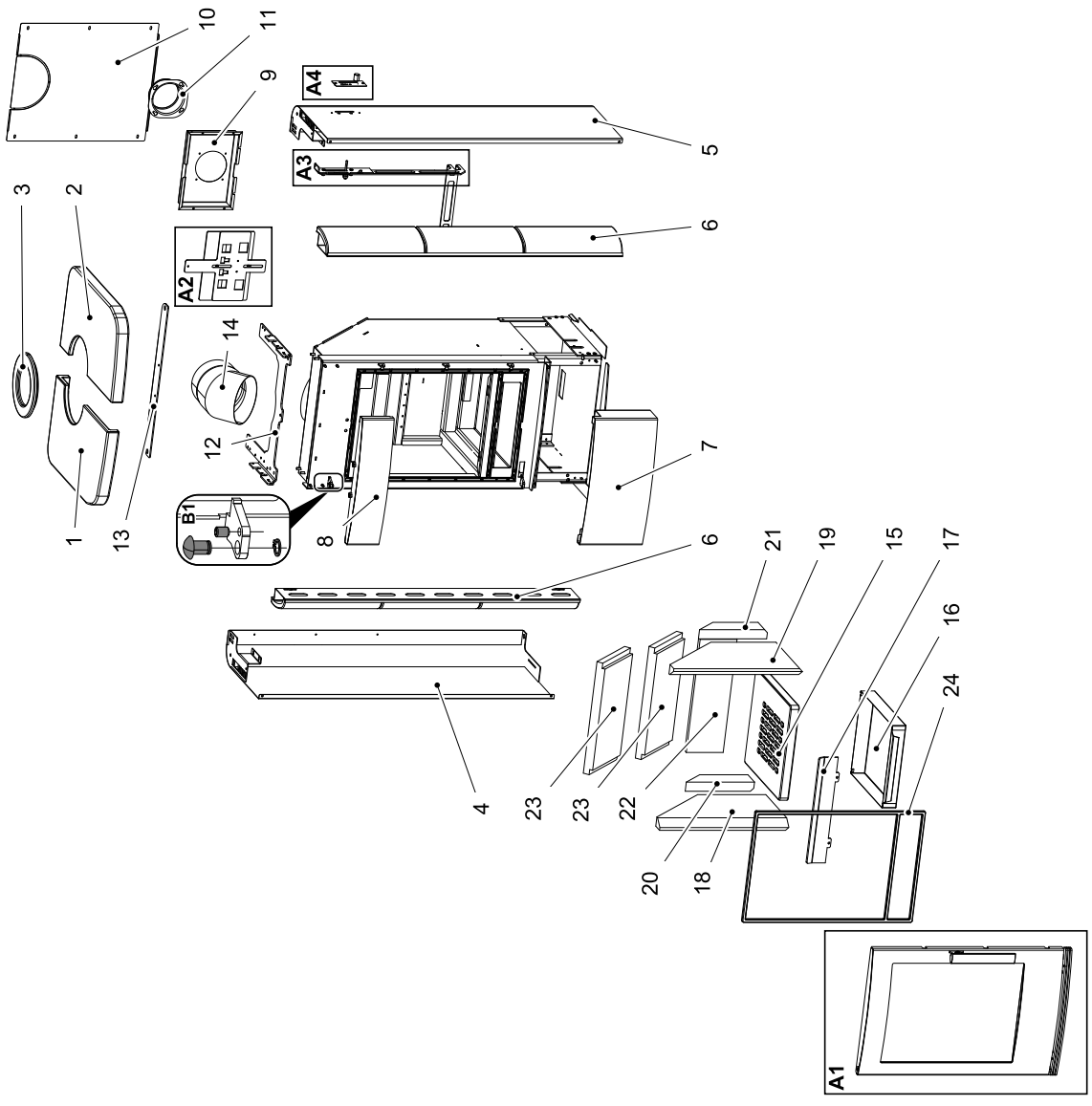

Pozice	Název	Množství	Číslo zboží
Celkový rozstřel modelu			
A1	Dvířka topeniště (komplet)/černá-stříbrná	1 ks	0435015005300
A1	Dvířka topeniště (komplet)/antracit-stříbrná	1 ks	0435015015300
A2	Šoupátko (komplet)	1 ks	0435016025027
A3	Ovládání (komplet)/Easycontrol	1 ks	0435015005060
A4	Regulátor (komplet)	1 ks	0434615005005
B1	Spojovací materiál pantu — set	1 ks	0434515005128
1	Obklad horní — levý/bílá	1 ks	0434515006201
1	Obklad horní — levý/černá	1 ks	0434515026201
1	Obklad horní — levý/havana	1 ks	0434515016201
2	Obklad horní — pravý/bílá	1 ks	0434515006200
2	Obklad horní — pravý/černá	1 ks	0434515026200
2	Obklad horní — pravý/havana	1 ks	0434515016200
3	Záslepka víka/bílá	1 ks	0435015006100
3	Záslepka víka/černá	1 ks	0435015026100
3	Záslepka víka/havana	1 ks	0435015016100
4	Kryt boční — levý/černá	1 ks	0434915206019
4	Kryt boční — levý/antracit	1 ks	0434915205019
5	Kryt boční — pravý/černá	1 ks	0434915206018
5	Kryt boční — pravý/antracit	1 ks	0434915205018
6	Obklad boční/bílá	1 ks	0434515016100
6	Obklad boční/černá	1 ks	0434515136100
6	Obklad boční/havana	1 ks	0434515126100
7	Kryt spodní/černá	1 ks	0434515015146
7	Kryt spodní/antracit	1 ks	0434515016146
8	Kryt vrchní/černá	1 ks	0434515115145
8	Kryt vrchní/antracit	1 ks	0434515116145
9	Kryt zadní	1 ks	0435016005000
10	Záda	1 ks	0434915005010
11	Externí přívod vzduchu (Ø100)	1 ks	0088500050008
12	Držák obkladu/černá	1 ks	0434915025505
12	Držák obkladu/antracit	1 ks	0434915015505
13	Podpěra víka/černá	1 ks	0435015005032
13	Podpěra víka/antracit	1 ks	0435015006032
14	Koleno 45°/černá	1 ks	0434915035000
14	Koleno 45°/antracit	1 ks	0434915025000
15	Rošt/lackfire	1 ks	0434515005053
16	Popelník	1 ks	0434515005030

17	Zábrana	1 ks	0434515005040
18	Žáruvzdorná vyzdívka — boční levá (30x235x420)	1 ks	0434915005501
19	Žáruvzdorná vyzdívka — boční pravá (30x235x420)	1 ks	0434915005502
20	Žáruvzdorná vyzdívka — zadní levá (30x65x222)	1 ks	0434915005503
21	Žáruvzdorná vyzdívka — zadní pravá (30x65x222)	1 ks	0434915005504
22	Žáruvzdorná vyzdívka — zadní (30x120x370)	1 ks	0050101580005
23	Clona — volná (30x365x190)	2 ks	0434915005505
24	Těsnící šňůra dveří 10 mm	2500 mm	0040300100005

5.2. Detail A1

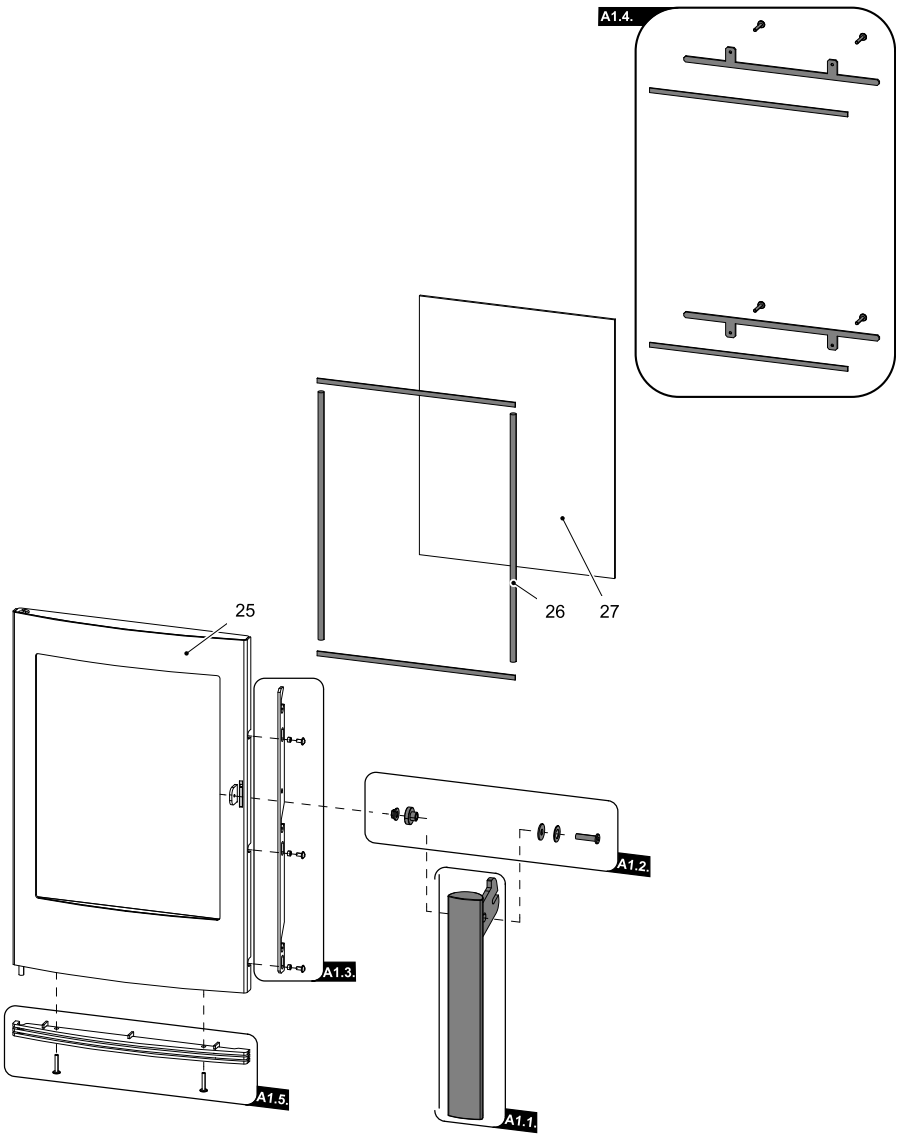

Pozice	Název	Množství	Číslo zboží
Detail A1			
A1.1.	Pákový uzávěr dvířek topeniště (komplet)	1 ks	0429415005318

A1.2.	Spojovací materiál kliky — set	1 ks	0434615505002
A1.3.	Táhlo zavírání/černá — set	1 ks	0434615005321
A1.3.	Táhlo zavírání/antracit — set	1 ks	0434615006321
A1.4.	Držák skla — set/černá	1 ks	0434615005330
A1.4.	Držák skla — set/antracit	1 ks	0434615006330
A1.5.	Žaluzie/stříbrná — set	1 ks	0434515005315
25	Dvířka topeniště (svařovaný díl)/černá	1 ks	0435015005200
25	Dvířka topeniště (svařovaný díl)/antracit	1 ks	0435015006200
26	Těsnící šňůra skla — set (10 mm, 8x2 mm)	1 ks	0435015105300
27	Žáruvzdorné sklo (345x455)	1 ks	0434515005304

5.3. Detail A2, A3, A4

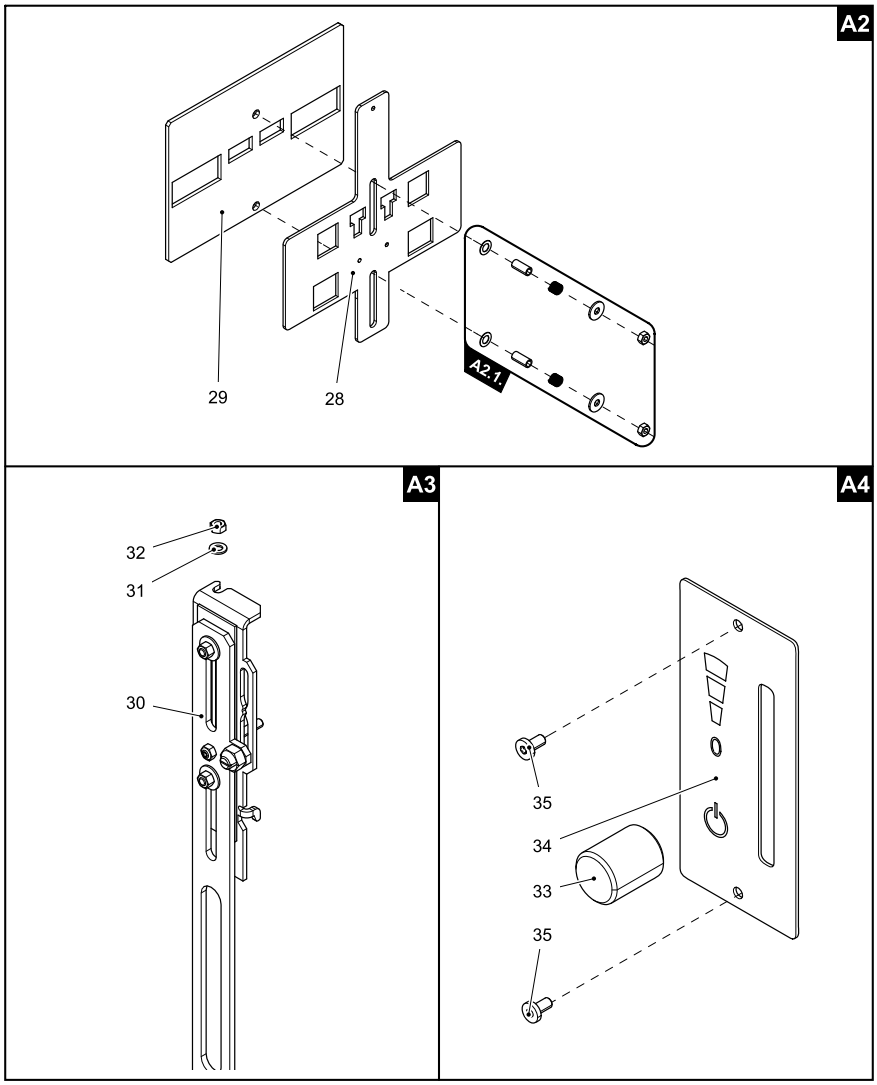

Pozice	Název	Množství	Číslo zboží
Detail A2			
A2.1.	Spojovací materiál šoupátka — set	1 ks	0434915115027

28	Šoupátko	1 ks	0435016017027
29	Těsnění šoupátka	1 ks	0434515005052
Pozice	**Název**	**Množství**	**Číslo zboží**
Detail A3			
30	Ovládání/easycontrol	1 ks	0435015005060
31	Podložka 5,3 DIN 125A	1 ks	—
32	Matice M5 DIN 980V	1 ks	—
Pozice	**Název**	**Množství**	**Číslo zboží**
Detail A4			
33	Regulátor	1 ks	0420915005625
34	Štítek regulátoru	1 ks	0429415005171
35	Šroub M3x10 BN 9524	2 ks	0030400300105