HAAS+SOHN

AURORA - Külső levegőellátás szerelése / Instalacja eksternego doprowadzenia powierta / Külső levegő bemenet telepítése

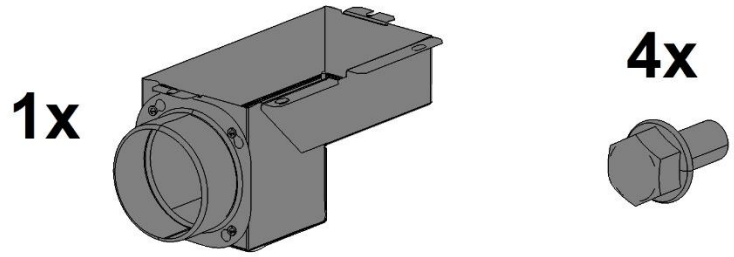

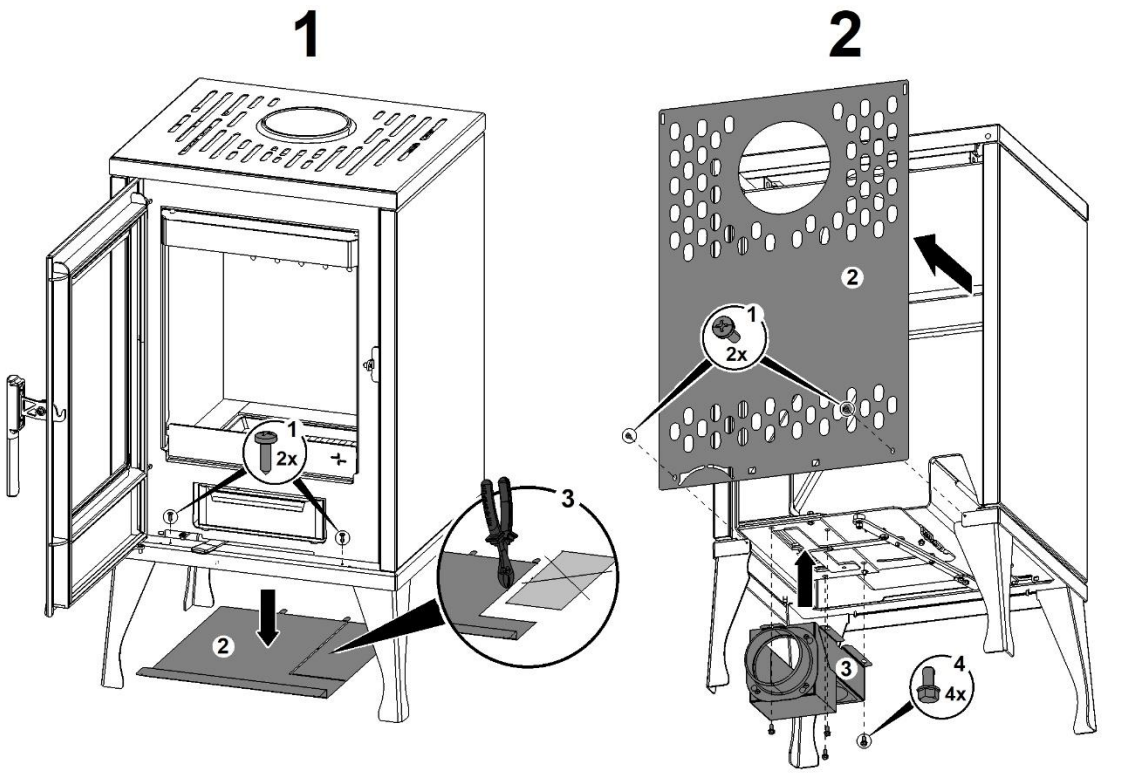

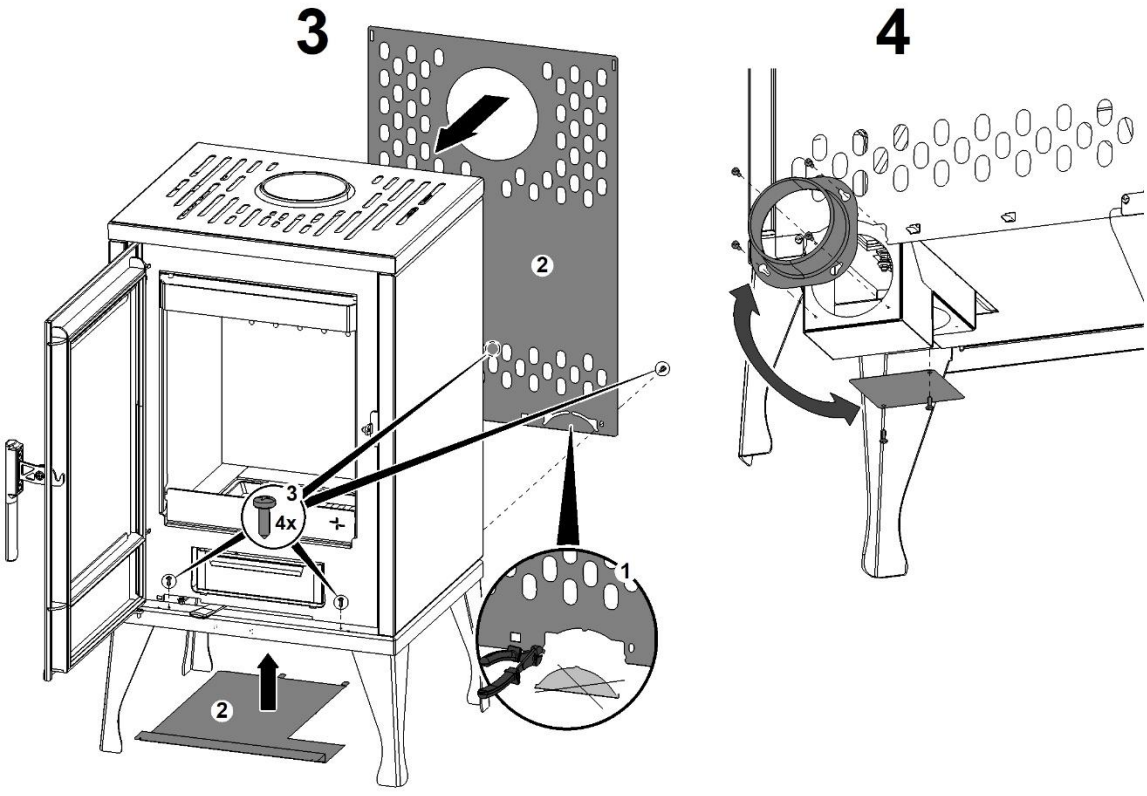

VENTO/VISTA - Külső levegőellátás szerelése / Instalacja eksternego doprowadzenia powierta / Külső levegő bemenet telepítése

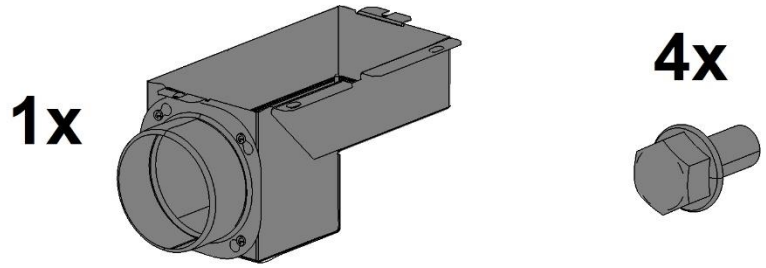

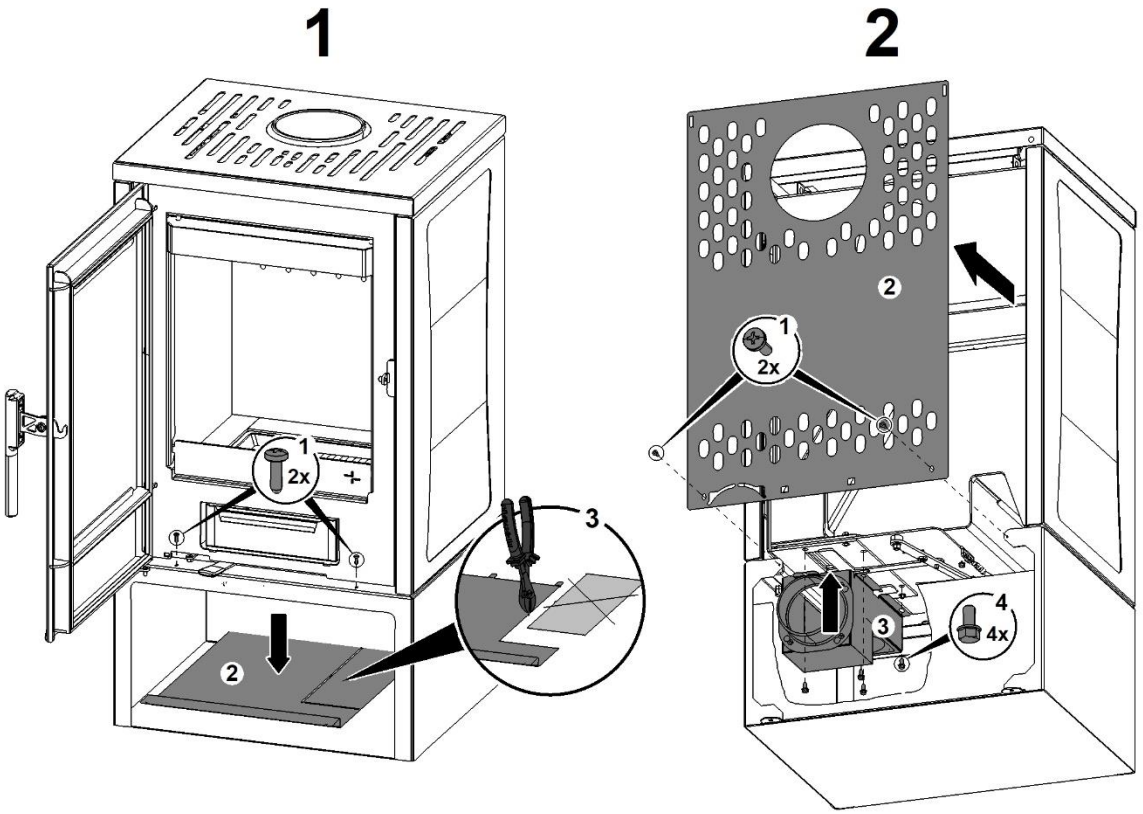

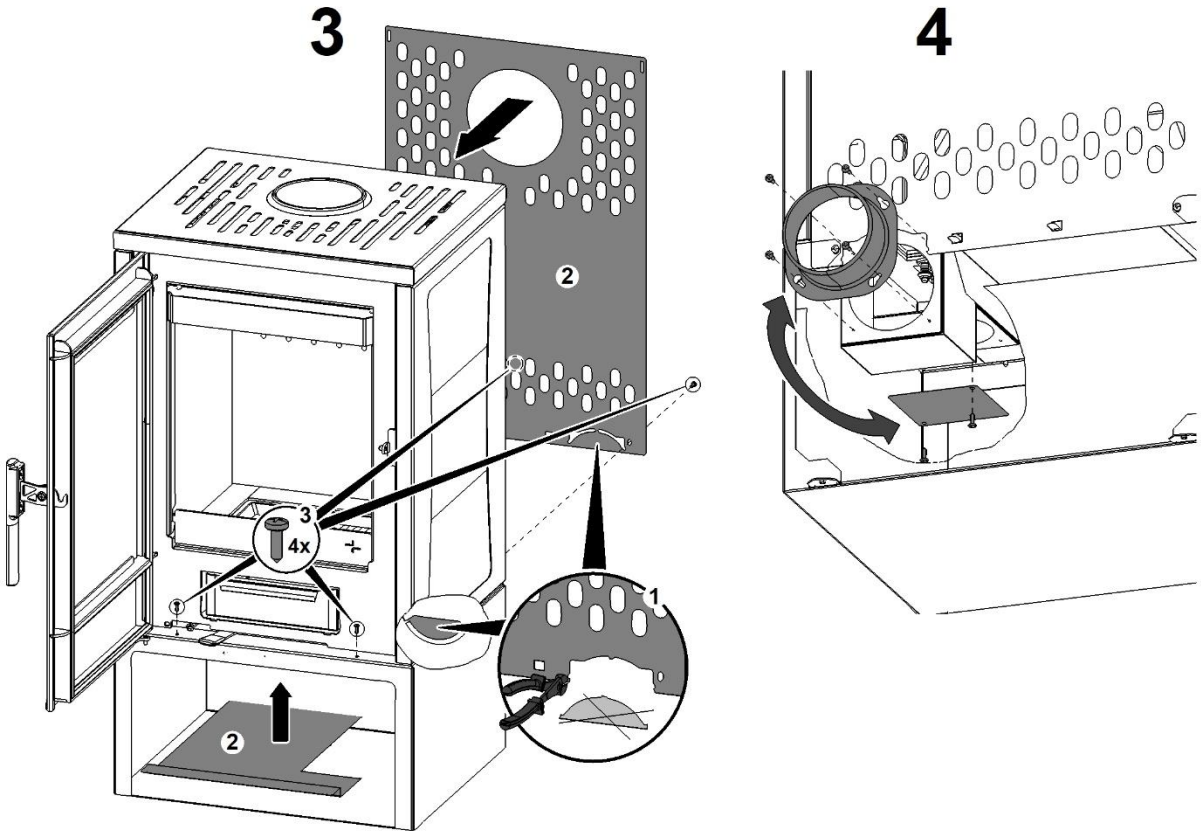

AURORA - Montáž externího přívodu vzduchu / Instalacja eksternego doprowadzenia powietrza / Installation of external air input

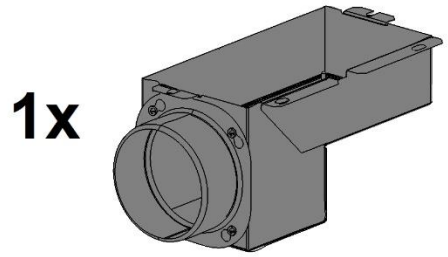

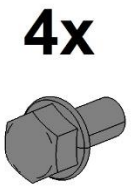

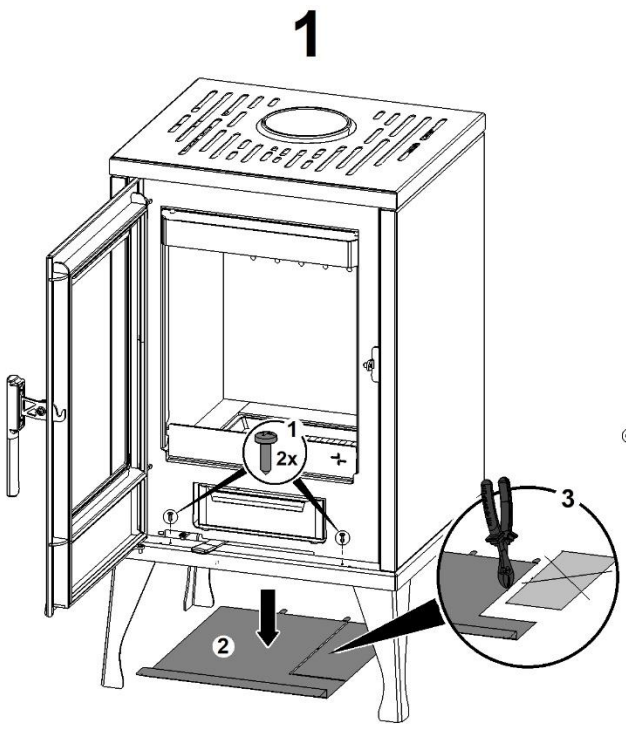

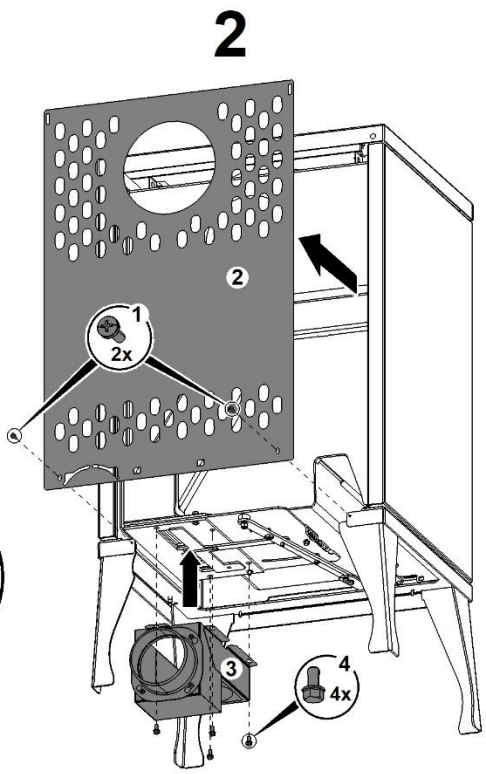

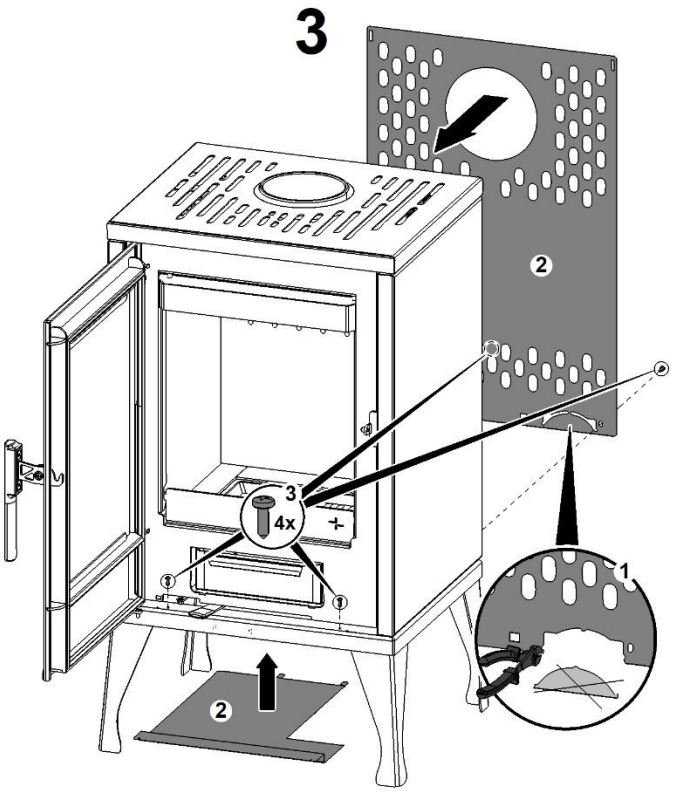

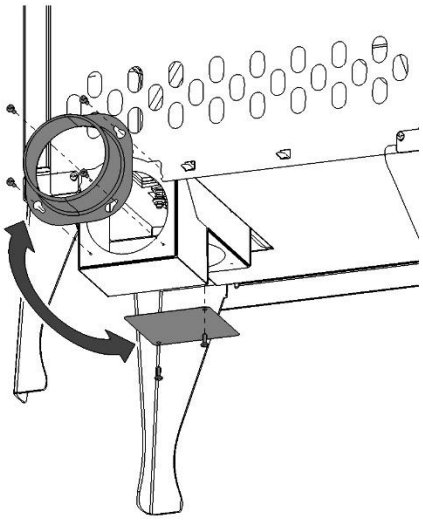

VENTO/VISTA - Montáž externího přívodu vzduchu / Instalacja eksternego doprowadzenia powietrza / Installation of external air input

