Hűtőkör összeszerelési útmutató

Andrus/Farum

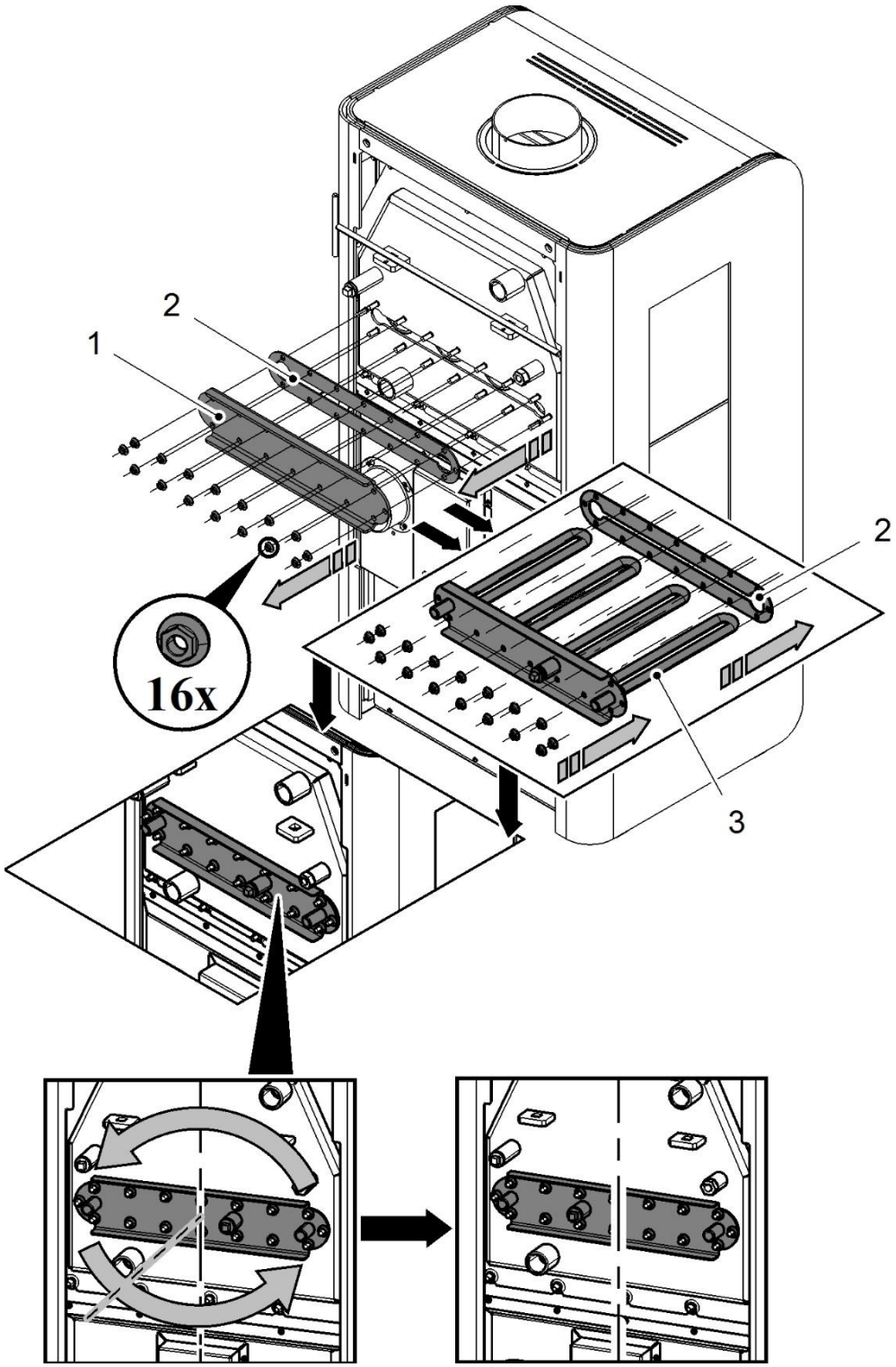

Pozíció	Cikkszám/áru száma	Összeg	Név	Cím
1	0432317076014	1	Hurokvédő/fekete	Hurokvédő/fekete
2	0432317006116	1	Pecsét	Pecsét
3	0432317006108	1	Hűtőkör	Hűtőkör

Gépi fordítás - nincs ellenőrizve.
A változatlan eredeti a dokumentum végén.

HAAS+SOHN

Montážní návod vychlazovací smyčky
Montážny návod vychladzovacej slučky
Andrus/Farum

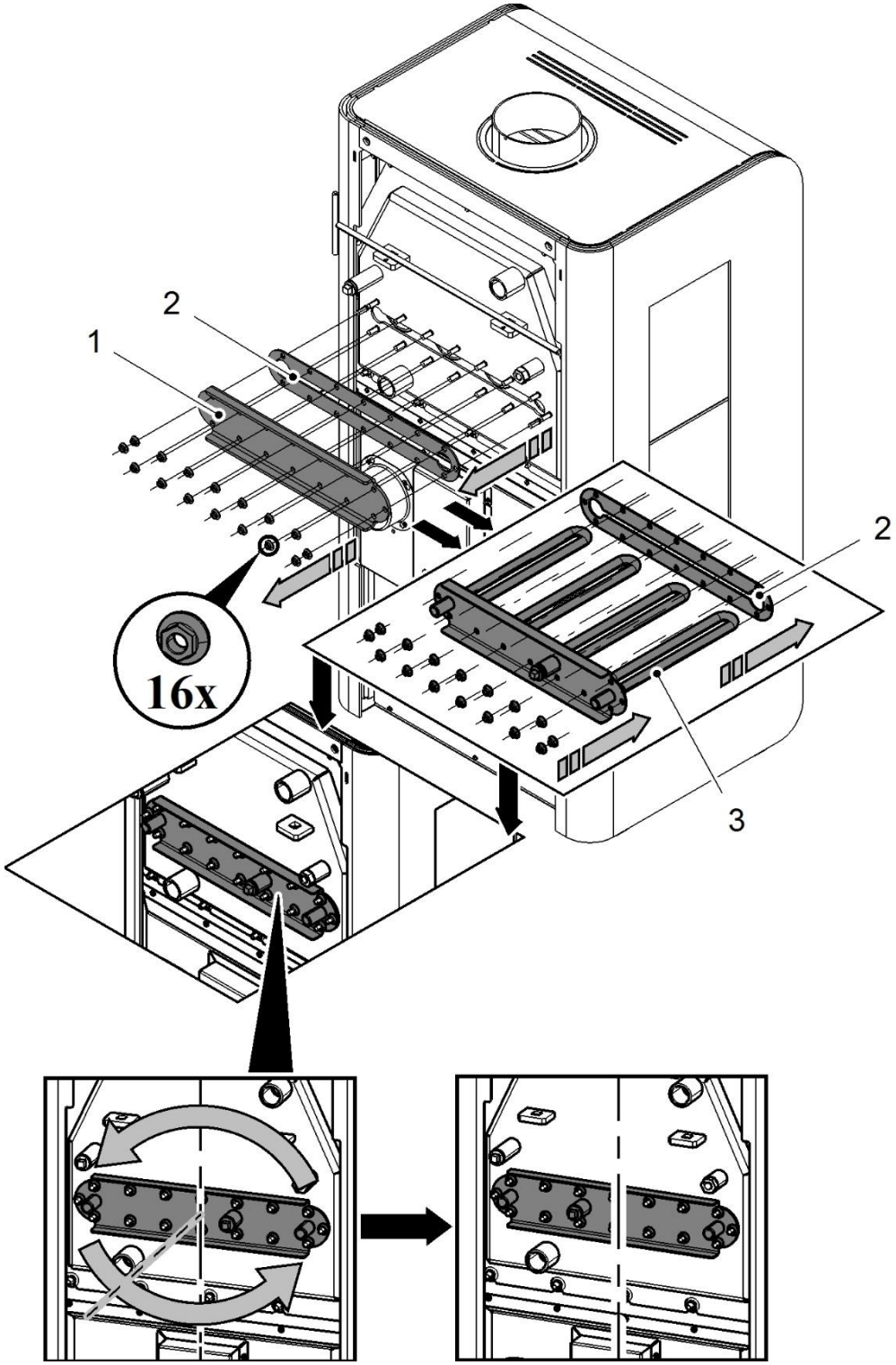

Pozice	Číslo zboží/tovaru	Množství	Název	Názov
1	0432317076014	1	Víko smyčky/černá	Veko slučky/čierna
2	0432317006116	1	Těsnění	Tesnenie
3	0432317006108	1	Vychlazovací smyčka	Vychladzovacia slučka